OPEL ZAFIRA TOURER

Инструкция по эксплуатации

Wir leben Autos.

Содержание

Введение 2
Коротко 6
Ключи, двери и окна 23
Сиденья, системы защиты 42
Места для хранения 74
Приборы и средства управления 109
Освещение 155
Климат-контроль 170
Вождение и управление автомобилем 180
Уход за автомобилем 257
Сервис и техническое обслуживание 306
Технические данные 310
Информация о клиенте 326
Предметный указатель 328

Введение

Топливо	Обозначение			
Моторные масла	Качество			
	Вязкость			
Давление наполнения шин	Типоразмер шин		спереди	сзади
	Летние шины			
	Зимние шины			
Весовые данные				
	Допустимая общая масса			
	- Собственная масса базовой модели			
	= Загрузка			

Технические данные автомобиля

Запишите параметры Вашего автомобиля на предыдущей странице и храните их в легко доступном месте. Найти эту информацию можно в разделах "Техническое обслуживание" и "Технические данные", а также на типовой табличке автомобиля.

Введение

Ваш автомобиль - это оптимальное сочетание передовой технологии, безопасности, экологичности и экономии.

Настоящее Руководство пользователя содержит всю необходимую для уверенного и эффективного управления Вашим автомобилем информацию.

Не только Вы, но и пассажиры также должны знать о несчастных случаях и травмах, которые могут возникнуть при неправильной эксплуатации автомобиля.

Обязательно выполняйте действующие законы и предписания той страны, в которой находитесь. Соответствующее законодательство может отличаться от приведенной в настоящем Руководстве информации.

При необходимости посещения станции техобслуживания мы рекомендуем обращаться к Авторизованному сервисному центру Opel. Для обслуживания автомобилей с газобаллонным оборудованием рекомендуется обращаться на фирменные станции технического обслуживания Opel, авторизованные для обслуживания газотопливных систем.

Все Авторизованные сервисные центры Opel предложат Вам первоклассный сервис по умеренным ценам. Опытные специалисты, прошедшие обучение на фирме Opel, обслужат Ваш автомобиль, руководствуясь оригинальными технологическими инструкциями компании.

Пакет с литературой для клиента должен всегда находиться в автомобиле.

Как пользоваться настоящим Руководством

- В этой инструкции по эксплуатации описаны все исполнения и конструктивные особенности, которые доступны для этой модели. **В зависимости от модели автомобиля, страны, встроенного специального оборудования и принадлежностей комплектация Вашего автомобиля, включая описания дисплея и функций меню, может отличаться от описанного в данном Руководстве.**
- Предварительный обзор Вы найдете в главе "Коротко".
- В содержании в начале данного руководства и в каждом разделе указано местоположение информации.

- Конкретную информацию можно найти с помощью Алфавитного указателя.
- В настоящем Руководстве пользователя описаны автомобили с левым расположением руля. Обслуживание автомобилей с правым рулем выполняется аналогично.
- В Руководстве пользователя использованы заводские обозначения двигателя. Соответствующие торговые обозначения приведены в разделе "Технические данные".
- Указания направления, например, влево - вправо или вперед - назад, всегда приводятся относительно направления движения.
- Информация на экране дисплея автомобиля может не отображаться на Вашем языке.
- Сообщения, отображаемые на дисплее, а также надписи внутри салона приводятся **жирным** шрифтом.

Опасность, Предупреждение и Внимание

⚠Опасность

Текст, отмеченный ⚠**Опасность**, содержит информацию, связанную с риском смертельного исхода. Пренебрежение этими сведениями может оказаться опасным для жизни.

⚠Предупреждение

Текст, помеченный ⚠**Предупреждение**, содержит информацию, связанную с риском несчастного случая или травмы. Пренебрежение этими сведениями может стать причиной травмы.

Внимание

Текст, помеченный **Внимание**, информирует о том, что автомобиль может быть поврежден. Пренебрежение этой информацией может привести к повреждению автомобиля.

Символы

Ссылки на страницы обозначаются с помощью ⇨. ⇨ означает "см. стр.".

Желаем Вам счастливого пути.

Adam Opel AG

Коротко

Исходные сведения, необходимые при вождении

Отпирание автомобиля

Чтобы отпереть двери и багажное отделение, нажмите на кнопку. Откройте двери, потянув за ручки. Чтобы открыть заднюю торцевую откидную дверь, нажмите выключатель на сенсорной панели под рукояткой.

Пульт дистанционного управления ⇨ 24, центральный замок ⇨ 25, багажное отделение ⇨ 29.

Регулировка сидений

Установка сиденья в требуемое положение

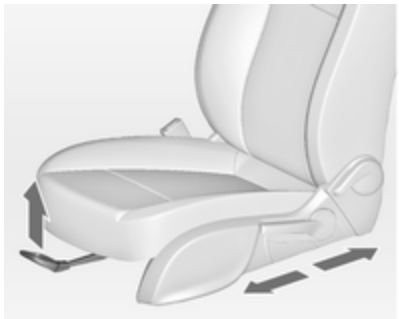

Потяните ручку, сдвиньте сиденье, отпустите ручку.

Положение сиденья ⇨ 44, регулировка сиденья ⇨ 44.

⚠Опасность

Чтобы избежать травмирования во время срабатывания подушки безопасности, не придвигайтесь к рулевому колесу ближе чем на 25 см.

Спинки сидений

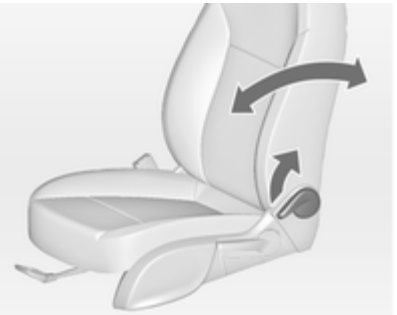

Потяните рычаг, отрегулируйте наклон и отпустите рычаг. Сиденье должно зафиксироваться в новом положении с характерным щелчком.

Положение сиденья ⇨ 44, регулировка сиденья ⇨ 44.

Высота сиденья

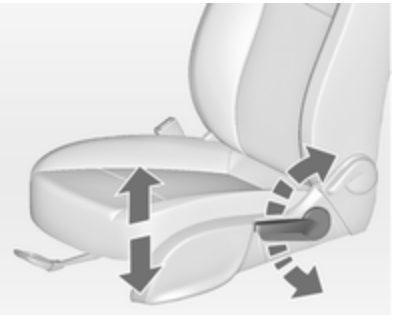

Для изменения высоты сидения выполните рычагом качающие движения

вверх = поднять сиденье
вниз = опустить сиденье

Положение сиденья ⇨ 44, регулировка сиденья ⇨ 44.

Наклон сидения

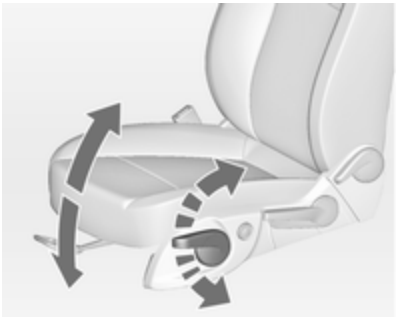

Для изменения высоты сидения выполните рычагом качающие движения

вверх = поднять передний край подушки
вниз = опустить передний край подушки

Положение сиденья ⇨ 44, регулировка сиденья ⇨ 44.

Электрический привод регулировки сидений

Переместите переключатель **1**:

вперед/назад = продольная регулировка
вверх/вниз = регулировка высоты
вверх/вниз впереди = регулировка наклона

Переместите переключатель **2**:

вперед/назад в верхней части = регулировка спинки

Электрический привод регулировки сидений ⇨ 46.

Регулировка подголовника

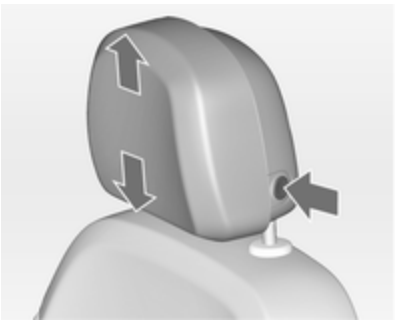

Нажмите на кнопку фиксатора, отрегулируйте высоту, заблокируйте подголовник.

Подголовники ⇨ 42.

Ремень безопасности

Вытяните ремень безопасности и зафиксируйте его в замке. Ремень безопасности не должен быть перекручен и должен быть плотно подогнан к телу. Нельзя откидывать спинку слишком далеко (не более 25°).

Для того чтобы снять ремень, нажмите красную кнопку на его замке.

Положение сидений ⇨ 44, ремни безопасности ⇨ 57, подушки безопасности ⇨ 62.

Регулировка зеркал

Внутреннее зеркало

Для уменьшения бликов отрегулируйте положение рычага на нижней части корпуса зеркала.

Внутреннее зеркало ⇨ 35, автоматическое неослепляющее внутреннее зеркало ⇨ 36.

Наружные зеркала

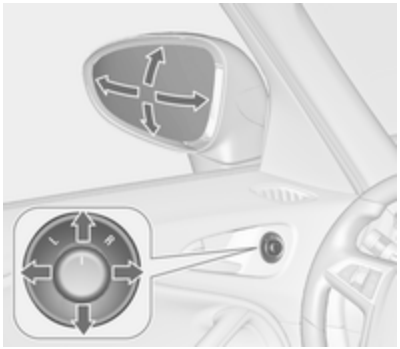

Выбрать соответствующее наружное зеркало заднего вида и отрегулировать его.

Выпуклые наружные зеркала ⇨ 34, электронная регулировка ⇨ 34, складные наружные зеркала ⇨ 34, обогрев наружных зеркал ⇨ 35.

Регулировка положения рулевого колеса

Разблокировать рычаг, отрегулировать рулевое колесо, затем заблокировать рычаг и убедиться, что он полностью зафиксирован.

Запрещается регулировать рулевое колесо и разблокировать рычаг его регулировки во время движения автомобиля.

Подушки безопасности ⇨ 62, положения зажигания ⇨ 181.

Краткое описание приборной панели

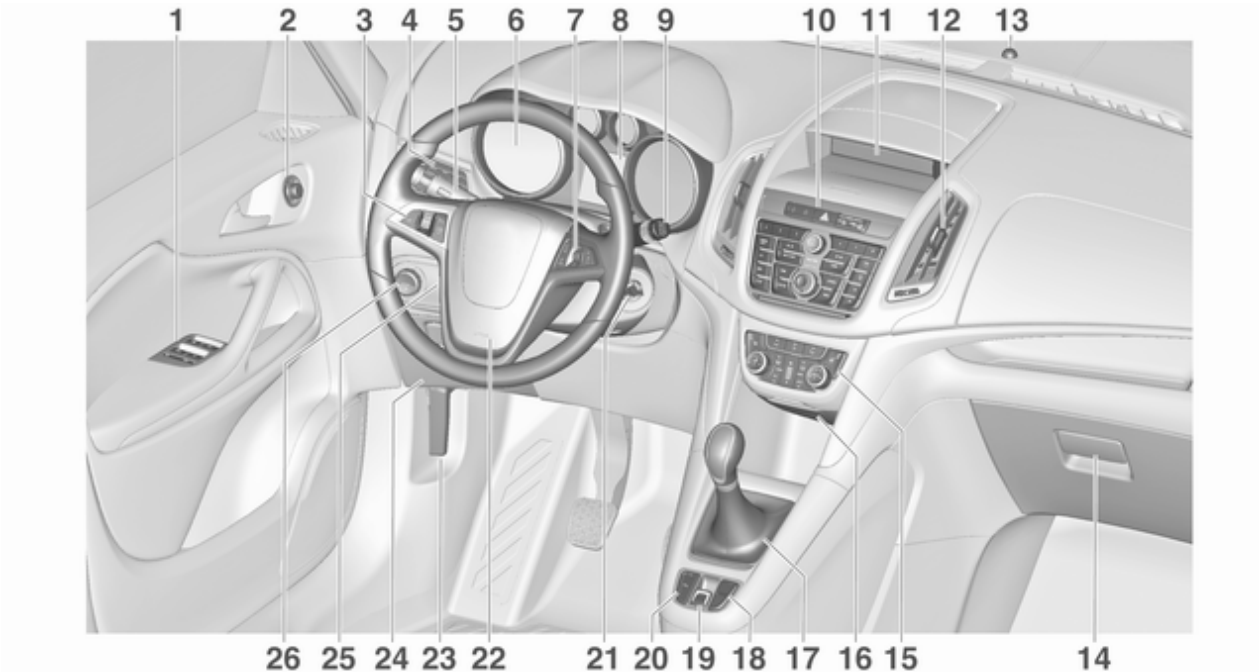

1 Электрические стеклоподъемники 37
2 Наружные зеркала 34
3 Круиз-контроль 204
Ограничитель скорости 206
Адаптивный круиз-контроль 208
Предупреждение о фронтальном столкновении 217
4 Боковые рефлекторы обдува 177
5 Сигналы поворота и перестроения, мигание фар, ближний и дальний свет, автоматическое переключение дальнего света 164
Освещение нижней части дверного проёма 168
Стояночный свет 165
Кнопки Информационного центра водителя 132
6 Приборы 116
7 Органы управления на рулевом колесе 109
8 Информационный центр водителя 132
9 Стеклоочистители, омыватели ветрового стекла, омыватели фар, задний стеклоочиститель, омыватель 111
10 Центральный замок 25
Аварийная световая сигнализация 164
Спортивный режим 202
Режим TOUR 202
Селектор выбора топлива 118
Индикатор отключения подушки безопасности 124
Индикатор непристегнутого ремня безопасности переднего пассажира 123
11 Информационный дисплей 137
12 Центральные рефлекторы обдува 177
13 Светодиод индикации состояния противоугонной сигнализации 31
14 Перчаточный ящик 75
15 Климат-контроль 170
16 Дополнительный линейный вход (AUX), разъем USB, кард-ридер формата SD 11
Розетка электропитания ... 115
17 Рычаг селектора, механическая коробка передач 196
Автоматическая коробка передач 192

18 Система контроля тягового усилия 200

Электронная система динамической стабилизации 201

Сигнал системы предупреждения о сходе с полосы движения 240

19 Электрический стояночный тормоз 198

20 Система облегчения парковки 224

Система упреждающей помощи при парковке 228

Клавиша Eco системы остановки-запуска двигателя 183

21 Замок зажигания с блокировкой рулевого колеса 181

22 Звуковой сигнал 110

Подушка безопасности водителя 63

23 Ручка отпирания капота . . 259

24 Блок предохранителей 279

Вещевой ящик 76

25 Регулировка положения рулевого колеса 109

26 Переключатель освещения 155

Регулировка угла наклона фар 158

Передние противотуманные фары . . 165

Задний противотуманный фонарь 165

Подсветка приборной панели 166

Наружное освещение

Поверните переключатель освещения:

0 = Освещение выключено
≡D = Ближний свет

Автоматическое управление освещением

AUTO = Автоматическое управление освещением: наружные световые приборы включаются и выключаются автоматически

⏻ = Включение и отключение автоматического управления освещением

⇛ = Боковые огни

≣D = Ближний свет

Противотуманная фара

Нажать кнопку выключателя света:

⇞D = Передние противотуманные фары

◐⇞ = Задний противотуманный фонарь

Освещение ⇨ 155.

Мигание фарами, ближний и дальний свет

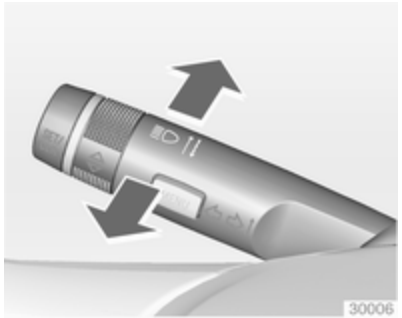

Мигание фарами	=	Потяните рычаг
Дальний свет	=	Нажмите рычаг
Ближний свет	=	Нажмите или потяните рычаг

Автоматическое управления освещением ⇨ 156, дальний свет ⇨ 157, режим автоматического включения дальнего света ⇨ 157, подача кратковременных сигналов

дальним светом фар ⇨ 158, система адаптивного головного освещения ⇨ 159.

Сигналы поворота и смены полосы движения

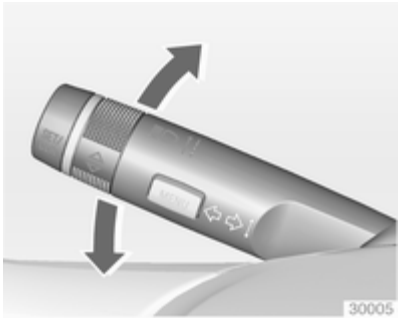

Рычаг вверх = Правый указатель поворота
Рычаг вниз = Левый указатель поворота

Сигналы поворота и смены ряда движения ⇨ 164, стояночный свет ⇨ 165.

Аварийная световая сигнализация

Включается с помощью кнопки ⚠.

Аварийная световая сигнализация ⇨ 164.

Звуковой сигнал

Нажмите .

Омыватели и стеклоочистители

Очиститель ветрового стекла

2 = быстро
1 = медленно
= прерывистый режим или автоматическое включение стеклоочистителей от датчика дождя
O = выкл.

Чтобы при выключенном стеклоочистителе сделать один взмах стеклоочистителем по стеклу, следует нажать рычаг вниз.

Стеклоочистители ветрового стекла ⇨ 111, замена щеток стеклоочистителей ⇨ 265.

Омыватель ветрового стекла и фар

Потяните рычаг.

Стеклоомыватели ветрового стекла и фар ⇨ 111, промывочная жидкость ⇨ 262.

Очиститель заднего стекла

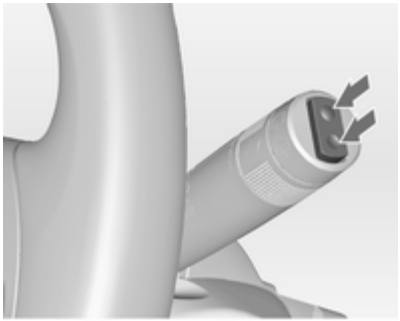

Нажмите на клавишу выключателя, чтобы включить задний стеклоочиститель:

верхняя часть переключателя	=	непрерывный режим
нижняя часть переключателя	=	прерывистый режим
по центру	=	выкл.

Устройство промывки заднего стекла

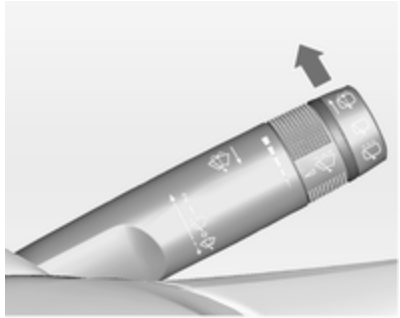

Нажмите рычаг.

Жидкость из омывателя разбрызгивается на заднее стекло, а стеклоочиститель делает несколько взмахов по стеклу.

Стеклоочиститель/омыватель заднего стекла ⇨ 113.

Климат-контроль

Обогрев заднего стекла, обогрев наружных зеркал

Обогреватель включается нажатием кнопки.

Заднее стекло с обогревателем ⇨ 39.

Удаление влаги и инея со стекол

Нажмите на кнопку.

Установить регулятор температуры на максимальный уровень.

Включите охлаждение.

Включите обогрев заднего стекла.

Система климат-контроля ⇨ 170.

Коробка передач

Механическая коробка передач

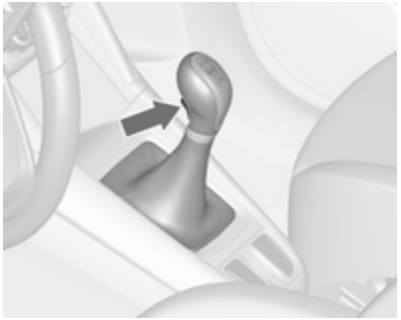

Задний ход: при неподвижном автомобиле выжать педаль сцепления, через 3 секунды нажать кнопку освобождения на рычаге переключения и включить передачу.

Если передача не включается, установить рычаг в нейтральное положение, отпустить педаль сцепления и вновь нажать на нее; затем повторить выбор передачи.

Механическая коробка передач ⇨ 196.

Автоматическая коробка передач

P = стоянка
R = задний ход
N = нейтральное положение
D = передача

Режим ручного переключения: сдвиньте рычаг селектора из положения **D** влево.

+ = переход на более высокую передачу
− = переход на более низкую передачу

Из положения **P** рычаг селектора можно вывести только при включенном зажигании и нажатой педали тормоза. Чтобы включить передачу **P** или **R**, следует нажать кнопку освобождения.

Автоматическая коробка передач ⇨ 192.

Начало движения

Перед тем, как тронуться с места, проверьте

- Давление в шинах и их состояние ⇨ 283, ⇨ 323.
- Уровень моторного масла и уровни жидкостей ⇨ 260.
- Стекла, зеркала, наружное освещение и номерные знаки должны быть чистыми, без снега и наледи, и работоспособными.
- Правильное положение зеркал, сидений и ремней безопасности ⇨ 34, ⇨ 44, ⇨ 59.
- Проверьте работоспособность тормозной системы на малой скорости, особенно если тормозные механизмы мокрые.

Пуск двигателя

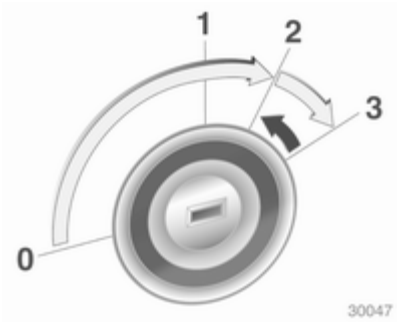

- Повернуть ключ в положение **1**
- Немного поверните рулевое колесо, чтобы вывести его из состояния блокировки
- Нажмите на педали сцепления и тормоза
- Установите селектор диапазонов автоматической коробки передач в положение **P** или **N**
- Не следует нажимать на педаль акселератора
- На автомобилях с дизельными двигателями: поверните ключ в положение **2**, чтобы включить предварительный подогрев, и дождитесь, когда погаснет контрольный индикатор
- Повернуть ключ в положение **3** и отпустить его

Запуск двигателя ⇨ 182.

Система автоматической остановки и пуска двигателя

Если автомобиль движется с низкой скоростью или стоит на месте и при этом выполняются определенные условия, для включения функции Autostop необходимо выполнить следующие действия:

- выжмите педаль сцепления,
- переведите рычаг переключения передач в положение **N**,
- отпустите педаль сцепления.

Если выбран режим Autostop стрелка тахометра должна указывать на **AUTOSTOP**.

Чтобы снова включить двигатель, выжмите педаль сцепления еще раз.

Система автоматической остановки и пуска двигателя ⇨ 183.

Стоянка

- Всегда следует затягивать стояночный тормоз. При затягивании стояночного тормоза не нажимайте кнопку его разблокировки. На спусках или подъемах затягивайте стояночный тормоз как можно сильнее. Одновременно нажать педаль ножного тормоза, чтобы уменьшить рабочее усилие.

  В автомобилях с электрическим стояночным тормозом потяните переключатель Ⓟ на себя в течение примерно одной секунды.

- Выключите двигатель. Повернуть ключ в замке зажигания в положение **0** и извлечь его. Покачайте рулевое колесо, пока не почувствуете, что сработал его блокиратор.

  У автомобилей с автоматической коробкой передач ключ можно вынуть только в том случае, если рычаг селектора находится в положении **P**.

- Если автомобиль стоит на ровной поверхности или подъеме, перед тем как выключить зажигание, включите первую передачу или переведите рычаг селектора в положение **P**. Остановившись на подъеме, поверните передние колеса в сторону от бордюрного камня.

  Если автомобиль стоит на спуске, перед тем как выключить зажигание, включите заднюю передачу или переведите рычаг селектора в положение **P**. Поверните передние колеса к бордюрному камню.
- Заприте автомобиль с помощью кнопки пульта дистанционного управления.

  Включите противоугонную сигнализацию ⇨ 31.
- Не оставляйте автомобиль стоять на поверхности, способной легко воспламениться. В этом случае причиной загорания поверхности может стать высокая температура системы выпуска отработавших газов автомобиля.
- Закройте окна.
- Вентиляторы охлаждения двигателя могут работать и после выключения двигателя ⇨ 259.
- После работы двигателя на высоких оборотах или при больших нагрузках перед глушением двигателю следует дать поработать при малой нагрузке или на нейтральной передаче в течение примерно 30 секунд, чтобы защитить турбонаддув.

Ключи, блокировка ⇨ 23, Постановка автомобиля на стоянку на длительный промежуток времени ⇨ 257.

Ключи, двери и окна

Ключи, замки 23
Двери 29
Защита автомобиля 30
Наружные зеркала 34
Внутренние зеркала 35
Окна 36
Крыша 40

Ключи, замки

Ключи

Запасные ключи

Номер ключа указан в паспорте автомобиля или на съемной бирке.

Поскольку ключ относится к системе иммобилайзера, его номер необходимо указать при заказе запасных ключей.

Замки ⇨ 302.

Складной ключ

Для раскрытия нажмите на кнопку. При складывании ключа, сначала нажмите кнопку.

Паспорт автомобиля

В паспорте автомобиля указаны сведения о его защите, поэтому паспорт нужно хранить в надежном месте.

Эти данные могут потребоваться при обращении на станцию техобслуживания для проведения некоторых работ.

Радиобрелок дистанционного управления

Используется для управления:

- Центральный замок
- Противоугонная система
- Противоугонная сигнализация
- Электрические стеклоподъемники

Пульт дистанционного радиоуправления имеет дальность действия примерно до 20 метров. Дальность действия может быть ограничена внешними условиями. Работа пульта дистанционного управления подтверждается миганием.

С пультом следует обращаться бережно, защищать его от влаги и высокой температуры, не включать без необходимости.

Неисправности

Если управление центральным замком с помощью пульта невозможно, причина неисправности может заключаться в следующем:

- превышена дальность действия пульта
- напряжение батареи пульта упало ниже допустимого уровня
- частое включение пульта за пределами его радиуса действия, которое требует его синхронизации
- при частых включениях и выключениях центральный замок перегружается, при этом его электропитание может кратковременно прерваться
- мощные электромагнитные помехи от внешних источников

Разблокирование ⇨ 25.

Системные установки

Некоторые установки можно изменить в меню **Настройки** на информационном дисплее. Сохранение индивидуальных настроек автомобиля ⇨ 148.

Замена батарейки пульта дистанционного управления

Замените батарейку пульта, как только радиус его действия начнет уменьшаться.

Не допускается утилизация батареек с обычным бытовым мусором. Батарейки следует сдавать для утилизации в специальных пунктах сбора.

Ключ со складной бородкой

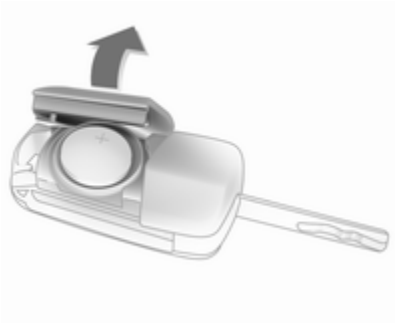

Раскройте ключ и откройте брелок. Замените батарейку (тип CR 2032), соблюдая полярность. Закройте пульт и выполните синхронизацию.

Синхронизация пульта

После замены батарейки отоприте дверь водителя с помощью ключа. После включения зажигания пульт дистанционного управления синхронизируется.

Сохраненные установки

После извлечения ключа из замка зажигания указанные ниже установки автоматически записываются в память ключа:

- Освещение
- Информационно-развлекательная система
- Центральный замок
- Установки спортивного режима
- Установки комфорта

Сохраненные установки будут автоматически использованы в следующий раз, когда учтенный в памяти ключ вставляют в замок зажигания и поворачивают в положение **"1"** ⇨ 181.

При этом в разделе индивидуальных настроек графического информационного дисплея должен быть активирован пункт **Персонализация вод.** Настройки сохраняются для каждого используемого ключа зажигания индивидуально. На автомобилях с цветным информационным дисплеем функция индивидуальных настроек включена постоянно.

Сохранение индивидуальных настроек автомобиля ⇨ 148.

Центральный замок

Открывает и закрывает двери, багажное отделение и крышку заливной горловины топливного бака.

Если потянуть за внутреннюю ручку двери, произойдет отпирание замка соответствующей двери. Если потянуть ручку повторно, дверь откроется.

Примечание

При аварии со срабатыванием надувных подушек безопасности или преднатяжителей ремней

безопасности замки дверей автомобиля автоматически отпираются.

Примечание
Через некоторое время после отпирания автомобиля с помощью пульта дистанционного управления, если ни одна из дверей не будет открыта, произойдет автоматическая блокировка всех дверей.

Разблокирование

Нажмите на кнопку.

Можно выбрать две установки:

- Чтобы отпереть замок водительской двери, багажника и откидной крышки заправочной горловины топливного бака, следует один раз нажать кнопку. Чтобы отпереть замки всех дверей, следует дважды нажать кнопку

  или

- чтобы отпереть замки всех дверей, багажника и откидной крышки заправочной горловины топливного бака, следует один раз нажать кнопку.

Установку можно изменить в меню **Настройки** на информационном дисплее. Сохранение индивидуальных настроек автомобиля ⇨ 148.

Установку можно сохранить для используемого ключа. Сохраненные установки ⇨ 25.

Запирание

Закройте двери, багажное отделение и крышку заливной горловины топливного бака.

Нажмите на кнопку.

При незакрытой двери водителя центральный замок не работает.

Отпирание замка и открывание задней торцевой откидной двери

Нажмите кнопку при выключенном зажигании. Задняя торцевая откидная дверь освобождается для отпирания и открывания нажатием выключателя на сенсорной панели под рукояткой.

Кнопки центрального замка

Запирает или отпирает все двери, багажник и откидную крышку заправочной горловины топливного бака из пассажирского салона.

Нажмите клавишу , чтобы включить блокировку замков.

Нажмите клавишу , чтобы разблокировать замки.

Неисправность пульта дистанционного управления

Разблокирование

Разблокируйте дверь водителя вручную, повернув ключ в замке. Чтобы отпереть замки всех дверей, багажника и откидной крышки заправочной горловины топливного бака, следует включить зажигание и нажать кнопку центрального замка . При включении зажигания противоугонная система выключается.

Запирание
Заприте дверь водителя вручную, повернув ключ в замке.

Неисправность центрального замка

Разблокирование
Разблокируйте дверь водителя вручную, повернув ключ в замке. Другие двери можно открыть с помощью внутренних ручек. Для этого ручку необходимо потянуть дважды. Багажное отделение и крышка горловины топливного бака не могут быть открыты. Для отключения противоугонной системы включите зажигание ⇨ 31.

Запирание
Утопите кнопки блокировки замков всех дверей, кроме водительской. Затем закройте дверь водителя и заприте ее снаружи с помощью ключа. Крышка горловины топливного бака и задняя дверь не запираются.

Автоматическое запирание

Эту функцию обеспечения безопасности можно сконфигурировать для автоматического запирания замков всех дверей, замка багажника и откидной крышки заправочной горловины топливного бака при превышении определенной скорости движения.

Кроме того, можно настроить систему таким образом, чтобы замок двери водителя или замки всех дверей разблокировались автоматически после того, как будет выключено зажигание и ключ будет извлечен из замка зажигания (для автомобилей с механической коробкой передач) или рычаг селектора будет установлен в положение **P** (для автомобилей с автоматической коробкой передач).

Установки можно изменить в меню **Настройки** на информационном дисплее. Сохранение индивидуальных настроек ⇨ 148.

Для сохранения настроек используется ключ зажигания ⇨ 25.

Блокировка замков от детей

⚠ Предупреждение

Используйте замки системы безопасности детей, если на заднем сиденье находится ребенок.

Ключом или подходящей отверткой поверните кнопку блокировки замка задней двери в горизонтальное положение. Дверь открыть изнутри невозможно. Для отключения блокировки поверните кнопку замка в вертикальное положение.

Двери

Багажное отделение

Задняя дверь

Открывание

Чтобы открыть заднюю торцевую откидную дверь, после отпирания замков дверей нажмите на сенсорную панель под молдингом и потяните дверь.

Центральный замок ⇨ 25.

Закрывание

Используйте внутреннюю ручку.

Не следует нажимать сенсорную кнопку под молдингом во время закрывания задней откидной двери, так как при этом замок задней откидной двери вновь отопрется.

Центральный замок ⇨ 25.

Советы по работе с дверью багажного отделения

⚠Предупреждение

Не допускается движение с полностью или частично открытой задней дверью, например, при перевозке крупногабаритных грузов, так как в этом случае в салон могут попасть токсичные отработавшие газы, не имеющие цвета и запаха. Это может привести к потере сознания и даже к смерти.

Внимание

Перед тем как открыть заднюю дверь, убедитесь в том, что над нею нет никаких препятствий. В противном случае дверь может быть повреждена. Всегда проверяйте наличие препятствий над и за задней дверью.

Примечание

При установке на заднюю дверь некоторых тяжелых приспособлений, она не может фиксироваться в открытом положении.

Защита автомобиля

Противоугонная система

⚠Предупреждение

Не включать, если в автомобиле находятся люди! Отпирание изнутри невозможно.

Система намертво запирает все двери. Все двери должны быть закрыты, в противном случае систему не удастся включить.

Если включалось зажигание, то для запирания автомобиля нужно один раз открыть и закрыть водительскую дверь.

При отпирании автомобиля выключается механическое противоугонное устройство. Для кнопки центрального замка это не работает.

Включение

Дважды нажмите кнопку на пульте с интервалом не более 15 секунд.

Противоугонная сигнализация

Противоугонная сигнализация объединена с противоугонной системой.

Она отслеживает:

- Боковые двери, дверь багажного отделения, капот
- Салон, включая багажное отделение
- Наклон автомобиля, например, при его поднятии
- Зажигание

Включение

- Сигнализация включается автоматически через 30 секунд после запирания автомобиля (инициализация системы),

- Повторным нажатием кнопки на пульте после блокировки замков.

Примечание
Контроль периметра салона может ухудшиться при изменении интерьера, например, при использовании чехлов на сиденьях, а также при открытых окнах или люке крыши.

Включение без контроля салона и наклона автомобиля

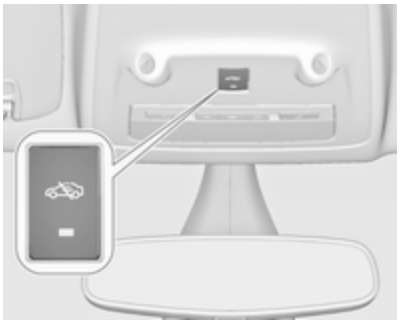

Следует выключить контроль пассажирского салона и наклона автомобиля, если внутри салона вы оставили животное, так как вредные для него ультразвуковые сигналы имеют высокую мощность, а движение животного может привести к срабатыванию противоугонной сигнализации. Систему также следует выключить при перевозке автомобиля на пароме или железнодорожным транспортом.

1. Закройте заднюю откидную дверь, капот и окна.
2. Нажмите кнопку. Светодиод подсветки кнопки загорится максимум на 10 минут.
3. Закройте двери.
4. Включите противоугонную сигнализацию.

На дисплее информационного центра водителя отобразится сообщение о состоянии системы.

Светодиод индикатора состояния

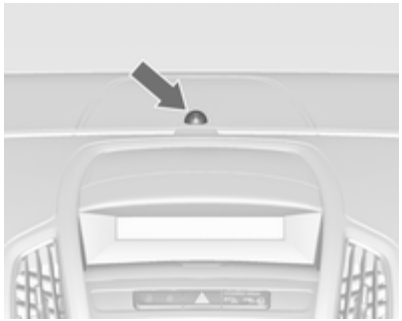

Светодиод индикации состояния встроен в датчик, расположенный на верхней части приборной панели.

Индикация состояния в течение первых 30 секунд после включения противоугонной сигнализации:

Светодиод включен	=	проверка, задержка включения.
Светодиод мигает быстро	=	не закрыта боковая дверь, задняя дверь или капот двигателя или неисправность в системе.

Индикация состояния после включения системы:

Светодиод мигает медленно	=	система включена.

При неисправностях обратититесь за помощью на станцию техобслуживания.

Выключение

После отпирания замков дверей автомобиля система противоугонной сигнализации будет отключена.

Сигнализация

При срабатывании сигнализации, посредством сирены с независимыми питанием, подается звуковой сигнал. Одновременно начинают мигать огни аварийно-световой сигнализации. Количество и продолжительность сигналов тревоги регламентированы законодательно.

Сигнал можно прервать нажатием любой кнопки на радиобрелоке дистанционного управления или включением зажигания.

Отключить противоугонную сигнализацию можно, только нажав кнопку или включив зажигание.

Если сработала сигнализация и водитель не отключил ее, включатся огни аварийной сигнализации. При следующем разблокировании замков дверей с помощью радиобрелока дистанционного управления они вспыхнут три раза. Кроме того, после включения зажигания на дисплее информационного центра водителя отобразится предупреждающее сообщение или код. Информационные сообщения ⇨ 139.

Иммобилайзер

Эта система является частью замка зажигания; она проверяет, можно ли выполнить запуск двигателя автомобиля с используемым ключом.

Иммобилайзер активизируется автоматически после извлечения ключа зажигания из замка.

Если индикатор мигает при включенном зажигании, это свидетельствует о наличии неисправности; пуск двигателя невозможен. Выключите зажигание и повторите попытку запуска.

Если индикатор A продолжает мигать, попытайтесь запустить двигатель с помощью запасного ключа и обратитесь на станцию техобслуживания.

Примечание

Система электронной блокировки пуска двигателя не запирает двери. Поэтому после выхода из автомобиля необходимо всегда запирать автомобиль и включать устройство противоугонной сигнализации ⇨ 25, ⇨ 31.

Индикатор ⇨ 130.

Наружные зеркала

Панорамное зеркало

Панорамное внутреннее зеркало с асферическим участком обеспечивает сокращение мертвых зон. Форма зеркала уменьшает размеры объектов, что отрицательно сказывается на правильности оценки расстояний водителем.

Система предупреждения о препятствиях в боковых мертвых зонах ⇨ 232.

Электрическая регулировка

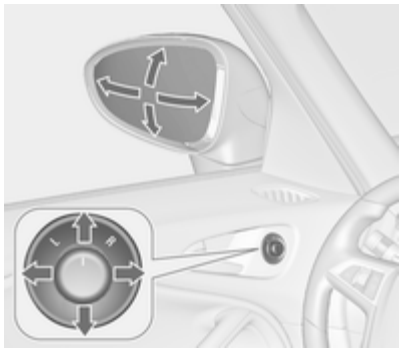

Выберите нужное наружное зеркало поворотом переключателя влево (L) или вправо (R). После этого отрегулируйте положение зеркала, изменяя положение рычага выключателя.

Если переключатель установлен в положение 0, ни одно из зеркал не выбрано.

Складывание

Для обеспечения безопасности пешеходов внешние зеркала складываются от удара определенной силы. Для того чтобы вернуть зеркало в рабочее положение, нужно слегка надавить на его корпус.

С помощью электропривода

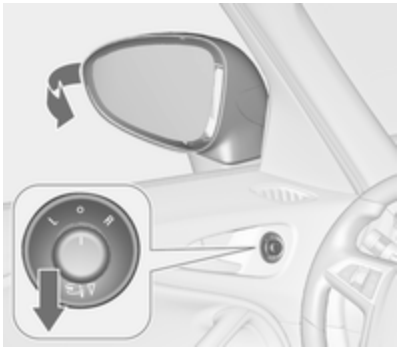

Поверните выключатель в положение 0 и нажмите на рычаг выключателя сверху вниз. При этом оба наружных зеркала складываются.

При повторном нажатии на выключатель оба зеркала вернутся в исходное положение.

Если сложенное при помощи электропривода наружное зеркало было открыто вручную, при нажатии выключателя электропривод откроет только другое зеркало.

Подогрев зеркал

Включается при нажатии кнопки .

Обогрев включается только при работающем двигателе и через короткое время отключается.

Внутренние зеркала

Механические зеркала заднего вида

Для уменьшения бликов отрегулируйте положение рычага на нижней части корпуса зеркала.

Автоматическое включение режима предотвращения бликов

Автоматически уменьшаются блики от света фар идущих сзади автомобилей в ночных условиях.

Окна

Ветровое стекло

Атермальное ветровое стекло

Атермальное ветровое стекло имеет специальный защитный слой, отражающий солнечные лучи. Он также может отражать радиосигналы, например, платежных автоматов на платных участках дороги.

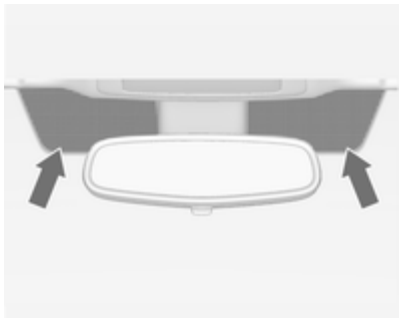

Отмеченные участки стекла не имеют этого покрытия. Устройства для считывания и передачи электронных данных, например платежных систем, должны крепиться в этом месте. В противном случае при передаче данных возможны сбои.

Наклейки на ветровом стекле

Не размещайте на ветровом стекле в окрестности внутреннего зеркала никакие наклейки, например, талоны на проезд по платным дорогам. Это может ограничить зону действия датчика и обзор камеры, установленных в корпусе зеркала.

Механические стеклоподъемники

Дверные стекла опускаются и поднимаются с помощью ручек стеклоподъемников.

Электрические стеклоподъемники

⚠ Предупреждение

Будьте внимательны при использовании электрических стеклоподъемников. При их работе возможно травмирование, особенно детей.

Если на задних сиденьях находятся дети, включите систему безопасности детей для электростеклоподъемников.

Внимательно следите за стеклами во время закрывания. Удостоверьтесь в отсутствии предметов, которые могут быть зажаты.

Включить зажигание, чтобы можно было управлять стеклоподъемниками. Резервное питание отключено ⇨ 181.

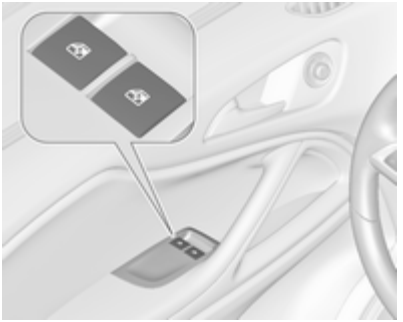

Потяните или нажмите клавишу выключателя стеклоподъемника, чтобы поднять или опустить стекло.

Слегка нажать или потянуть до первого фиксированного положения: стеклоподъемник будет подниматься или опускаться, пока переключатель включен.

Если клавишу выключателя стеклоподъемника потянуть или нажать в крайнее положение и затем отпустить, окно откроется или закроется в полностью автоматическом режиме, при этом включится функция защиты от защемления.

Для прекращения движения стекла вытяните или нажмите выключатель еще раз.

Защита от защемления

Если при автоматическом подъеме стекла в верхней половине окна возникнет сопротивление его движению, движение немедленно прекратится и окно вновь откроется.

Отключение функции защиты от защемления

Если ход стекла затруднен, например из-за наледи, включите зажигание, затем потяните клавишу выключателя до первого промежуточного положения и удерживайте ее в этом положении. Окно закроется, при этом функция защиты от защемления будет отключена. Для прекращения движения отпустите клавишу выключателя.

Система безопасности детей, задние стеклоподъемники

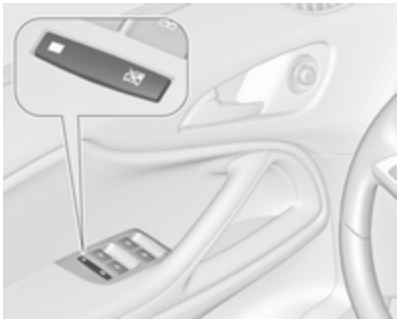

Для включения блокировки стекол задних дверей можно воспользоваться выключателем, при этом загорится светодиод индикатора. При повторном нажатии выключателя блокировка отключится.

Управление окнами снаружи

Управление стеклоподъемниками может осуществляться удаленно снаружи автомобиля.

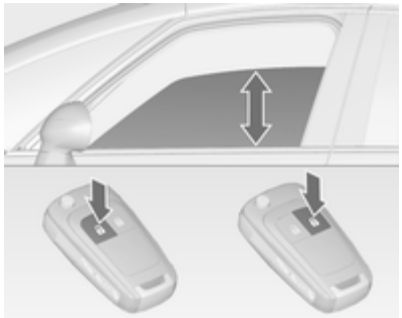

Для того чтобы открыть окна, нажмите и удерживайте нажатой клавишу.

Для того чтобы закрыть окна, нажмите и удерживайте нажатой клавишу.

Отпустите клавишу, чтобы прекратить движение стеклоподъемника.

Если окна полностью открыты или закрыты, дважды вспыхнут огни аварийной сигнализации.

Перегрузка

Если команда управления стеклоподъемником поступает несколько раз за определенный короткий промежуток времени, работа стеклоподъемника на некоторое время блокируется.

Инициализация электрических стеклоподъемников

Если стеклоподъемники не работают в автоматическом режиме (например, после отключения аккумуляторной батареи), на дисплее информационного центра водителя отобразится предупреждающее сообщение или код.

Информационные сообщения ⇨ 139.

Активируйте электронную систему, выполнив следующие действия:

1. Закройте двери.
2. Включите зажигание.

3. Потяните переключатель, удерживая его до закрывания окна стеклоподъемником, не отпускайте переключатель еще 2 секунды.
4. Повторите процедуру для каждого окна.

Обогрев заднего стекла

Включается при нажатии кнопки ⌧.

Обогрев включается только при работающем двигателе и через короткое время отключается.

В зависимости от типа двигателя, обогрев заднего стекла автоматически включается во время очистки дизельного сажевого фильтра.

Солнцезащитные козырьки

Для защиты от яркого света солнцезащитные козырьки могут опускаться и поворачиваться в сторону.

Если в солнцезащитный козырек встроено зеркало, во время движения оно должно быть закрыто крышкой.

Держатель водительского удостоверения расположен сзади на солнцезащитном козырьке.

Солнцезащитные шторки

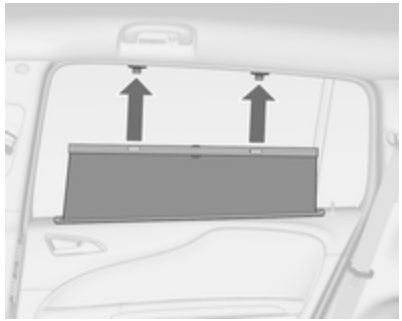

Чтобы сократить попадание солнечного света на сиденья второго ряда, потяните шторку вверх за ручку и зафиксируйте, вставив в проем рамы двери.

Крыша

Прозрачный люк

Панорамная крыша

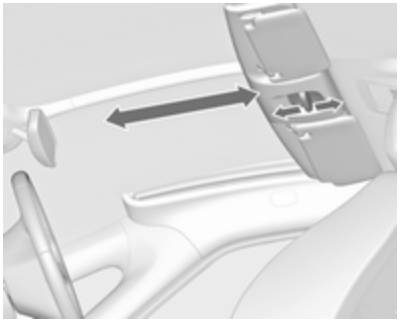

Сдвиньте назад ручку переключателя, чтобы открыть шторку панорамной крыши.

Сдвиньте ручку переключателя вперед, чтобы закрыть шторку панорамной крышки.

Солнцезащитная шторка

Шторка над задними сиденьями оборудована электроприводом.

Кнопка

= открыть
= закрыть

Слегка нажать кнопку или до первого фиксированного положения: солнцезащитная шторка будет открываться или закрываться, пока переключатель включен.

Сильно нажать кнопку или до второго фиксированного положения, а затем отпустить ее: солнцезащитная шторка будет открываться или закрываться автоматически. Для прекращения движения нажмите клавишу выключателя еще раз.

Защита от защемления

Если при автоматическом закрывании солнцезащитной шторки возникнет сопротивление движению, она немедленно остановится и вновь откроется.

Режим ожидания

Если ключ в замке зажигания находится в положении **1**, солнцезащитная шторка готова к работе ⇨ 181.

Инициализация после сбоя питания

После сбоя подачи питания привод шторки люка крыши будет работать в режиме ограниченной функциональности. Для инициализации системы:

1. Установите ключ в замке зажигания в положение **1**.

2. Дважды слегка нажмите на кнопку (открыть) до первого фиксированного положения; солнцезащитная шторка немного приоткроется.
3. Сразу же дважды слегка нажмите на кнопку (закрыть) до первого фиксированного положения; солнцезащитная шторка немного закроется.

   После шага 3 солнцезащитная шторка инициализирована, функция безопасности отключена.
4. Нажмите на кнопку (открыть) до первого фиксированного положения и удерживайте, пока солнцезащитная шторка не откроется полностью.
5. Нажмите на кнопку (закрыть) до первого фиксированного положения и удерживайте, пока солнцезащитная шторка не закроется полностью.

После этой процедуры солнцезащитная шторка инициализирована, функция безопасности действует.

Если во время инициализации второй раз сильно нажать или до второго фиксированного положения, процедура будет отменена.

Сиденья, системы защиты

Подголовники 42
Передние сиденья 44
Задние сиденья 50
Ремни безопасности 57
Система подушек безопасности 62
Системы безопасности детей … 67

Подголовники

Положение

⚠Предупреждение

Ездите только с правильно отрегулированным подголовником.

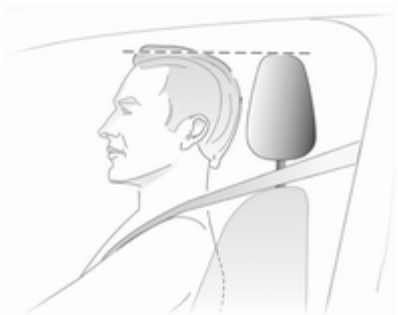

Верхний край подголовника должен находиться вровень с верхним уровнем головы пассажира. Если это невозможно, то для очень высоких людей следует установить самое высокое положение, а для людей низкого роста - опустить подголовник в самое низкое положение.

Регулировка

Подголовники передних сидений

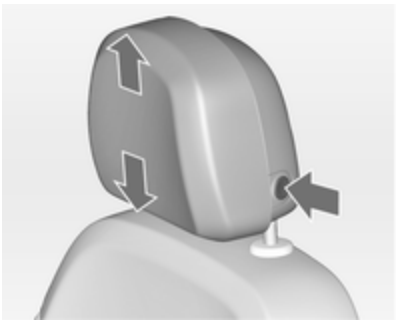

Регулировка высоты

Нажмите на кнопку фиксатора, отрегулируйте высоту, заблокируйте подголовник.

Регулировка горизонтального положения

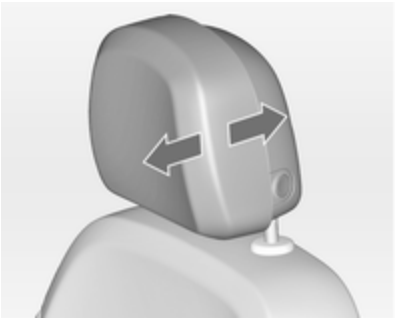

Чтобы отрегулировать положение подголовника в горизонтальном направлении, сдвиньте его вперед. Он имеет несколько промежуточных фиксированных положений.

Для возврата в крайнее заднее положение вытяните его вперед полностью и отпустите.

Подголовники задних сидений

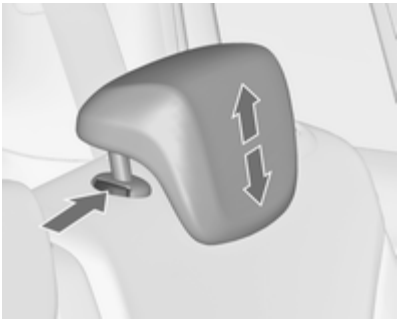

Регулировка высоты

Потяните подголовник вверх или нажмите пружину фиксатора и опустите подголовник вниз.

Снятие

Сжать две защелки, вытянуть подголовник вверх и снять его.

Активные подголовники

В случае удара в автомобиль сзади передняя часть активных подголовников слегка перемещается вперед. Таким образом обеспечивается поддержка головы и снижение опасности повреждения шеи вследствие удара в автомобиль сзади.

Примечание

Одобренные производителем принадлежности можно устанавливать только если сиденье не используется.

Передние сиденья

Положение сиденья

⚠Предупреждение

Ездите только с правильно отрегулированными сиденьями.

- Располагайтесь на сиденье как можно глубже. Отрегулируйте расстояние между сиденьем и педалями таким образом, чтобы при нажатии на педаль ноги были слегка согнуты. Сдвиньте переднее пассажирское сиденье назад насколько возможно.
- Плечи должны по возможности прижиматься к спинке сиденья. Установите спинку сиденья таким образом, чтобы можно легко дотянуться до рулевого колеса слегка согнутыми руками. При вращении рулевого колеса плечи должны опираться на спинку сиденья. Не допускается откидывать спинки сидений слишком далеко назад. Мы рекомендуем, чтобы угол наклона спинки не превышал 25°.
- Регулировка рулевого колеса ⇨ 109.
- Установите такую высоту сидения, чтобы обеспечить круговой обзор и хорошо видеть приборную панель. Зазор между головой и рамой крыши должен быть не меньше ладони. Бедра должны легко касаться сиденья, не давя на него.
- Регулировка подголовника ⇨ 42.
- Регулировка высоты ремней безопасности ⇨ 59.
- Отрегулируйте опору для бедер таким образом, чтобы расстояние между краем сиденья и подколенной впадиной составляло два пальца.
- Отрегулируйте поясничный упор так, чтобы сохранить естественную форму позвоночника.

Регулировка сидений

Начинать движение следует только если все ремни безопасности пристегнуты, а спинки сидений зафиксированы.

⚠Опасность

Чтобы избежать травмирования во время срабатывания подушки безопасности, не придвигайтесь к рулевому колесу ближе чем на 25 см.

⚠Предупреждение

Никогда не регулируйте сидение при движении автомобиля, поскольку оно может сместиться произвольно.

⚠Предупреждение

Не храните под сиденьями посторонние предметы.

Установка сиденья в требуемое положение

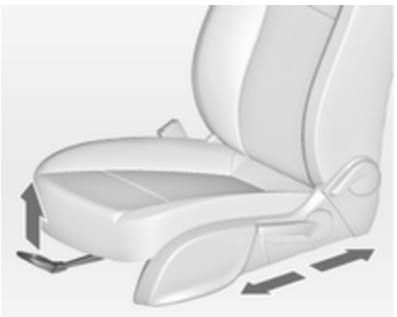

Потяните ручку, сдвиньте сиденье, отпустите ручку.

Спинки сидений

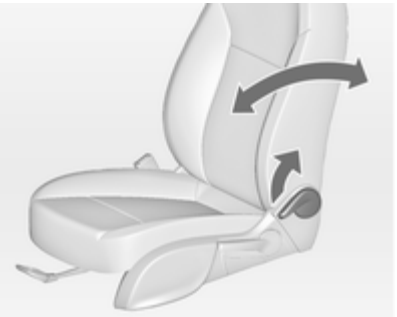

Потяните рычаг, отрегулируйте наклон и отпустите рычаг. Спинка сиденья должна зафиксироваться в новом положении с характерным щелчком.

Складывание спинки сиденья пассажира ⇨ 89.

Высота сиденья

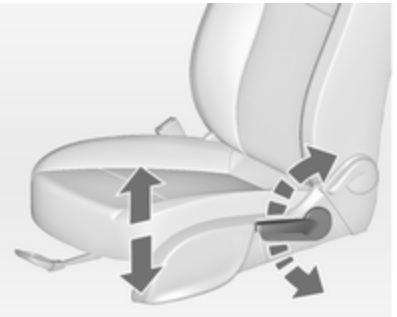

Для изменения высоты сидения выполните рычагом качающие движения

вверх = поднять сиденье
вниз = опустить сиденье

Наклон сидения

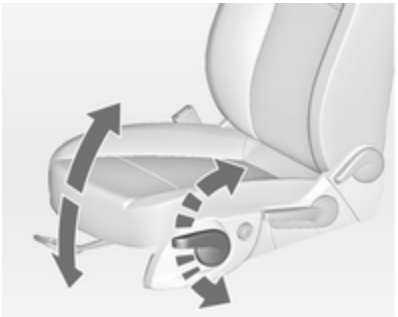

Для изменения высоты сидения выполните рычагом качающие движения

вверх = поднять передний край подушки
вниз = опустить передний край подушки

Поясничный упор

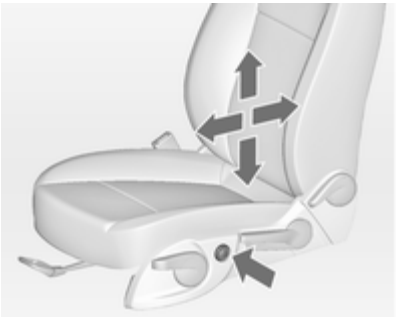

Отрегулируйте поясничную опору четырехпозиционным переключателем, чтобы настроить регулировку в соответствии с личным предпочтением.

Изменение высоты упора: сдвиньте рукоятку регулятора вверх или вниз.

Изменение глубины упора: сдвиньте рукоятку регулятора вперед или назад.

Регулируемая опора для бедер

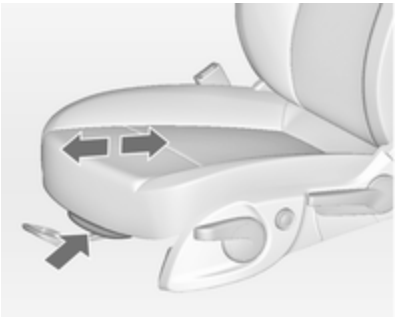

Потяните рычаг и переместите опору для бедер.

Электрический привод регулировки сидений

⚠ Предупреждение

При задействовании электропривода регулировки сидений следует проявлять осторожность. Использование данной

функции, особенно детьми, может привести к травмированию. Между подвижными деталями могут попасть посторонние предметы.

Внимательно следите за перемещением сиденья во время регулировки. Пассажиров также следует проинформировать об этом.

Продольное положение сиденья

Сдвиньте клавишу выключателя вперед/назад.

Высота сиденья

Сдвиньте клавишу выключателя вверх/вниз.

Наклон сидения

Сдвиньте передний край клавиши переднего выключателя вверх/вниз

Спинки сидений

Поверните клавишу выключателя вперед/назад.

Поясничный упор

Отрегулируйте поясничную опору четырехпозиционным переключателем, чтобы настроить регулировку в соответствии с личным предпочтением.

Изменение высоты упора: сдвиньте рукоятку регулятора вверх или вниз.

Изменение глубины упора: сдвиньте рукоятку регулятора вперед или назад.

Регулируемая опора для бедер

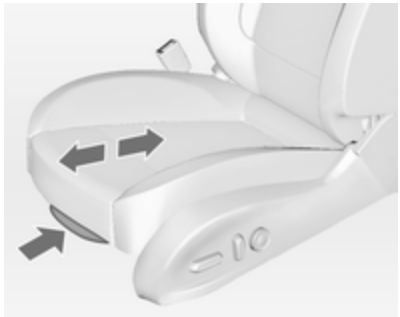

Потяните рычаг и переместите опору для бедер.

Перегрузка

В случае перегрузки электропривода регулировки сиденья его питание автоматически отключится на некоторое время.

Подлокотник

Стандартный подлокотник

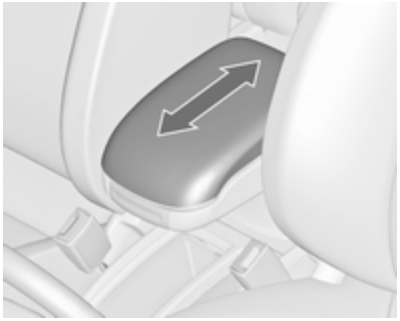

Подлокотник можно сдвинуть вперед. Под подлокотником расположено отделение для хранения мелких вещей.

Ящик для хранения вещей в подлокотнике ⇨ 78.

Подлокотник FlexConsole

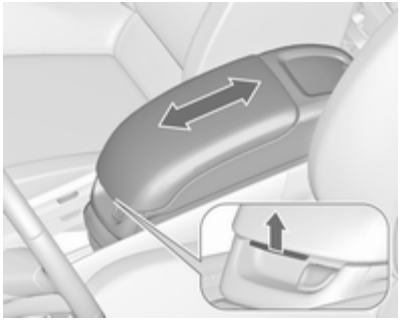

Подлокотник может перемещаться по направляющим на центральной консоли. Потяните за ручку, чтобы сместить подлокотник.

В подлокотнике на консоли имеется два отделения: выдвижной ящик и съемный подстаканник.

Ящик для хранения вещей в подлокотнике ⇨ 78.

Снятие подлокотника

Подлокотник FlexConsole можно снять.

Сожмите вместе кнопки фиксатора, расположенного в задней части подлокотника и откиньте его вниз.

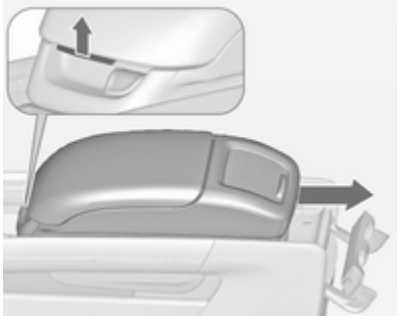

Потяните за ручку в передней части подлокотника и сдвиньте его назад, чтобы снять с консоли.

Установка осуществляется в обратном порядке.

Подогрев

Для установки нужного подогрева сиденья нажмите один или несколько раз на кнопку соответствующего сиденья. Выбранный уровень подогрева указывается на встроенном в кнопку индикаторе.

Людям с чувствительной кожей долгое время пользоваться максимальным подогревом не рекомендуется.

Подогрев сидений осуществляется только при работающем двигателе и в режиме Autostop.

Система автоматической остановки и пуска двигателя ⇨ 183.

Задние сиденья

Сиденья второго ряда

⚠ Предупреждение

Во время регулировки или складывания сидений или спинок сидений второго и третьего ряда держите руки и ноги на удалении от зоны перемещения.

Не храните под сиденьями посторонние предметы.

Никогда не регулируйте сидение при движении автомобиля, поскольку оно может сместиться произвольно.

Начинать движение следует только если все ремни безопасности пристегнуты, а спинки сидений зафиксированы.

Нетрансформируемые сиденья

Установка сиденья в требуемое положение

Положение сидений второго ряда в продольном направлении может регулироваться индивидуально.

Потяните за ручку, сдвиньте сиденье, отпустите ручку, сиденье зафиксируется.

Сиденья можно зафиксировать в промежуточном положении.

Спинки сидений

Наклон спинки каждого сиденья регулируется индивидуально, при этом предусмотрено три фиксированных положения.

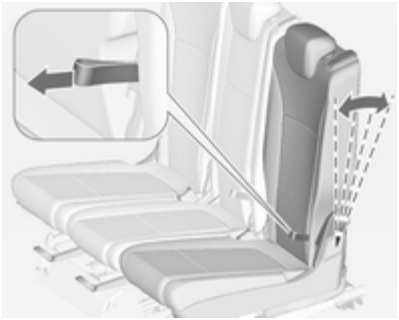

Потяните за лямку, отрегулируйте наклон спинки, отпустите лямку и зафиксируйте положение спинки сиденья.

⚠ Предупреждение

Переводить спинку сиденья в вертикальное положение необходимо только для увеличения объема багажного отделения. Не допускается использовать это положение для перевозки пассажиров.

Багажное отделение, складывание спинок сидений ⇨ 89.

Функция облегчения посадки

Для облегчения посадки на сиденья третьего ряда можно отклонить спинки боковых сидений второго ряда.

Потяните рычаг фиксатора, наклоните спинку и сдвиньте сиденье вперед.

Возвращение сиденья в исходное положение

Сначала сдвиньте сиденье в необходимое положение, затем откиньте назад спинку.

Убедитесь, что сиденье зафиксировалось в разложенном положении.

Трансформируемые сиденья

Сиденья могут использоваться в двух конфигурациях:

Стандартная конфигурация — все три сиденья могут быть использованы для перевозки пассажиров, регулировка положения осуществляется индивидуально.

Конфигурация повышенной комфортности — для перевозки пассажиров могут использоваться только крайние сиденья, однако при этом обеспечивается максимальный комфорт.

Установка сиденья в требуемое положение

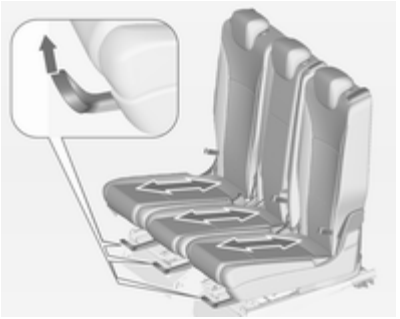

В нормальной конфигурации положение сидений второго ряда в продольном направлении может регулироваться индивидуально.

Потяните расположенную под сиденьем ручку, сдвиньте сиденье в необходимом направлении и отпустите ручку, при этом сиденье должно зафиксироваться.

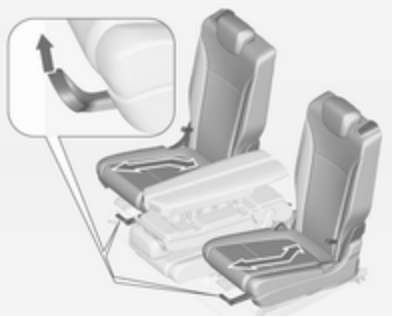

В конфигурации повышенной комфортности, когда среднее сиденье трансформируется в подлокотник, боковые сиденья можно дополнительно регулировать в поперечном направлении.

Сиденья можно зафиксировать в промежуточном положении.

Перевод сидений в положение максимального удобства

- Нажмите кнопку фиксатора ⇨ 42 и сложите подголовник среднего сиденья.

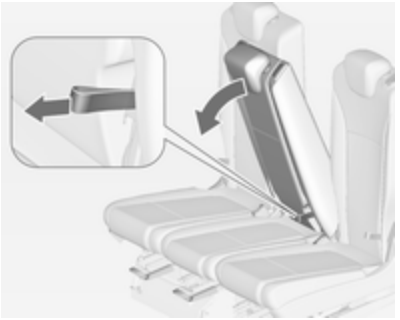

- Потяните за лямку и сложите спинку среднего сиденья.

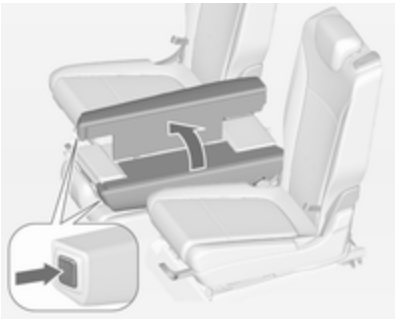

- Нажмите кнопки, расположенные слева и справа от подголовника среднего сиденья, и сложите спинку сиденья, трансформировав ее в подлокотник. Установите части спинки на место подлокотника.
- Потяните ручки под боковыми сиденьями и сдвиньте сиденья назад. В заднем положении сиденья смещаются в поперечном направлении. Сиденье должно зафиксироваться в новом положении.

  Такое положение обеспечивает наибольшее удобство посадки на боковых сиденьях.

Внимание

Если среднее сиденье трансформировано в подлокотник, а боковые сиденья переведены в положение максимального комфорта:

- Не используйте функцию облегчения посадки ⇨ 50.
- Не складывайте спинки боковых сидений.
- Не раскладывайте спинку среднего сиденья.
- Не раскладывайте и не складывайте сиденья третьего ряда ⇨ 55.

Это может привести к повреждению сидений.

⚠Предупреждение

Переводить сиденья второго ряда в положение максимального комфорта допускается только в том случае, если сиденья третьего ряда не заняты.

Перевод сидений в обычное положение

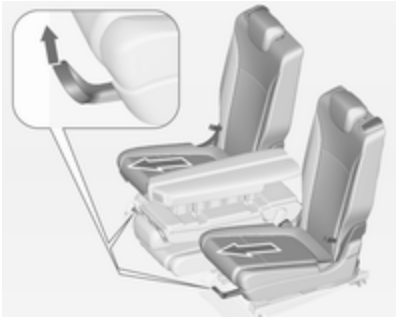

- Потяните ручки под боковыми сиденьями и сдвиньте сиденья вперед.

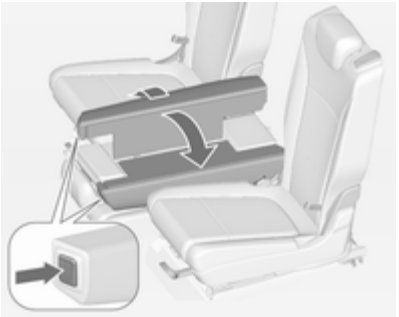

- Нажмите кнопки, расположенные слева и справа от подголовника среднего сиденья, и разложите подлокотник, трансформировав его в спинку сиденья.
- Разложите спинку среднего сиденья. Отрегулируйте положение, потянув за лямку.

Внимание
Прежде чем поднимать спинку среднего сиденья, убедитесь, что ее половинки переведены из положения подлокотника в горизонтальное положение.

Проследите, чтобы все детали правильно зафиксировались.

Спинки сидений

Наклон спинки сиденья регулируется индивидуально; предусмотрено три фиксированных положения.

Потяните за лямку, отрегулируйте наклон спинки, отпустите лямку и зафиксируйте положение спинки сиденья.

⚠Предупреждение

Переводить спинку сиденья в вертикальное положение необходимо только для увеличения объема багажного отделения. Не допускается использовать это положение для перевозки пассажиров.

Багажное отделение, складывание спинок сидений ⇨ 89.

Функция облегчения посадки

Для облегчения посадки на сиденья третьего ряда можно отклонить спинки боковых сидений второго ряда.

Потяните рычаг фиксатора, наклоните спинку и сдвиньте сиденье вперед.

Внимание

Если среднее сиденье трансформировано в подлокотник, а боковые сиденья переведены в положение максимального комфорта:

- Не используйте функцию облегчения посадки.
- Не пытайтесь регулировать угол наклона спинки за лямку.

Это может привести к повреждению сидений.

Возвращение сиденья в исходное положение

Сначала сдвиньте сиденье в необходимое положение, затем откиньте назад спинку.

Убедитесь, что сиденье зафиксировалось в разложенном положении.

Сиденья третьего ряда

⚠Предупреждение

Во время регулировки или складывания сидений или спинок сидений второго и третьего ряда держите руки и ноги на удалении от зоны перемещения.

Не храните под сиденьями посторонние предметы.

Никогда не регулируйте сидение при движении автомобиля, поскольку оно может сместиться произвольно.

Начинать движение следует только если все ремни безопасности пристегнуты, а спинки сидений зафиксированы.

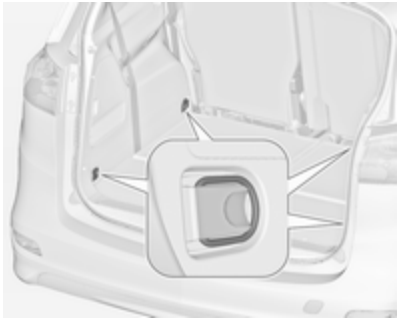

Внимание

Прежде чем устанавливать или складывать сиденья, необходимо демонтировать все с боковых направляющих и отсоединить от крепежных проушин.

Крепежные проушины необходимо сложить.

Если сиденья третьего ряда не нужны или нужно увеличить объем багажного отделения, сиденья можно сложить вниз.

Сиденья третьего ряда можно использовать только в том случае, если среднее сиденье второго ряда не трансформировано в подлокотник.

Раскладывание сидений

- Сложите защитный коврик ⇨ 96 и уберите крышку багажного отделения ⇨ 93.

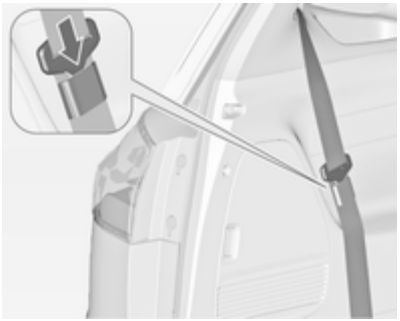

- Вставьте язычки боковых ремней безопасности в специальные карманы, расположенные на ремнях.

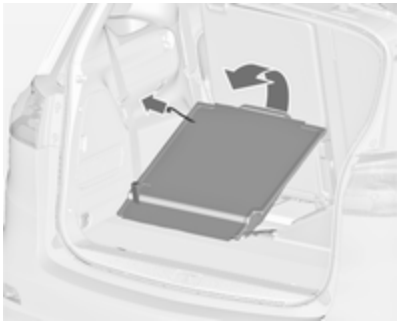

- Потяните спинку сиденья за верхнюю лямку, чтобы разложить ее, и зафиксируйте в разложенном положении.

Складывание сидений

- Нажмите кнопку фиксатора ⇨ 42 и сложите подголовник.
- Вставьте язычки боковых ремней безопасности в специальные карманы, расположенные на ремнях.

- Потяните за нижнюю лямку, одновременно наклоняя спинку вперед, и опустите сиденье на пол автомобиля.
- Установите защитный коврик ⇨ 96 и крышку багажного отделения ⇨ 93.

Ремни безопасности

Ремни безопасности сиденья блокируются при резком разгоне или замедлении автомобиля, удерживая пассажиров в сидячем положении. Тем самым существенно снижается опасность получения травмы.

⚠Предупреждение

Перед каждой поездкой необходимо пристегнуть ремень безопасности.

Не пристегнутые ремнями лица при авариях представляют собой угрозу всем другим пассажирам и самим себе.

Ремень безопасности сиденья предназначен для пользования только одним пассажиром. Система детских кресел безопасности ⇨ 67.

Необходимо периодически проверять все детали ремней безопасности на отсутствие повреждений, чистоту и работоспособность.

Компоненты с сильными повреждениями следует заменить. После аварии ремни безопасности и сработавшие преднатяжители ремней следует заменить в мастерской.

Примечание
Убедитесь, что ремни не повреждены обувью или острыми предметами и не пережаты. Исключите попадание грязи во втягивающий механизм ремня.

Напоминание о ремне безопасности

Для каждого сиденья имеется индикатор непристегнутого ремня безопасности. Индикатор передних сидений отображается в виде значка в кольце тахометра ⇨ 123, а задних сидений в виде значков или на дисплее информационного центра водителя ⇨ 132.

Ограничители натяжения ремней

На передних сиденьях усилие, действующее на туловище, снижается постепенным освобождением ремня безопасности во время столкновения.

Преднатяжители ремней безопасности

При фронтальном столкновении или наезде сзади определенной тяжести ремни безопасности автоматически натягиваются.

⚠Предупреждение

Неверное обращение с преднатяжителями ремней безопасности (например, снятие или установка ремней безопасности) может привести к срабатыванию преднатяжителей.

На срабатывание преднатяжителей ремней безопасности указывает постоянно горящий контрольный индикатор ⇨ 124.

Сработавшие преднатяжители ремней безопасности следует заменить в мастерской. Преднатяжители ремней безопасности срабатывают только один раз.

Примечание
Запрещается прикреплять или устанавливать принадлежности или другие объекты, которые могут мешать работе преднатяжителей ремней безопасности. Запрещается вносить какие-либо изменения в компоненты преднатяжителей ремней безопасности, так как это сделает недействительным разрешение на эксплуатацию автомобиля данного типа.

Трехточечный ремень безопасности

Пристегивание ремня безопасности

Вытянуть ремень безопасности из подматывающего механизма, не перекручивая направить его поперек туловища и вставить язычок защелки ремня безопасности в пряжку. Во время движения автомобиля следует регулярно подтягивать поясную часть ремня, вытягивая ремень за плечевую часть.

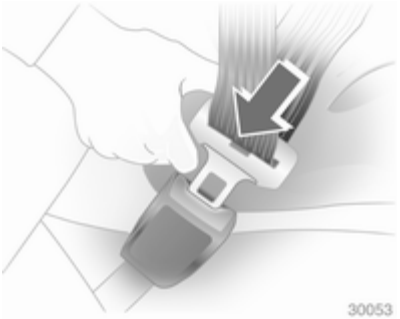

Свободная или громоздкая одежда мешают плотной установке ремня. Не оставляйте между ремнем и телом посторонних предметов, таких как сумки и мобильные телефоны.

⚠Предупреждение

Ремень не должен проходить поверх имеющихся в карманах одежды твердых или бьющихся предметов.

Индикатор непристегнутого ремня безопасности, ⇨ 123 и ⇨ 132.

Регулировка высоты

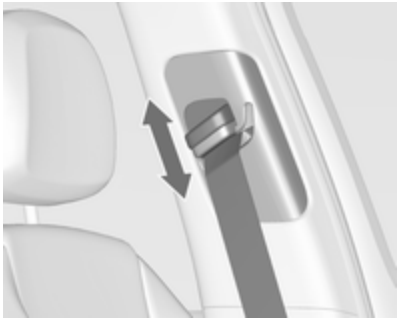

1. Слегка вытяните ремень.
2. Нажмите на кнопку.
3. Отрегулируйте высоту и зафиксируйте положение.

При правильно отрегулированной высоте ремень должен проходить через плечо. Он не должен касаться горла или предплечья.

Запрещается регулировать высоту ремня во время движения.

Демонтаж

Для того чтобы снять ремень, нажмите красную кнопку на его замке.

Ремень безопасности среднего сиденья второго ряда

Среднее сиденье оборудовано специальным трехточечным ремнем безопасности.

Потяните язычки ремня, чтобы выправить его из расположенного на крыше держателя.

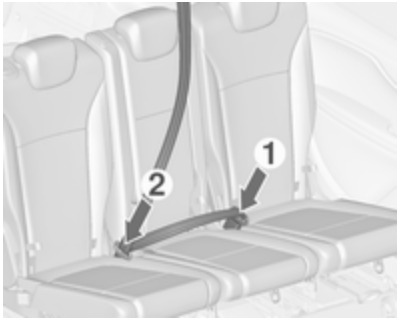

Извлеките нижний язычок ремня из держателя и вставьте его в левый замок (**1**) среднего сиденья. Вставьте верхний язычок в правый замок (**2**), расположив ремень таким образом, чтобы ремень прошел поверх ног и через плечо. Следите за тем, чтобы ремень не перекручивался.

Чтобы снять ремень безопасности, сначала нажмите кнопку на правом замке (**2**) и извлеките из него верхний язычок. Затем нажмите кнопку на левом замке (**1**) и извлеките из

него нижний язычок. Ремень безопасности сиденья убирается автоматически.

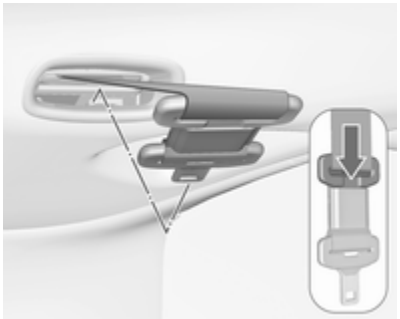

Вставьте верхний язычок защелки ремня в фиксатор, нажав на него. Соединенные вместе язычки защелок ремня поверните относительно ремня на 180°.

Вставьте защелки в держатель ремня безопасности на крыше, при этом нижний язычок защелки должен быть направлен вперед.

Ремни безопасности сидений третьего ряда

Сиденья третьего ряда оборудованы трехточечными ремнями безопасности.

Если ремни безопасности не используются, а также перед складыванием сидений, необходимо вставить язычки боковых ремней безопасности в специальные карманы, расположенные на ремнях.

Если среднее сиденье второго ряда разложено и на нем находится пассажир, пристегнутый ремнем безопасности, на левом сиденье третьего ряда может располагаться человек, рост которого не должен превышать 150 см.

Если вытянуть ремень безопасности среднего сиденья, на его обратной стороне можно увидеть

предупреждающую этикетку, предназначенную для пассажира левого сиденья третьего ряда.

Пользование ремнем безопасности во время беременности

⚠Предупреждение

Во избежание давления на нижнюю часть живота поясной ремень должен проходить через область таза как можно ниже.

Система подушек безопасности

В зависимости от оснащения автомобиля оборудованием в состав системы надувных подушек безопасности могут входить несколько отдельных систем.

Сработавшие подушки безопасности надуваются за несколько миллисекунд. Кроме того, она так быстро стравливает воздух, что в момент столкновения срабатывания подушек зачастую не замечают.

⚠Предупреждение

При непрофессиональном вмешательстве подушка безопасности может сработать взрывоподобно.

Примечание
Системы надувных подушек безопасности и электронные схемы управления преднатяжителями ремней безопасности находятся в зоне центральной консоли. Не следует подносить к ним намагниченные предметы.

Не приклеивайте посторонние предметы к панелям, прикрывающим подушки безопасности, и не закрывайте их другими материалами.

Каждая подушка безопасности срабатывает однократно. Замените сработавшие подушки безопасности на станции техобслуживания. Помимо этого, возможно, придется заменить рулевое колесо, приборную панель, элементы обшивки, уплотнители дверей, ручки и сиденья.

Не допускается внесение изменений в систему подушек безопасности, в этом случае автомобиль теряет разрешение на эксплуатацию.

При срабатывании надувных подушек безопасности выходящий из них горячий газ может привести к ожогам.

Индикатор системы подушек безопасности ⇨ 124.

Система передних подушек безопасности

Система передних подушек безопасности состоит из двух подушек: одной в рулевом колесе и одной в приборной панели со стороны переднего пассажира. Эти подушки можно определить по надписи AIRBAG.

Кроме того, предупреждающая маркировка имеется сбоку на панели приборов (видна только при открывании двери переднего пассажира) или на противосолнечном козырьке со стороны переднего пассажира.

Система передних подушек безопасности срабатывает в случае удара спереди при достаточно серьезной аварии. Зажигание должно быть включено.

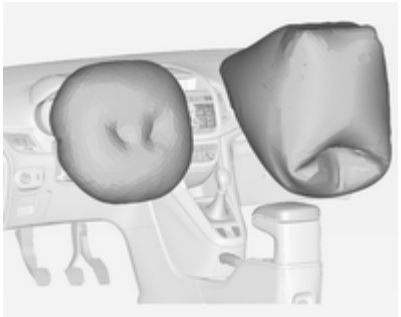

Надутые воздушные подушки безопасности амортизируют удар, тем самым они снижают опасность значительного травмирования верхней части туловища и головы переднего пассажира и водителя.

⚠Предупреждение

Оптимальная защита обеспечивается только в том случае, если сидение установлено в правильном положении ⇨ 44.

В области раскрытия подушки безопасности не должно быть каких-либо препятствий.

Правильно установите и надежно закрепите ремень безопасности. Только в этом случае можно расчитывать на защиту подушкой безопасности.

Система боковых подушек безопасности

В состав системы боковых подушек безопасности входит воздушная подушка безопасности в спинке каждого переднего сиденья. Эти подушки можно определить по надписи **AIRBAG**.

Система боковых подушек безопасности срабатывает в случае бокового удара при достаточно серьезной аварии. Зажигание должно быть включено.

Надутые воздушные подушки безопасности амортизируют удар, тем самым они снижают опасность травмирования верхней части туловища и таза в случае серьезного бокового удара.

⚠Предупреждение

В области раскрытия подушки безопасности не должно быть каких-либо препятствий.

Примечание

Используйте только разрешенные для автомобиля чехлы сидений. Не закрывайте подушки безопасности.

Система шторок безопасности для защиты головы

Система шторок безопасности включает подушки безопасности, установленные в раме крыши с каждой стороны. Эти подушки можно определить по надписи **AIRBAG** на стойках крыши.

Система подушек безопасности головы срабатывает в случае бокового удара при достаточно серьезной аварии. Зажигание должно быть включено.

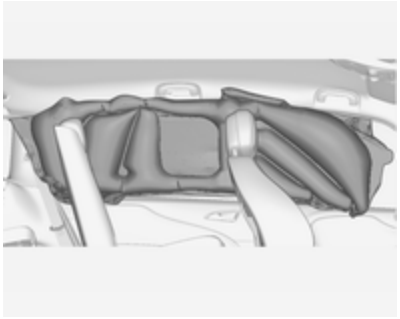

Надутые воздушные подушки безопасности амортизируют удар, тем самым они снижают опасность травмирования головы в случае серьезного бокового удара.

Система шторок безопасности не защищает пассажиров на третьем ряду сидений.

⚠Предупреждение

В области раскрытия подушки безопасности не должно быть каких-либо препятствий.

На крюки ручек, расположенных над дверьми, можно вешать только легкие предметы одежды (без вешалок). В этой одежде не должно быть посторонних предметов.

Отключение подушки безопасности

Систему воздушных подушек безопасности переднего пассажира следует отключить, если на этом сиденье будет установлено детское кресло безопасности. Системы боковых воздушных подушек и шторок безопасности, преднатяжители ремней безопасности и все системы воздушных подушек безопасности водителя останутся активными.

Систему воздушных подушек безопасности переднего пассажира можно отключить ключом, вставив его в выключатель с замком, который расположен с правой стороны приборной панели.

Установите выключатель в необходимое положение с помощью ключа зажигания:

ВЫКЛ = воздушная подушка безопасности переднего пассажира отключена и в случае столкновения не сработает. Индикатор ВЫКЛ на центральной консоли горит постоянно. Детская система безопасности может быть установлена в соответствии с инструкциями, указанными в разделе **Места, где можно устанавливать детские сиденья** ⇨ 69. Взрослому пассажиру не разрешается занимать сиденье переднего пассажира.

ВКЛ = воздушная подушка безопасности переднего пассажира включена. Установка детского кресла безопасности запрещается.

⚠ Опасность

Существует смертельная опасность для ребенка в детском кресле безопасности на сиденье при срабатывании надувной подушки безопасности переднего пассажира.

Существует смертельная опасность для взрослого пассажира на сиденье, если надувная подушка безопасности переднего пассажира отключена.

Если после включения зажигания контрольный индикатор ВКЛ загорается примерно на 60 секунд, это означает, что в случае столкновения подушка безопасности переднего пассажира сработает.

Если одновременно загораются оба контрольных индикатора, это означает выход системы из строя. Состояние системы не распознается, поэтому никому не разрешается занимать сиденье переднего пассажира. Следует незамедлительно обратиться в мастерскую.

Изменять положение выключателя необходимо только на стоящем автомобиле при выключенном зажигании.

Это состояние сохраняется до следующего изменения.

Индикатор отключения подушки безопасности ⇨ 124.

Системы безопасности детей

Мы рекомендуем использовать систему детских кресел безопасности Opel, которая разработана специально для этого автомобиля.

При использовании системы пассивной безопасности детей, выполняйте требования инструкций по установке и эксплуатации этой системы, а также инструкций, прилагаемых к ней.

Всегда соблюдайте местные или национальные законы и правила. В отдельных странах установка детских сидений на некоторых местах запрещена.

⚠Предупреждение

Если на переднем пассажирском сиденье установлена детская система безопасности, необходимо отключить переднюю пассажирскую подушку безопасности. В противном случае при срабатывании подушки безопасности ребенок может получить смертельные травмы.

Это особенно важно, если на переднее пассажирское сиденье установлена детская система безопасности, в которой ребенок ориентирован лицом по направлению движения.

Отключение подушки безопасности ⇨ 65.

Правильный выбор системы

Задние сиденья являются наиболее удобным местом для установки детского кресла.

Дети должны в течение максимального времени сидеть в автомобиле лицом против направления движения. Это обеспечивает уменьшенное усилие на слабый позвоночник ребенка в случае аварии.

Допускается использовать детские автокресла, соответствующие нормам ECE 44-03 или ECE 44-04. Требование об обязательном использовании детских автокресел для перевозки детей предусмотрено законодательством.

Убедитесь в том, что установленная система безопасности ребенка совместима с данным автомобилем.

Убедитесь в том, что крепления системы безопасности детей расположены в надлежащих местах автомобиля.

Посадка и высадка детей из автомобиля разрешается только со стороны тротуара.

Если система безопасности детей не используется, закрепите сиденье ремнем безопасности или снимите его с автомобиля.

Примечание
Системы безопасности детей запрещается обклеивать и покрывать любыми другими материалами.

После аварии сработавшую систему безопасности детей необходимо заменить.

Места для установки детских кресел безопасности

Допустимые варианты крепления системы безопасности детей

Классификация по массе тела и возрасту	На переднем пассажирском сидении		На крайних сиденьях второго ряда	На среднем сиденье второго ряда	На сиденьях третьего ряда
	подушка безопасности включена	подушка безопасности отключена			
Группа 0: до 10 кг или примерно до 10 месяцев	X	U[1]	U[2]	X	U
Группа 0+: до 13 кг или примерно до 2 лет	X	U[1]	U[2]	X	U
Группа I: от 9 до 18 кг или примерно от 8 месяцев до 4 лет	X	U[1]	U[2]	X	U
Группа II: от 15 до 25 кг или примерно от 3 до 7 лет	X	X	U	X	U
Группа III: от 22 до 36 кг или примерно от 6 до 12 лет	X	X	U	X	U

[1] = Только при отключенной подушке безопасности переднего пассажира. Если система безопасности детей крепится ремнем безопасности с трехточечным креплением, то с помощью регулятора высоты установите наибольшую высоту сиденья и убедитесь, что плечевая ветвь ремня безопасности проходит от верхнего крепления ремня вперед. Установите спинку сиденья как можно ближе к вертикальному положению, чтобы обеспечить необходимое натяжение ремня со стороны замка.
[2] = Сиденья с системами крепления ISOFIX и Top-Tether ⇨ 72.
U = Универсально для использования с трехточечным ремнем безопасности.
X = Для этой весовой категории использование систем безопасности детей не разрешается.

Допустимые варианты крепления системы безопасности детей ISOFIX

Весовая категория	Размер	Крепление	На переднем пассажирском сидении	На крайних сиденьях второго ряда	На среднем сиденье второго ряда	На сиденьях третьего ряда
Группа 0: до 10 кг	E	ISO/R1	X	IL	X	X
Группа 0+: до 13 кг	E	ISO/R1	X	IL	X	X
	D	ISO/R2	X	IL	X	X
	C	ISO/R3	X	IL	X	X
Группа I: от 9 до 18 кг	D	ISO/R2	X	IL	X	X
	C	ISO/R3	X	IL	X	X
	B	ISO/F2	X	IL, IUF	X	X
	B1	ISO/F2X	X	IL, IUF	X	X
	A	ISO/F3	X	IL, IUF	X	X

IL = Допускается при использовании системы крепления ISOFIX, разработанной специально для данного автомобиля, ограниченной применяемости или полууниверсального типа. Система крепления ISOFIX должна быть разрешена для применения на данной модели автомобиля.
IUF = Можно применять детские кресла безопасности с креплением ISOFIX, устанавливаемые в направлении движения автомобиля, универсальной категории, предназначенные для применения для данного весового класса.
X = Для пассажиров этой весовой категории использование систем ISOFIX не допускается.

Группа размера системы ISOFIX и тип детского кресла

A - ISO/F3 = Устанавливаемое лицом по ходу автомобиля кресло для детей в верхнем сегменте весовой категории от 9 до 18 кг.
B - ISO/F2 = Устанавливаемое лицом по ходу автомобиля кресло для детей в нижнем сегменте весовой категории от 9 до 18 кг.
B1 - ISO/F2X = Устанавливаемое лицом по ходу автомобиля кресло для детей в нижнем сегменте весовой категории от 9 до 18 кг.
C - ISO/R3 = Устанавливаемое лицом против хода автомобиля кресло для детей в верхнем сегменте весовой категории до 18 кг.
D - ISO/R2 = Устанавливаемое лицом против хода автомобиля кресло для детей в нижнем сегменте весовой категории до 18 кг.
E - ISO/R1 = Устанавливаемое лицом против хода автомобиля кресло для маленьких детей в весовой категории до 13 кг.

Система ISOFIX крепления детских кресел безопасности

Прикрепить разрешенную для применения в автомобиле систему крепления ISOFIX детских кресел безопасности к монтажным кронштейнам ISOFIX. Позиции крепления ISOFIX детских кресел безопасности, применяемые для конкретного автомобиля, отмечены в таблице сокращением IL.

Места расположения крепежных скоб системы ISOFIX отмечены на спинке сиденья.

Прежде чем устанавливать детское кресло, разложите подголовник ⇨ 42.

При установке на второй ряд сидений детского кресла с системой крепления ISOFIX рекомендуется отрегулировать продольное положение нетрансформируемого сиденья, на которое устанавливается детское кресло, сместив его полностью назад и затем вперед на три щелчка. Среднее трансформирующееся сиденье (в соответствующей комплектации) должно быть разложено ⇨ 50.

Система безопасности детей Top-Tether

Верхние проушины крепления ремней детских кресел безопасности промаркированы символом детского кресла .

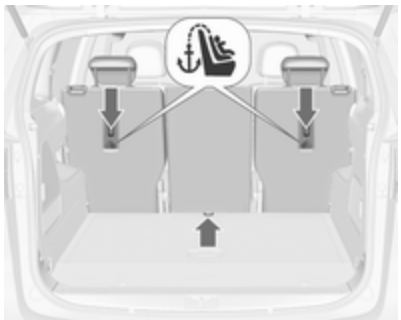

В зависимости от особенностей комплектации в том или ином регионе автомобиль может быть оборудован двумя или тремя буксирными проушинами.

Помимо системы крепления ISOFIX следует прикрепить ремень Top-tether детского кресла безопасности к проушинам крепления

Top-tether. Лента должна проходить между двумя направляющими стойками подголовника.

Позиции крепления ISOFIX детских кресел безопасности универсальной категории применения, отмечены в таблице сокращением IUF.

Места для хранения

Вещевые ящики 74
Багажное отделение 89
Багажник, устанавливаемый на крыше 106
Сведения о разрешенных нагрузках 107

Вещевые ящики

Места для хранения

⚠Предупреждение

Не размещайте в отсеках для хранения тяжелые или острые предметы. При сильном торможении, резком повороте или аварии крышка отсека для хранения может открыться, и выпавшие предметы могут травмировать находящихся в автомобиле людей.

Ящик для хранения на щитке приборов

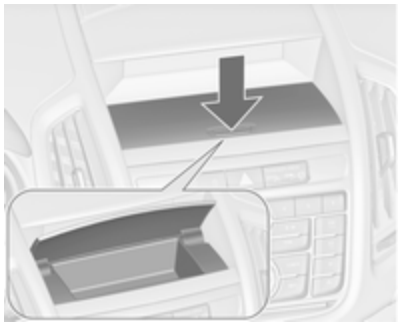

В панели приборов перед информационным дисплеем имеется вещевое отделение. Чтобы открыть крышку, на нее необходимо слегка надавить.

Перчаточный ящик

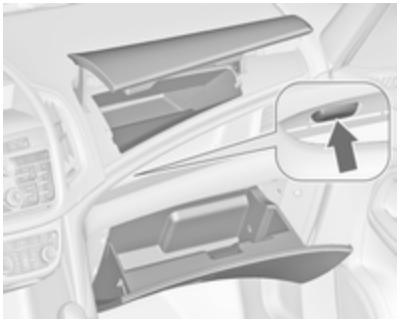

Со стороны пассажира в панели приборов имеется два перчаточных ящика.

Чтобы открыть верхний ящик, необходимо сначала открыть нижний ящик и нажать кнопку, расположенную внутри него слева.

Чтобы открыть нижний ящик, потяните за ручку.

Во время движения перчаточные ящики должны быть закрыты.

Подстаканники

Передний подстаканник

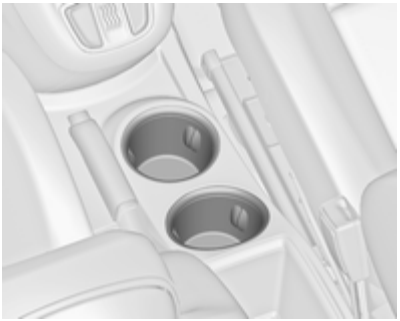

Подстаканники расположены в центральной консоли между передними сиденьями.

Сдвижной подстаканник в подлокотнике FlexConsole

Подстаканник можно перемещать по расположенным в подлокотнике FlexConsole направляющим или снять совсем.

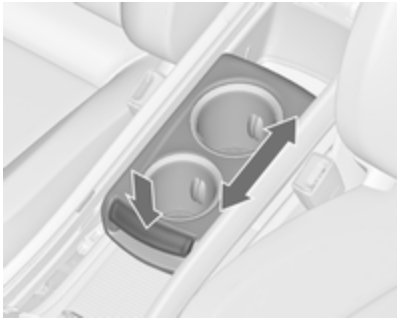

Нажмите на ручку в передней части подстаканника, чтобы сместить его.

Подлокотник ⇨ 49.

Снятие подстаканника

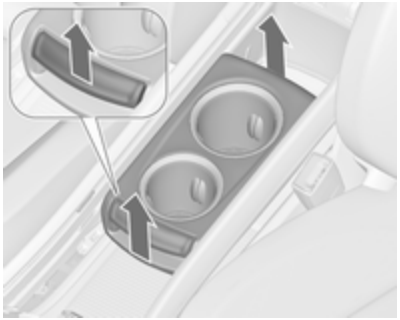

Потяните за ручку в передней части подстаканника и снимите его с консоли, потянув вверх.

Установка осуществляется в обратном порядке.

Примечание
Установите подстаканник в направлении, показанном на иллюстрации. В противном случае подстаканник может не зафиксироваться должным образом.

Задний подстаканник

Еще один подстаканник расположен между сиденьями третьего ряда.

Держатели для бутылок

В карманах на передних и задних дверях имеются специальные отделения для бутылок.

Передний ящик для хранения вещей

Отсек для хранения вещей находится рядом рулевым колесом.

Вещевой ящик панели двери

На панелях обивки передних дверей предусмотрены дополнительные отделения для хранения мелких вещей, например сотового телефона.

Верхняя консоль

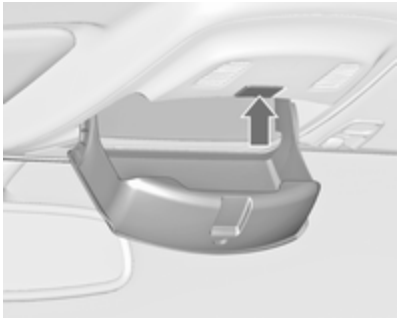

Нажмите кнопку, чтобы открыть вещевое отделение.

Общая масса предметов, которые можно хранить в этом отделении, не должна превышать 0,2 кг.

Вещевой ящик под сиденьем

Вещевое отделение

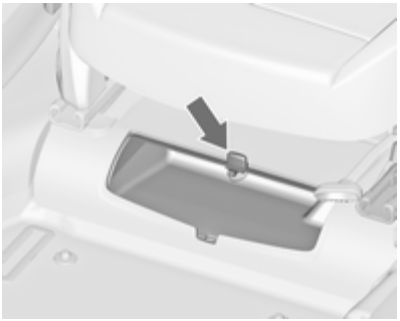

Под сиденьем переднего пассажира имеется вещевое отделение. Сдвиньте шторку, чтобы открыть или закрыть вещевое отделение. Максимальная нагрузка: 1,5 кг.

Выдвижной вещевой ящик под сиденьем

Утопить кнопку в гнезде и вытащить ящик наружу. Максимальная нагрузка: 3 кг. Чтобы закрыть ящик, нажать на него до фиксации.

Вещевое отделение в подлокотнике

Вещевое отделение в стандартном подлокотнике

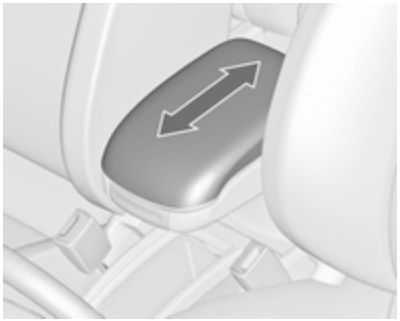

В консоли под подлокотником имеется дополнительное вещевое отделение. Чтобы открыть его, сдвиньте подлокотник вперед.

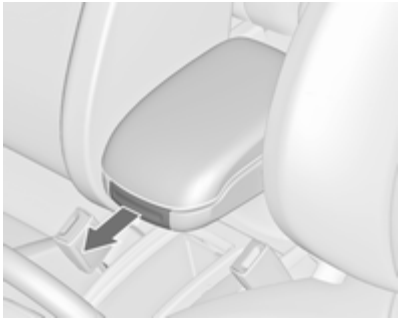

Под подлокотником находится выдвижной ящик. Потяните его, чтобы открыть.

Вещевое отделение в подлокотнике FlexConsole

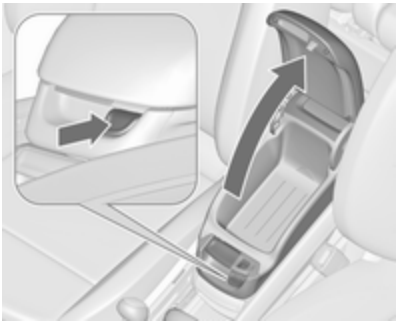

Нажмите кнопку, чтобы открыть вещевое отделение под крышкой подлокотника.

В задней части подлокотника расположено еще одно отделение для хранения вещей. Сдвиньте крышку, чтобы открыть его.

Отсек хранения вещей в центральной консоли

Центральная консоль

Ящик для хранения вещей можно использовать для хранения мелких предметов.

Сдвиньте крышку назад, чтобы открыть ее.

Задняя консоль

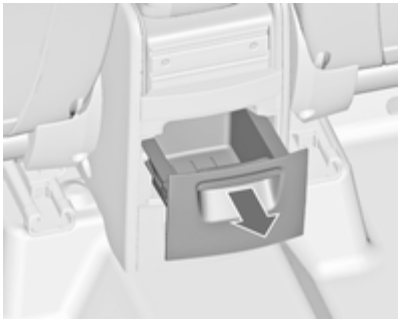

Сзади на консоли FlexConsole имеется дополнительный выдвижной ящик. Потяните его, чтобы открыть.

Внимание
Запрещается класть угли, золу и другие тлеющие материалы.

Задняя система перевозки грузов

Система для перевозки четырех велосипедов

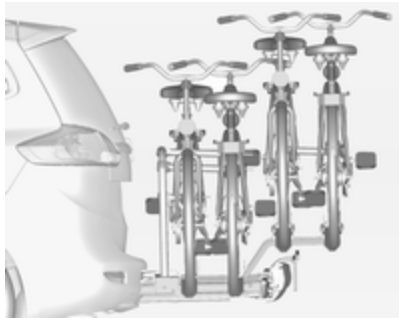

Задняя система перевозки грузов (система Flex-Fix) позволяет перевозить два велосипеда на выдвижной каретке, встроенной в днище автомобиля. С помощью дополнительного кронштейна можно закрепить еще два велосипеда. Транспортировка других объектов запрещена.

Максимальная грузоподъемность задней системы перевозки грузов составляет 80 кг с установленным дополнительным кронштейном и 60 кг без кронштейна. Вес одного велосипеда, устанавливаемого на выдвижную каретку, не должен превышать 30 кг. Это позволяет перевозить на выдвижной каретке велосипеды с электроприводом. Вес одного велосипеда, устанавливаемого на дополнительный кронштейн, не должен превышать 20 кг.

Если задняя система перевозки грузов не используется, ее необходимо задвинуть под днище автомобиля.

На велосипедах не должно быть никаких предметов, которые могли бы отсоединиться во время транспортировки.

Внимание

При установке велосипедов на разложенной задней системе перевозки грузов дорожный просвет уменьшается.

Будьте осторожны, двигаясь по крутым уклонам и переезжая кочки и искусственные неровности.

Внимание

Прежде чем закреплять велосипед с карбоновой рамой, проконсультируйтесь по этому вопросу с консультантом магазина, в котором вы приобрели велосипед. В противном случае возможно повреждение велосипеда.

Выдвижение

Открыть заднюю торцевую откидную дверь

⚠Предупреждение

Люди не должны находиться в зоне выдвижения задней системы перевозки грузов, это опасно и может привести к травме.

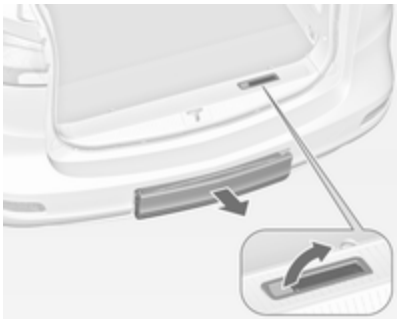

Потянуть рычаг освобождения вверх. Система разблокируется и будет быстро выдвинута из заднего бампера.

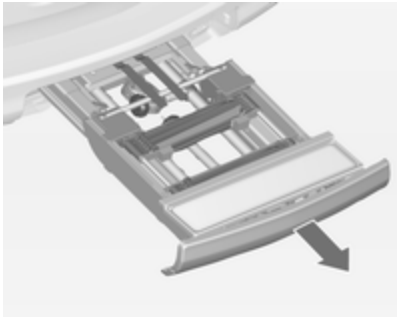

Следует полностью вытянуть заднюю систему перевозки грузов наружу до щелчка фиксации.

Убедитесь в том, что система не перемещается назад, если вновь не поднять рычаг фиксатора.

⚠Предупреждение

Установка объектов на заднюю несущую систему допускается только в том случае, если эта система правильно закреплена. Если задняя несущая система закреплена неправильно, не устанавливайте на нее объекты, а сдвиньте ее назад. Обратитесь за помощью на станцию техобслуживания.

Откиньте держатель номерного знака

Поднимите держатель номерного знака и сложите его назад.

Разложите задние фонари

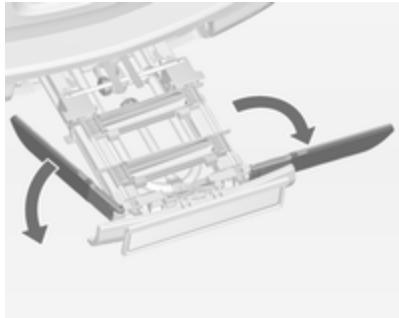

Разложите оба задних фонаря.

Фиксация задней системы перевозки грузов

Откиньте оба фиксирующих рычага в стороны, насколько это возможно.

В противном случае безопасная эксплуатация не обеспечивается.

Разложите колесные уступы

Разложите оба колесных уступа.

Сборка рамы для перевозки велосипедов

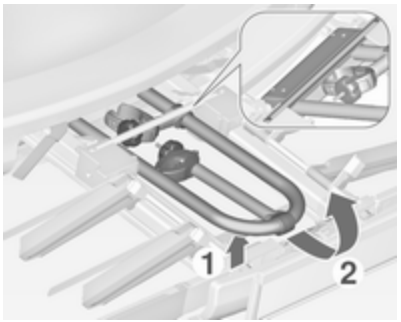

Поднимите раму за заднюю часть (1) и потяните ее назад.

Разложите раму (2).

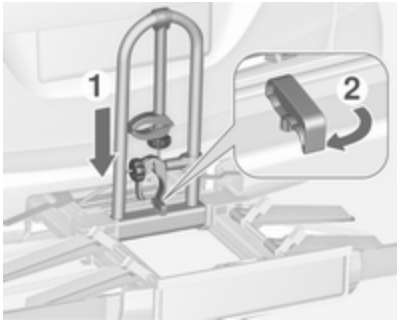

Надавите на раму (1) сверху вниз и откиньте поворотную ручку (2) назад до фиксации.

Установка первого велосипеда

1. Установите педали в положение, показанное на иллюстрации, и установите велосипед колесами в передние уступы.

   Велосипед должен располагаться в уступах строго по центру.

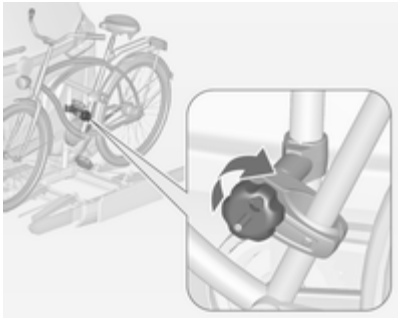

2. Закрепите короткий крепежный кронштейн на раме велосипеда. Поверните ручку по часовой стрелке, чтобы зафиксировать крепление.

3. Закрепите колеса обоих велосипедов в колесных уступах при помощи ремней-держателей.
4. Проверить, что велосипед надежно закреплен.

Внимание

Зазор между велосипедом и автомобилем должен составлять не менее 5 см. При необходимости ослабьте гайку руля и поверните его боком.

Установка дополнительного кронштейна

Если вам необходимо перевезти более двух велосипедов, перед установкой второго велосипеда следует установить дополнительный кронштейн.

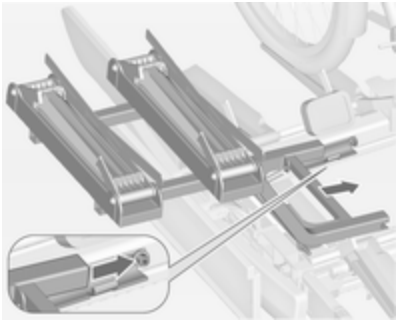

1. Установите дополнительный кронштейн на заднюю систему перевозки грузов, как показано на иллюстрации.

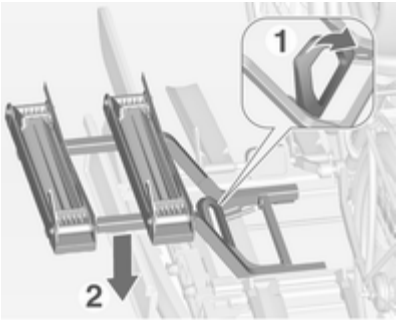

2. Поверните рычаг (1) вперед и удерживайте его, затем опустите заднюю часть дополнительного кронштейна (2).
3. Отпустите рычаг и проверьте надежность установки дополнительного кронштейна.

4. Протяните ремень, закрепленный на кронштейне, под рычагом, чтобы сложить заднюю систему перевозки грузов. Застегните ремень.

Установка последующих велосипедов

Установка последующих велосипедов проводится аналогично установке первого велосипеда. При этом необходимо выполнить некоторые дополнительные операции:

1. Прежде чем устанавливать велосипед, разложите уступы под его колеса.

2. Прежде чем устанавливать велосипед, переведите его педали в необходимое положение.

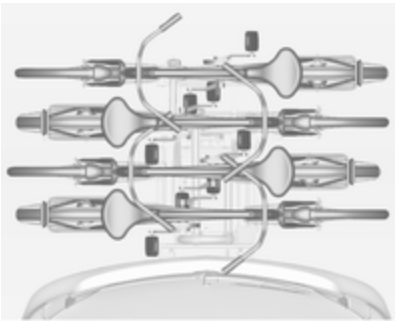

3. Устанавливая велосипеды на задней системе перевозки грузов, разворачивайте их поочередно в одну и в другую сторону.
4. Выравнивайте каждый следующий велосипед по ранее установленному. Ступицы колес велосипедов не должны касаться друг друга.
5. Закрепляйте велосипеды с помощью крепежных кронштейнов и ремней так же, как и первый велосипед. Крепежные кронштейны необходимо устанавливать параллельно друг другу.

   Для установки второго велосипеда следует использовать длинный крепежный кронштейн.

   Для установки третьего велосипеда следует использовать длинный дополнительный крепежный кронштейн.

   Для установки четвертого велосипеда следует использовать короткий дополнительный крепежный кронштейн. Кронштейн крепится между рамами третьего и четвертого велосипедов.

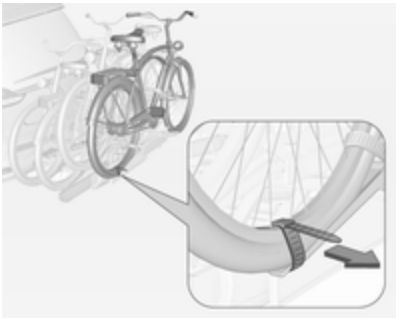

6. Дополнительно закрепите оба колеса четвертого велосипеда в колесных уступах при помощи хомутов.

Рекомендуется закрепить на внешнем велосипеде предупредительный знак, чтобы привлечь внимание других водителей.

Сложите заднюю систему перевозки грузов

Заднюю систему перевозки грузов можно сложить, чтобы открыть доступ к багажному отделению.

- Без дополнительного кронштейна:

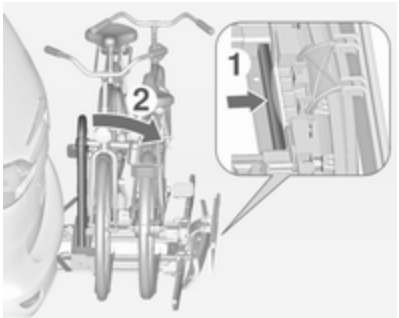

Нажмите на рычаг (1), чтобы открепить его.

Потяните раму (2) назад, чтобы сложить заднюю систему перевозки грузов.

- С дополнительным кронштейном:

⚠Предупреждение

Разблокируя заднюю систему перевозки грузов, будьте крайне осторожны: система наклонится назад. Опасность травмирования.

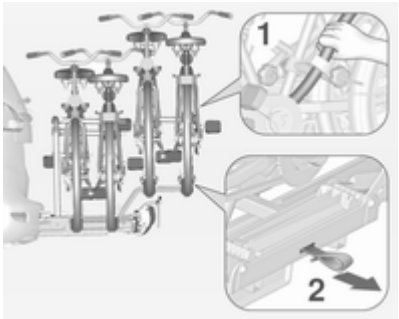

Удерживайте раму (1) последнего установленного велосипеда одной рукой, а второй потяните за петлю (2), чтобы разблокировать крепление.

Удерживайте последний установленный велосипед обеими руками и сложите заднюю систему перевозки грузов.

При раскладывании задней системы перевозки грузов автоматически включаются задние габаритные огни.

⚠Предупреждение

Задвигая каретку задней системы перевозки грузов, проверьте, чтобы она надежно зафиксировалась в сложенном положении.

Снятие велосипедов

Освободить фиксирующие ремешки на обеих шинах велосипеда.

Поверните ручку против часовой стрелки и снимите крепежные кронштейны.

Снятие дополнительного кронштейна

Прежде чем снимать последний закрепленный велосипед, необходимо демонтировать дополнительный кронштейн.

1. Сложите колесные уступы.

2. Расстегните ремень.

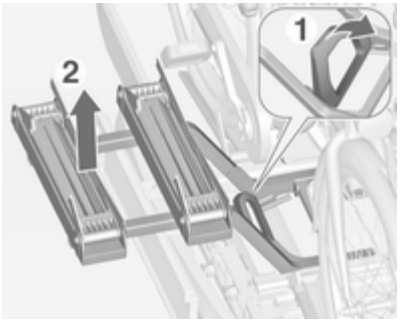

3. Отведите рычаг (1) вперед и удерживайте его.
4. Поднимите дополнительный кронштейн (2) за задний край и снимите его.

Разборка рамы для перевозки велосипедов

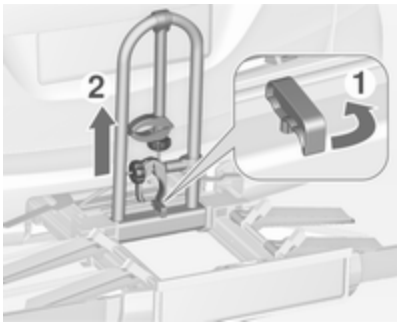

Разместите крепежные кронштейны, как показано на иллюстрации.

Поверните ручку (1) вперед, чтобы разблокировать и поднять раму (2).

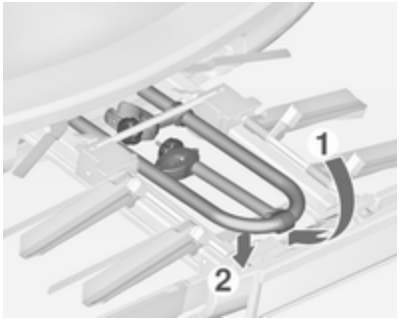

Сложите раму назад и подтолкните вперед до упора (1).

Надавите на заднюю часть рамы (2) сверху вниз.

Сложите колесные уступы

Сложите оба колесных уступа.

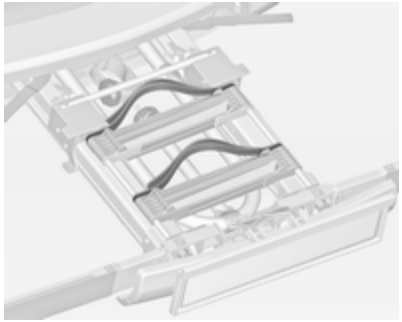

Аккуратно уложите пристяжные ремни.

Разблокируйте заднюю систему перевозки грузов

Поверните оба фиксирующих рычага внутрь, насколько это возможно.

Сложите задние фонари

Сложите оба задних фонаря.

Сложите держатель номерного знака

Поднимите держатель номерного знака и сложите его вперед.

Возвращение на штатное место задней системы перевозки грузов

Внимание

Аккуратно складывайте все складываемые части, такие как уступы и крепежные кронштейны. В противном случае при попытке складывания задняя система перевозки грузов может быть повреждена.

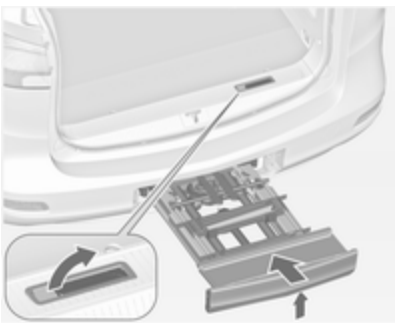

Нажмите вверх и удерживайте рычаг фиксатора. Слегка приподнимите заднюю систему перевозки грузов и задвиньте ее в бампер до фиксации.

Рычаг освобождения должен возвратиться в первоначальное положение.

⚠Предупреждение

Если система работает неправильно, обратитесь в сервисный центр.

Багажное отделение

Сиденья третьего ряда можно складывать на пол независимо друг от друга. Спинки сидений второго ряда могут складываться вперед отдельно. Также можно сложить спинку сиденья переднего пассажира.

Если сложить все сиденья заднего ряда и спинки остальных сидений пассажиров, образуется плоский пол багажного отделения. В зависимости от перевозимого груза можно сложить только отдельные сиденья или только спинки.

Крышка пола багажного отделения ⇨ 96.

⚠Предупреждение

Во время регулировки или складывания сидений или спинок сидений держите руки и ноги на удалении от зоны перемещения.

Не храните под сиденьями посторонние предметы.

Начинать движение следует только если все ремни безопасности пристегнуты, а спинки сидений зафиксированы.

Внимание

Прежде чем устанавливать или складывать сиденья, необходимо демонтировать все с боковых направляющих и отсоединить от крепежных проушин.

Крепежные проушины необходимо сложить.

Складывание сидений третьего ряда

- Нажмите кнопку фиксатора ⇨ 42 и сложите подголовник.

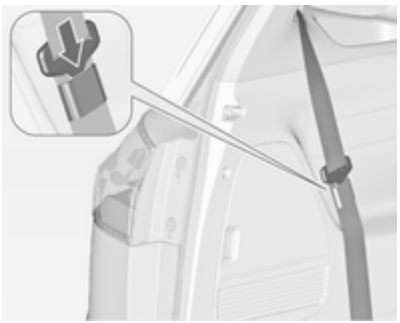

- Вставьте язычки боковых ремней безопасности в специальные карманы, расположенные на ремнях.

- Потяните за нижнюю лямку, одновременно наклоняя спинку вперед, чтобы сложить сиденье.
- При необходимости установите напольный коврик ⇨ 96 и крышку багажного отделения ⇨ 93.

Раскладывание сидений
Потяните спинку сиденья за верхнюю лямку, чтобы разложить ее, и зафиксируйте в разложенном положении.

Складывание спинок сидений второго ряда

- При необходимости снять полку багажника с автомобиля ⇨ 93.
- Нажмите кнопку фиксатора ⇨ 42 и сложите подголовники.
- Сдвиньте сиденье переднего пассажира так, чтобы подголовники сложенных спинок сидений второго ряда не упирались в него.

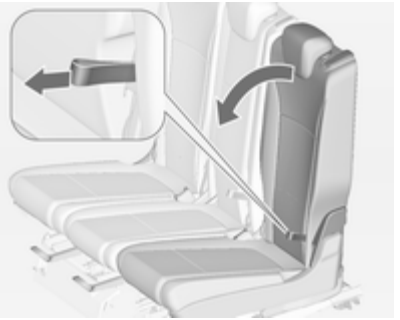

- Потяните за лямку и сложите спинку сиденья на подушку.

Внимание

- Не складывайте спинки боковых сидений, если они отведены назад, а среднее сиденье трансформировано в подлокотник ⇨ 50.
- Не тяните за рычаг откидывания спинки сиденья для облегчения посадки, если спинка сиденья сложена.

Сиденья могут быть повреждены.

- Также, потянув за лямку, можно установить спинку сиденья в вертикальное положение, чтобы она не мешала размещению багажа.

⚠ Предупреждение

Переводить спинку сиденья в вертикальное положение необходимо только для увеличения объема багажного отделения.

Не допускается использовать это положение для перевозки пассажиров.

Раскладывание спинки сиденья

Разложите спинку сиденья в вертикальное положение. Отрегулируйте наклон спинки, потянув за лямку.

Проследите, чтобы все детали правильно зафиксировались.

⚠Предупреждение

Начинать движение на автомобиле можно только после того, как спинки сиденья будут надежно зафиксированы в штатном положении. В противном случае существует опасность личной травмы, повреждения груза или автомобиля в случае резкого торможения или столкновения.

Складывание спинки сиденья переднего пассажира

Если автомобиль укомплектован сиденьем переднего пассажира с механизмом разблокировки, спинку сиденья можно сложить вперед для перевозки особо длинномерных грузов.

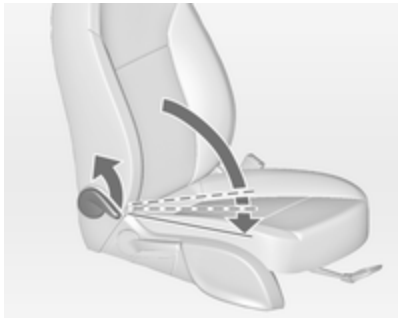

- Нажмите кнопку фиксатора ⇨ 42 и сложите подголовник.
- Сдвиньте сиденье переднего пассажира так, чтобы при складывании его спинки подголовник не упирался в панель приборов.
- Потяните за рычаг и сложите спинку сиденья на подушку, затем отпустите рычаг. Спинку сиденья можно зафиксировать в двух промежуточных положениях. Спинка сиденья должна зафиксироваться в новом положении с характерным щелчком.

Раскладывание спинки сиденья

- Потяните за рычаг и разложите спинку, установив ее в необходимое положение, затем отпустите рычаг. Спинка сиденья должна зафиксироваться в новом положении с характерным щелчком.
- Отрегулируйте положение сиденья и подголовника.

Задний ящик для хранения вещей

В боковых панелях по обе стороны багажного отделения расположены дополнительные багажные полки.

Чтобы открыть полку, освободите фиксатор крышки и снимите ее.

Отсеки в полу багажного отделения

На автомобилях, не укомплектованных третьим рядом сидений, под крышкой пола багажного отделения размещены дополнительные отсеки для хранения вещей. Поднимите крышку пола, чтобы открыть доступ к ним.

Крышка багажного отделения

Не кладите на крышку багажного отделения тяжелые преметы и предметы с острыми кромками.

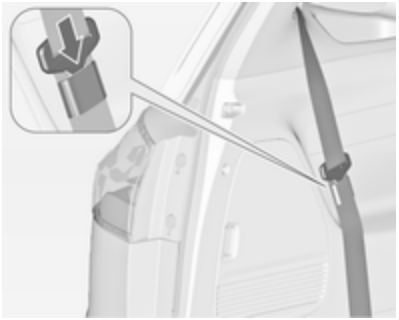

Прежде чем устанавливать крышку багажного отделения, вставьте язычки боковых ремней безопасности в специальные карманы, расположенные на ремнях.

Закрывание

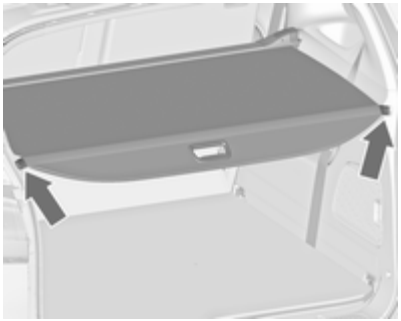

За ручку вытяните крышку багажника назад и вставьте ее в боковые кронштейны.

Открывание

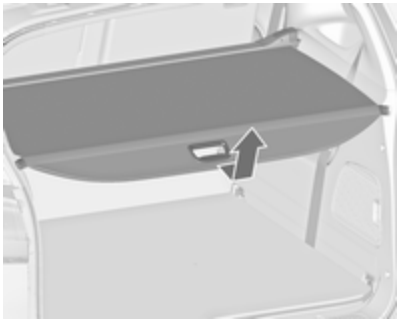

Снимите крышку багажного отделения с боковых кронштейнов. Придерживайте ее, пока она полностью не скрутится.

Демонтаж

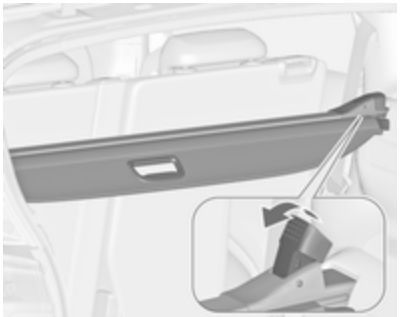

Откройте крышку багажного отделения.

Потяните вверх и удерживайте рычаг фиксатора. Приподнимите крышку багажного отделения справа и выньте из креплений.

Хранение в багажном отделении

Если крышка багажного отделения не используется, сложите ее в предусмотренное для нее отделение в полу багажного отделения.

Откройте крышку пола багажного отделения рядом с проемом двери багажного отделения.

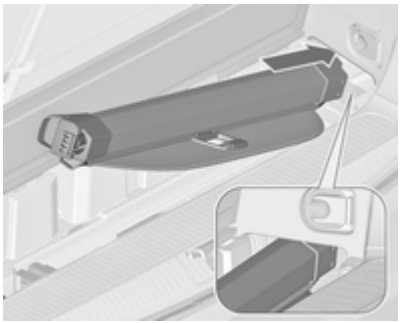

Уложите крышку верхней стороной вниз, вставив левый рычаг фиксатора в отверстие в правой части отделения для хранения.

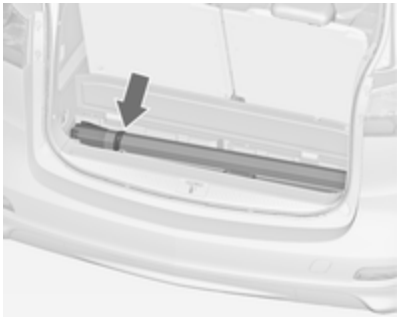

Закрепите крышку багажного отделения липкой лентой.

Установка

Вставьте левую сторону крышки багажного отделения в выемку, вытяните рычаг фиксатора вверх и удерживайте его в этом положении, вставьте правую сторону крышки багажного отделения и зафиксируйте.

Крышка заднего напольного отсека

Крышка пола

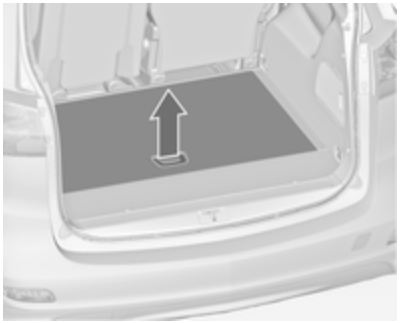

На автомобилях, не укомплектованных третьим рядом сидений, под крышкой пола багажного отделения размещены дополнительные отсеки для хранения вещей. Чтобы открыть крышку, потяните ее вверх и сложите за задним рядом сидений.

Защитный коврик

Защитный коврик предназначен для защиты пола багажного отделения в тех случаях, когда одно или все задние сиденья сложены.

Складывая и раскладывая коврик, можно использовать его в самых разнообразных целях.

Защитный коврик изготавливается в двух модификациях:

- **Стандартный защитный коврик** закрывает пол от задней двери багажного отделения до второго ряда сидений, когда одно или все сиденья третьего ряда сложены.
- **Увеличенный коврик** в два раза больше стандартного и соединяется с помощью замка-молнии. Он полностью закрывает пол багажного отделения, когда одно или несколько сидений третьего и второго ряда сложены.

Защитный коврик состоит из 4-х (в стандартной модификации) или 8-ми (увеличенный коврик) секций, складывающихся в продольном направлении, и 4-х секций, складываемых в поперечном направлении. Увеличенный коврик также имеет центральный замок-молнию.

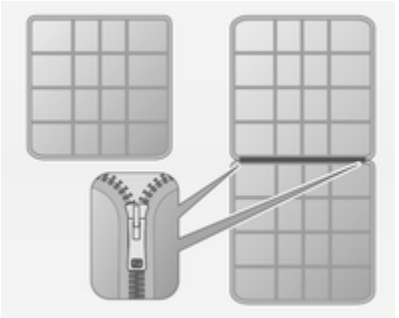

Ниже приводятся несколько примеров использования ковриков.

Прежде чем складывать или раскладывать коврик, необходимо демонтировать все с боковых направляющих и отсоединить от крепежных проушин. Крепежные проушины необходимо сложить.

Укрыть пол между задней дверью багажного отделения и сиденьями второго ряда

можно ковриком как **стандартного**, так и **увеличенного** размера. Последний должен быть сложен пополам по линии замка-молнии.

Сложенный вчетверо коврик хранится за разложенными сиденьями третьего ряда.

- Сложите сиденья третьего ряда.

- Разложите коврик таким образом, чтобы его первая секция закрывала спинки сидений второго ряда.
- При складывании спинок сидений второго ряда коврик разложится автоматически, закрывая пространство между обоими рядами сидений.
- Чтобы поднять одно сиденье в третьем ряду, сложите коврик пополам в продольном направлении.

- При погрузке тяжелых предметов немного вытяните коврик на порог багажного отделения, чтобы защитить его от повреждений. Поднимите нависающий край коврика, прежде чем закрывать заднюю дверь багажного отделения.

Укрыть пол багажного отделения до спинок передних сидений

можно только ковриком **увеличенного размера**, при этом он должен быть сложен пополам по линии замка-молнии.

Разложите коврик до второго ряда сидений, как описано выше.

- Сложите спинки сидений второго ряда.
- Разложите сложенный вдвое коврик, чтобы полностью закрыть пол багажного отделения. Первая секция коврика должна закрывать спинки передних сидений.

- Сложите нависающий край коврика внутрь, прежде чем закрывать заднюю дверь багажного отделения.

Закрыть пол багажного отделения частично

можно только ковриком **увеличенного размера**, при этом он должен быть сложен пополам по линии замка-молнии.

Если не сложена спинка левого сиденья

Разложите коврик до второго ряда сидений, как описано в первом разделе.

- Сложите спинки сидений, которые вы планируете закрыть ковриком.

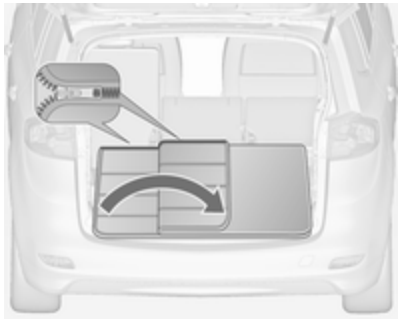

- Расстегните замок-молнию за поднятой спинкой сиденья.
- Подтяните коврик на себя, чтобы его передняя секция улеглась на пол багажного отделения.
- Подверните боковую секцию коврика, сложив ее к центру.

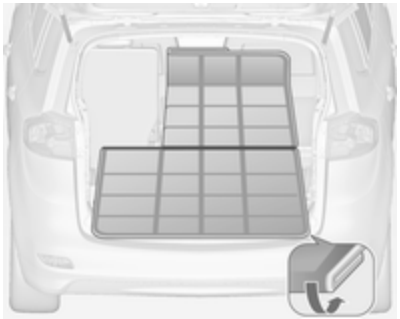

- Разложите коврик вперед по линии замка-молнии, укрыв сложенные спинки сидений.
- Сложите нависающий край коврика внутрь, прежде чем закрывать заднюю дверь багажного отделения.

Коврик раскладывается аналогичным образом, если складывается спинка только одного из боковых сидений, а спинки второго бокового и среднего сидений остаются разложенными.

Если сложена только спинка среднего сиденья

Разложите коврик до второго ряда сидений, как описано в первом разделе.

- Сложите спинку среднего сиденья, которую вы планируете закрыть ковриком.

- Раскройте замок-молнию за спинками обоих боковых сидений.
- Подтяните коврик на себя, чтобы его передняя секция улеглась на пол багажного отделения.
- Подверните обе крайние секции коврика, сложив их к центру.

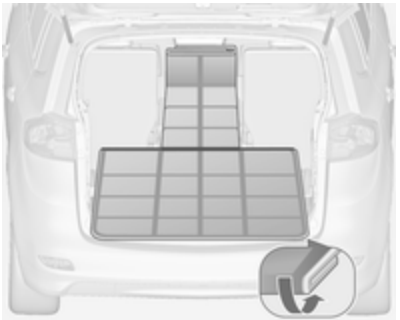

- Разложите среднюю часть коврика вперед по линии замка-молнии, укрыв сложенную спинку среднего сиденья.
- Сложите нависающий край коврика внутрь, прежде чем закрывать заднюю дверь багажного отделения.

На приведенных иллюстрациях показаны дополнительные варианты использования коврика.

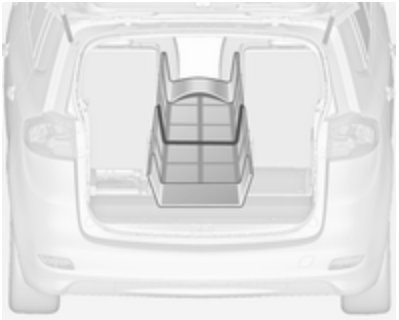

Пример укладывания коврика для перевозки длинномерных грузов, например лыж.

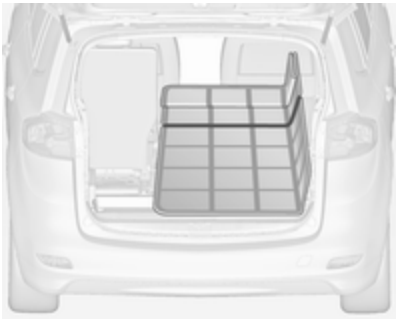

Пример укладывания коврика для защиты боковой стенки багажного отделения.

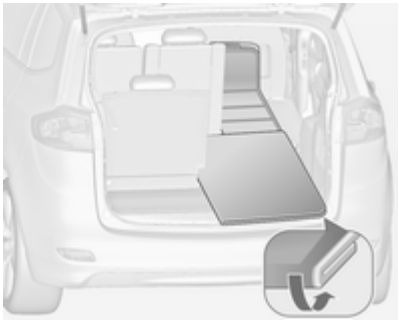

Пример укладывания коврика при одном сложенном сиденье второго ряда и одном сложенном сиденье третьего ряда.

Направляющие и крюки для груза

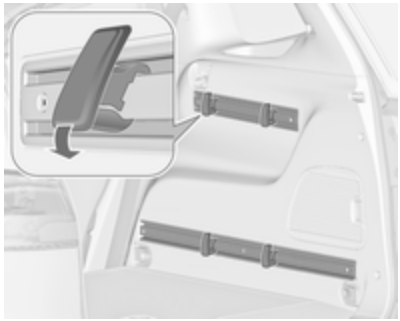

Установите крюки в направляющих в нужном положении: вставьте крюк в верхний паз направляющей и вдавите его в нижний паз.

Крепежные проушины

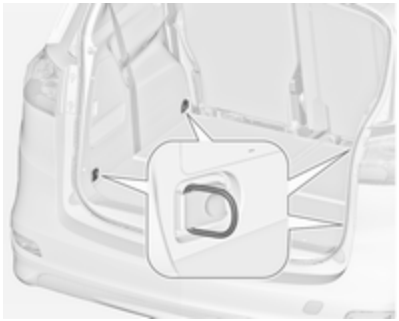

Крепежные проушины предназначены для предотвращения смещения предметов, например, с помощью крепежных ремней или багажной сетки.

Система управления грузом

FlexOrganizer - это система универсального применения для разделения багажника.

Система состоит из:

- переходников,
- багажных сеток,
- крюков,
- регулируемая сетка-перегородка.

Компоненты устанавливаются в двух имеющихся на обеих боковых панелях направляющих с помощью переходников и крюков.

Установка переходников на направляющих

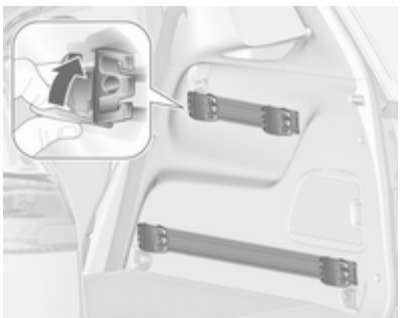

Откинуть планку ручки, вставить переходник в верхнюю и нижнюю канавки направляющей и передвинуть переходник в требуемое положение. Повернуть планку ручки вверх, чтобы заблокировать переходник. Для снятия повернуть планку ручки вниз и выдвинуть переходник из направляющей наружу.

Регулируемая сетка-перегородка

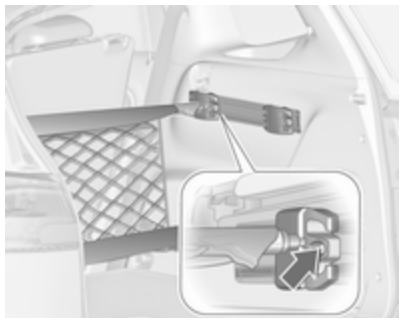

Вставить переходники в требуемые положения в направляющих. Прикрепить вместе половинки стержней сетки.

Чтобы установить, слегка сжать стержни вместе и вставить их в соответствующие отверстия переходников.

Чтобы снять, сжать стержни сетки вместе и извлечь их из переходников.

Сетка-карман

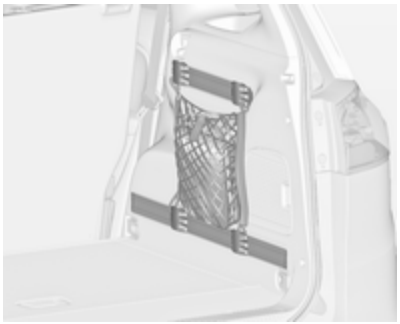

Вставить переходники в требуемые положения в направляющих. Сетчатую авоську можно подвесить на переходники.

Установка крючков на направляющих

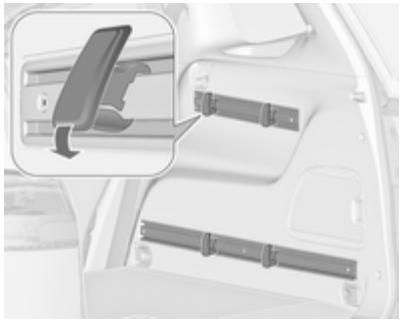

Вначале вставить крюк в требуемое положение в верхнюю канавку направляющей, а затем прижать его в нижнюю канавку. Чтобы снять, вначале вытянуть крюк из верхней канавки.

Разделительная сетка перед задней дверью

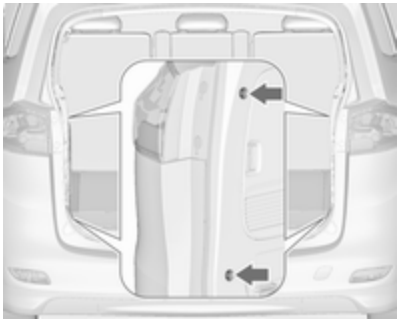

Устанавливается перед задней дверью багажного отделения.

Перед установкой сетки необходимо сложить четыре наконечника штоков сетки, повернув их против часовой стрелки.

Чтобы установить сетку, сожмите наконечники штоков сетки к центру и вставьте их в отверстия в обивке проема двери багажного отделения. Опора большей длины вставляется сверху.

Для снятия прижмите опоры сетки одну к другой и выньте их.

Багажная сетка

Защитная перегородка может устанавливаться за вторым рядом сидений или за передними сиденьями.

Перевозка людей за защитной перегородкой запрещена.

Установка за вторым рядом сидений

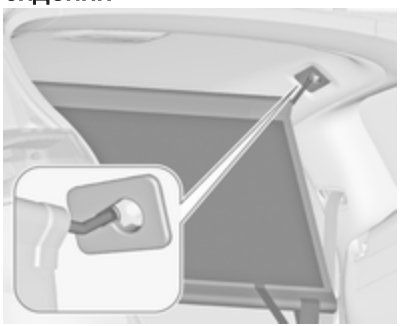

- В раме крыши над вторым рядом сидений имеются два монтажных отверстия: подвесьте и зафиксируйте шток перегородки с одной стороны, сожмите его, подвесьте с другой стороны и зафиксируйте.

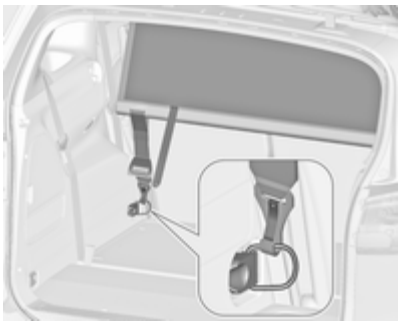

- Зацепите крюки ремней перегородки за крепежные проушины с обеих сторон багажного отделения.
- Натяните ремни, потянув их за свободные концы.

Установка за передними сиденьями

- В раме крыши над передними сиденьями имеются два монтажных отверстия: подвесьте и зафиксируйте шток перегородки с одной стороны, сожмите его, подвесьте с другой стороны и зафиксируйте.

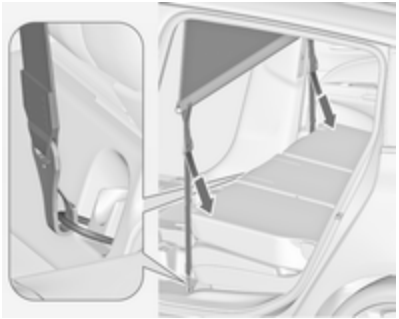

- Зацепите крюки ремней перегородки за крепежные проушины на полу перед сиденьями с обеих сторон.
- Натяните ремни, потянув их за свободные концы.

Снятие

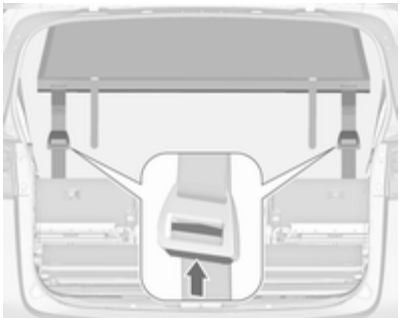

Нажмите кнопки натяжных устройств, чтобы ослабить оба ремня. Отсоедините крюки от проушин. Отсоедините штоки сетки от кронштейнов на крыше. Скрутите сетку и закрепите ремнем.

Укладка грузов

Откройте крышку пола багажного отделения рядом с проемом двери багажного отделения.

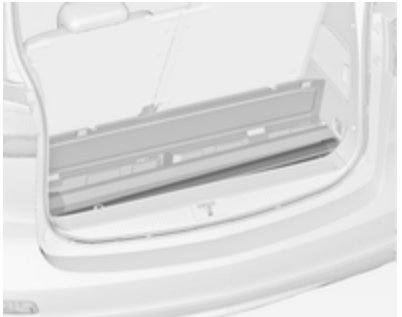

Уложите защитную перегородку в предназначенное для нее отделение и закройте крышку.

Складывающийся лоток

Размещается в спинках передних сидений.

Чтобы открыть лоток, его следует вытянуть вверх до фиксации.

Для возврата в исходное положение надавите вниз с небольшим усилием.

На складывающийся лоток не следует класть какие-либо тяжелые предметы.

Знак аварийной остановки

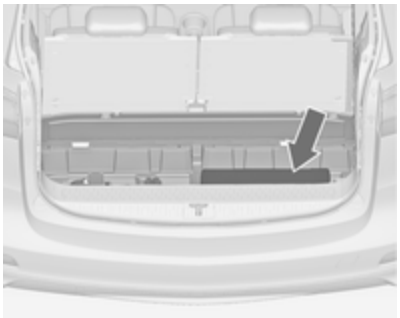

Уложите знак аварийной остановки в предназначенное для него отделение в полу рядом с проемом двери багажного отделения.

Дорожная аптечка

Аптечку и светоотражающий жилет следует хранить под сиденьем водителя.

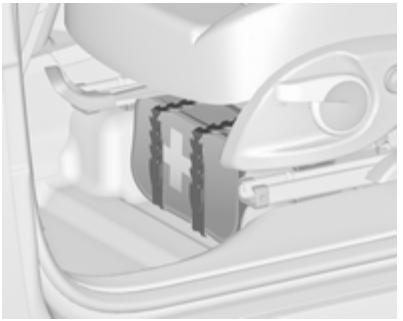

Используйте ремни для фиксации.

На автомобилях другой модификации аптечка находится в вещевом отделении под сиденьем водителя. Сдвиньте шторку, чтобы открыть или закрыть вещевое отделение.

Багажник, устанавливаемый на крыше

Багажник на крыше

Из соображений безопасности и во избежание повреждения крыши рекомендуется использовать только разрешенные для автомобиля конструкции багажников. Более подробную информацию можно получить в сервис-центре.

Если багажник не используется, снимите его с крыши в соответствии с инструкцией по установке.

Установка багажника на крыше

Автомобили с рейлингами на крыше

Установите багажник в отверстия, указанные стрелками на иллюстрации.

Автомобили без рейлингов на крыше

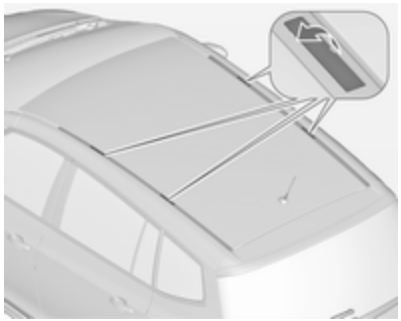

Чтобы закрепить багажник на крыше, извлеките заглушки из отверстий на крыше. Вставьте в указанные на иллюстрации отверстия крепежные кронштейны, руководствуясь инструкцией.

Сведения о разрешенных нагрузках

- Тяжелые предметы в багажном отделении должны быть размещены как можно ближе к спинкам сидений. Убедитесь, что спинки надежно зафиксированы. Если предметы можно укладывать один на другой, снизу нужно размещать более тяжелые вещи.
- Закрепите вещи в крепежных проушинах ⇨ 101 с помощью ремней.
- Незакрепленные предметы разместите в багажном отделении так, чтобы они не скользили.
- Багаж не должен выступать за верхнюю кромку спинок сидений.
- Не размещайте никаких предметов на крышке багажного отделения или на приборной панели.
- Груз не должен мешать ходу педалей, стояночного тормоза и рычага переключения передач и не должен ограничивать свободу перемещения водителя. Не оставляйте в салоне автомобиля незакрепленные предметы.
- Движение с открытым багажным отделением запрещено.

⚠ Предупреждение

Всегда следует проверять, что груз надежно уложен в автомобиле. В противном случае объекты могут быть выброшены внутрь салона автомобиля и причинят травму или смерть пассажирам, повредят груз или автомобиль.

- Нагрузка определяется как разность между допустимой полной массой (см. идентификационную табличку ⇨ 310) и массой снаряженного автомобиля согласно стандарту ЕС.

  Чтобы рассчитать полезную нагрузку, проверьте данные вашего автомобиля по таблице веса в начале этого руководства.

  Снаряженная масса по нормативам ЕС включает в себя массу водителя (68 кг), багажа (7 кг) и всех жидкостей (заполнение топливного бака на 90 %).

  Дополнительное оборудование и принадлежности увеличивают снаряженную массу автомобиля.
- При движении с багажником на крыше снижается боковая ветровая устойчивость автомобиля, управляемость автомобиля ухудшается из-за более высокого центра тяжести. Распределите груз равномерно и закрепите его должным образом крепежными стропами. Отрегулируйте давление в шинах и

соблюдайте скорость в соответствии с загрузкой автомобиля. Чаще проверяйте и подтягивайте крепления груза.

Не следует превышать скорость более 120 км/ч.

Допустимая нагрузка на крышу составляет 75 кг для автомобилей без рейлингов на крыше, а для автомобилей с рейлингами — 100 кг. Нагрузка на крышу складывается из массы багажника на крыше и массы груза.

Приборы и средства управления

Органы управления 109
Сигнализаторы, измерительные приборы и индикаторы 116
Информационные дисплеи 132
Информационные сообщения 139
Бортовой компьютер 144
Сохранение индивидуальных настроек 148

Органы управления

Регулировка положения рулевого колеса

Отоприте рычаг, отрегулируйте рулевое колесо, затем зафиксируйте рычаг и убедитесь, что он полностью заблокирован.

Выполняйте регулировку только на стоящем автомобиле с разблокированным рулевым колесом.

Органы управления на рулевом колесе

С помощью органов управления на рулевом колесе можно управлять информационно-развлекательной системой, некоторыми системами помощи водителю и подключенным сотовым телефоном.

Подробная информация приведена в руководстве по информационно-развлекательной системе.

Системы помощи водителю ⇨ 204.

Рулевое колесо с подогревом

Подогрев включается нажатием кнопки . Включение подтверждается подсветкой клавиши.

Зоны рекомендуемого захвата рулевого колеса руками подогреваются быстрее и до большей температуры, чем другие участки.

Подогрев осуществляется только при работающем двигателе и в режиме Autostop.

Система автоматической остановки и пуска двигателя ⇨ 183.

Звуковой сигнал

Нажмите .

Очиститель/омыватель ветрового стекла

Очиститель ветрового стекла

2 = быстро
1 = медленно
⎓ = интервальная очистка
O = выкл

Чтобы при выключенном стеклоочистителе сделать один взмах стеклоочистителем по стеклу, следует нажать рычаг вниз.

Не включать, если ветровое стекло обледенело.

Выключать на мойках.

Регулируемый интервал очистки

Рычаг стеклоочистителя в положении ⎓.

Поверните маховичок для изменения режима работы стеклоочистителя:

короткий интервал = поверните маховичок вверх
длинный интервал = поверните маховичок вниз

Автоматические стеклоочистители с датчиком дождя

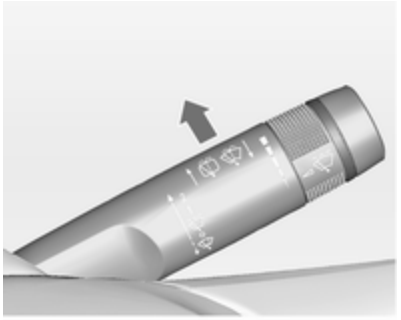

⎓ = Автоматические стеклоочистители с датчиком дождя

Датчик дождя определяет количество воды на ветровом стекле и автоматически регулирует частоту работы стеклоочистителей.

Если длительность цикла работы стеклоочистителей превышает 20 секунд, щетка очистителя проходит более длинный путь, опускаясь к месту парковки.

Регулировка чувствительности датчика дождя

Поверните кольцо для изменения уровня чувствительности:

низкая чувствительность	=	поверните маховичок вниз
высокая чувствительность	=	поверните маховичок вверх

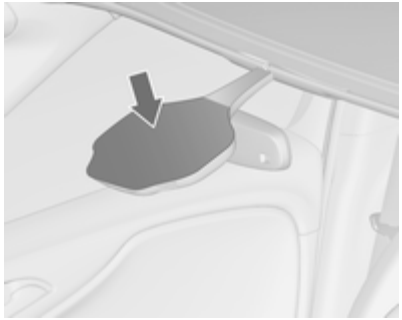

Не допускайте попадания на датчик пыли, грязи и льда.

Омыватель ветрового стекла и фар

Потяните рычаг. Жидкость из омывателя разбрызгивается на ветровое стекло, а стеклоочиститель делает несколько взмахов по стеклу.

При включенном головном освещении омывающая жидкость будет разбрызгиваться и на фары, при условии, что вы будете тянуть рычаг на себя достаточно длительное время. После этого омыватель фар отключится на 5 циклов омыва или

до тех пор, пока двигатель или фары не будут выключены и снова включены.

Очиститель/омыватель заднего стекла

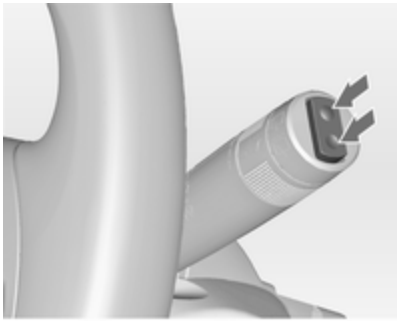

Нажмите на клавишу выключателя, чтобы включить задний стеклоочиститель:

вверх	=	непрерывный режим
вниз	=	прерывистый режим
по центру	=	выкл.

Нажмите рычаг. Жидкость из омывателя разбрызгивается на заднее стекло, а стеклоочиститель делает несколько взмахов по стеклу.

Не включать, если заднее стекло обледенело.

Выключать на мойках.

При включении заднего хода и работающих стеклоочистителях стеклоочиститель заднего стекла включается автоматически.

Активизацию или отключение этой функции можно изменить в меню **Настройки** на информационном дисплее.

Сохранение индивидуальных настроек автомобиля ⇨ 148.

При снижении уровня жидкости в бачке омывателя ниже допустимого предела омыватель заднего стекла отключается автоматически.

Наружная температура

На понижение температуры воздуха указатель реагирует сразу, а на повышение - с задержкой.

Если наружная температура опускается до 3 °C, на автомобилях с дисплеем верхнего уровня или комбинированным дисплеем верхнего уровня информационного центра водителя выводится предупредительное сообщение.

⚠Предупреждение

Дорога может быть покрыта льдом, даже если дисплей показывает несколько градусов выше 0 °C.

Часы

Дата и время отображаются на информационном дисплее.

Установка даты и времени

Нажмите кнопку **CONFIG**. На экране появится меню **Настройки**.

Выбрать **Время и дата**.

Выбираемые опции установок:

- **Установить время**: Изменяет время, отображаемое на дисплее.
- **Установить дату**: Изменяет дату, отображаемую на дисплее.
- **Устан. формат времени**: Переключает индикацию часов между **12 часов** и **24 часа**.
- **Установить формат даты**: Переключает индикацию даты между **ММ/ДД/ГГГГ** и **ДД.ММ.ГГГГ**.
- **Показать время**: Включает/выключает отображение времени на дисплее.
- **Синхронизация RDS-времени**: Сигнал RDS большинства передатчиков ОВЧ автоматически устанавливает время. Для синхронизации времени RDS могут потребоваться несколько минут. Некоторые передатчики правильный сигнал времени не посылают. В таких случаях рекомендуется выключить автоматическую синхронизацию времени.

Сохранение индивидуальных настроек автомобиля ⇨ 148.

Штепсельные розетки

Розетка электропитания напряжением 12 вольт располагается в передней консоли. Опустить крышку вниз.

Дополнительные розетки для обеспечения питания напряжением 12 В расположены на задней консоли

и на левой стенке багажного отделения.

Максимальная потребляемая мощность не должна превышать 120 Ватт.

При выключенном зажигании розетки электропитания обесточены. Питание розеток также отключается при падении заряда аккумулятора ниже определенного уровня.

Подключенные дополнительные приборы должны отвечать требованиям по электромагнитной совместимости в соответствии с DIN VDE 40 839.

Не подключайте генерирующие электрический ток приборы, например, зарядные устройства или аккумуляторы.

Не повредите розетку, вставляя не подходящие к ней вилки шнуров питания.

Система автоматической остановки и пуска двигателя ⇨ 183.

Прикуриватель

Прикуриватель располагается в передней консоли. Опустить крышку вниз.

Нажмите прикуриватель. Он выключается автоматически, когда спираль раскалится. Выньте прикуриватель.

Пепельницы

Внимание
Предназначены только для пепла, а не для горящих окурков.

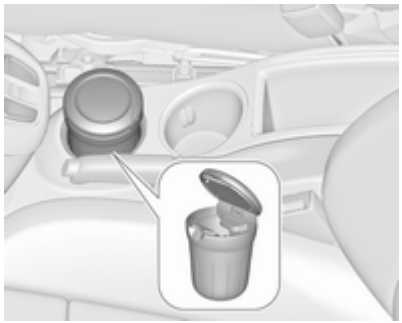

Переносную пепельницу можно устанавливать в подстаканники.

Сигнализаторы, измерительные приборы и индикаторы

Комбинация приборов

На некоторых вариантах исполнения стрелки приборов при включении зажигания могут кратковременно зашкаливать.

Спидометр

Показывает скорость движения автомобиля.

Одометр

Нижняя строка показывает пройденный путь в километрах.

Счетчик текущего пробега

Верхняя строка показывает расстояние, пройденное автомобилем после последнего сброса счетчика.

Для сброса показаний несколько секунд удерживайте нажатой клавишу **SET/CLR** на рычаге указателей поворота ⇨ 132.

В некоторых версиях имеется кнопка сброса между спидометром и информационным центром водителя: для сброса удерживайте эту кнопку нажатой в течение нескольких секунд при включенном зажигании.

Счетчик текущего пробега работает до расстояния 2000 км, после чего снова начинает отсчет с 0.

Тахометр

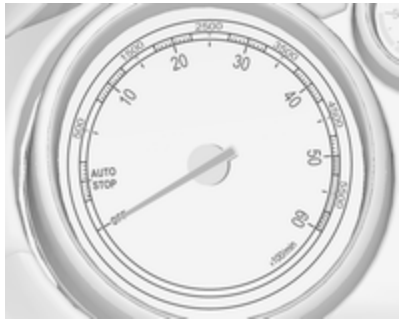

Отображение скорости движения.

При движении на каждой передаче следует поддерживать минимальное число оборотов (если возможно).

Внимание
Если указатель переходит в красную зону предупреждения, это означает, что превышена максимальная разрешенная

частота вращения двигателя. Двигатель может быть поврежден.

Указатель уровня топлива

В зависимости от режима работы показывает уровень топлива или давление газа в баке.

Индикатор ⬬ загорается, если уровень в баке низкий. Когда индикатор мигает, следует немедленно заправить автомобиль.

Как только сжиженный газ в баллонах заканчивается, система автоматически переключается в режим работы на бензине ⇨ 118.

Категорически запрещается движение до полного опустошения бака.

Из-за остающегося в баке топлива объем дозаправки может быть меньше указанной емкости бака.

Селектор выбора топлива

Езда на природном газе

Нажатие на кнопку ⛽ переключает режимы работы с бензина на природный газ и наоборот. Состояние светодиода ▬ соответствует текущему рабочему режиму.

▬ откл	=	езда на природном газе.
▬ горит светом	=	езда на бензине.
▬ мигание	=	переключение невозможно, топливо одного из видов израсходовано.

Если природный газ в баллоне кончится, до отключения зажигания автомобиль автоматически перейдет на работу на бензине.

Природный газ ⇨ 242.

Езда на сжиженном газе

Нажатие на кнопку **LPG** переключает режимы работы с бензина на сжиженный газ и наоборот. Состояние светодиода ▬ соответствует текущему рабочему режиму.

▬ откл = используется бензин
▬ горит светом = используется сжиженный газ
▬ мигание = переключение невозможно, топливо одного из видов израсходовано

Если сжиженный газ в баллоне кончится, до отключения зажигания автомобиль автоматически перейдет на работу на бензине.

Топливо для работы на сжиженном газе ⇨ 243.

Индикатор температуры охлаждающей жидкости двигателя

Отображает температуру охлаждающей жидкости двигателя.

левая часть шкалы = двигатель пока не прогрелся до рабочей температуры
центральная часть шкалы = рабочая температура
правая часть шкалы = слишком высокая температура

Внимание

Если температура охлаждающей жидкости поднялась выше допустимого предела, следует остановить автомобиль и заглушить двигатель. Опасность повреждения двигателя. Проверьте уровень охлаждающей жидкости.

Дисплей технического обслуживания

Система контроля ресурса масла позволяет определить, когда следует заменить масло и фильтр. Периодичность индикации необходимости замены масла и фильтра может значительно изменяться в зависимости от условий эксплуатации.

На дисплее верхнего уровня и комбинированном дисплее верхнего уровня оставшийся ресурс масла отображается в **Меню информации автомобиля**.

На дисплее среднего уровня контрольный индикатор показывает оставшийся ресурс моторного масла, для этого зажигание должно быть включено, но двигатель не должен работать.

Для выбора меню и функций используются клавиши на рычаге указателей поворота.

Чтобы вывести на экран оставшееся время эксплуатации моторного масла:

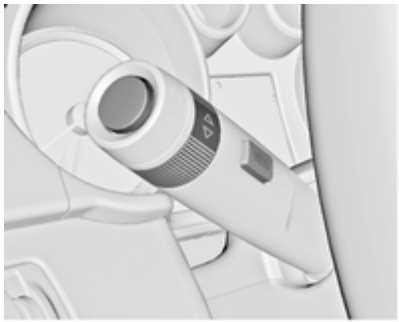

Нажмите клавишу **MENU**, чтобы выбрать **Меню информации автомобиля**.

Повернуть колесико регулятора в положение **Остаточный срок службы масла**.

Систему для ее правильной работы следует сбрасывать в исходное состояние каждый раз при замене моторного масла. Обратитесь за помощью на станцию техобслуживания.

Нажмите клавишу **SET/CLR**, чтобы сбросить показания счетчика. Зажигание должно быть включено, но двигатель не должен работать.

Если по расчетам системы масло выработало свой ресурс, на дисплее информационного центра водителя отобразится сообщение **Скоро замена масла в двигателе** или предупреждающий код. Моторное масло и масляный фильтр следует заменить в мастерской в течение одной недели или не превышая пробега в 500 км (в зависимости от того, какое событие наступит первым).

Информационный центр водителя ⇨ 132.

Информация по обслуживанию ⇨ 306.

Индикаторы

Описанные ниже индикаторы на некоторых версиях автомобиля могут отсутствовать. Описание распространяется на все версии исполнения приборов. В зависимости от комплектации автомобиля, расположение отдельных индикаторов может отличаться. При включении зажигания на короткое время загорится большинство индикаторов, что можно рассматривать как проверку их работоспособности.

Цвета индикаторов обозначают:

Красный = опасность, важное напоминание
Желтый = предупреждение, справка, неисправность
Зеленый = подтверждение включения
Синий = подтверждение включения
Белый = подтверждение включения

Контрольные индикаторы панели приборов

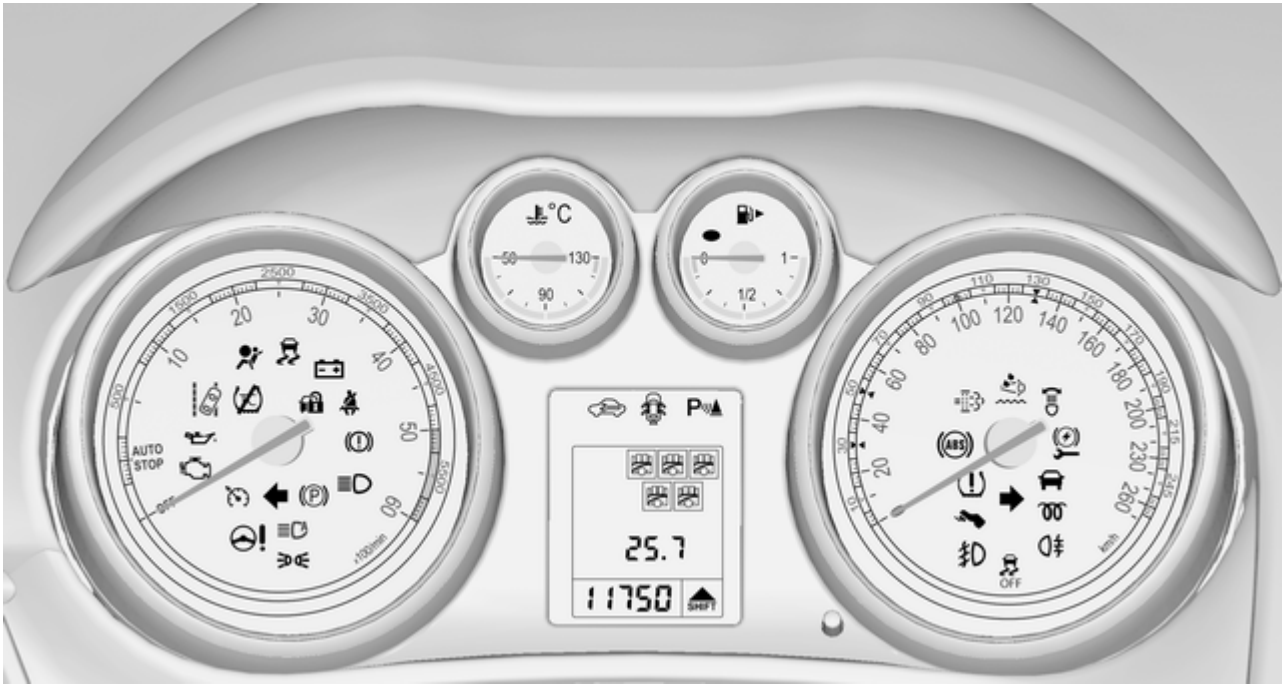

Контрольные индикаторы на центральной консоли

Указатель поворота

Загорается или мигает зеленым светом ⇦⇨.

Кратковременно загорается

Включены стояночные огни.

Мигание

Включены сигналы поворота или аварийная световая сигнализация.

Частое мигание: выход из строя лампы указателя поворотов или соответствующего предохранителя, выход из строя лампы указателя поворотов прицепа.

Замена ламп ⇨ 266, предохранителей ⇨ 275.

Указатели поворота ⇨ 164.

Напоминание о ремне безопасности

Напоминание о необходимости пристегнуть ремни безопасности на передних сиденьях

Индикатор сиденья водителя или переднего пассажира загорается или мигает красным светом.

Горит непрерывно

После включения зажигания до пристегивания ремня безопасности сиденья.

Мигание

После запуска двигателя в течение максимум 100 секунд до пристегивания ремня безопасности сиденья.

Пристегивание ремня безопасности ⇨ 59.

Состояние ремней безопасности на задних сиденьях

На дисплее информационного центра водителя мигает или горит индикатор или .

Горит непрерывно
После включения зажигания в течение минимум 35 секунд до пристегивания ремня безопасности сиденья.

Если во время движения пристегнуть не пристегнутый ремень безопасности.

Мигание
После начала движения, если ремни безопасности отстегнуты.

Пристегивание ремня безопасности ⇨ 59.

Надувные подушки безопасности и натяжители ремней безопасности

Загорается красным светом.

При включении зажигания индикатор горит в течение примерно 4 секунд. Если индикатор не загорается, не гаснет через 4 секунды или загорается во время движения автомобиля, это означает неисправность в системе надувных подушек безопасности. Обратитесь за помощью на станцию техобслуживания. Надувные подушки безопасности и преднатяжители ремней безопасности могут не сработать при аварии.

На срабатывание преднатяжителей ремней безопасности или надувных подушек безопасности указывает горящий индикатор.

⚠ Предупреждение

Немедленно обратитесь на станцию техобслуживания для устранения неисправности.

Преднатяжители ремней безопасности, система надувных подушек безопасности ⇨ 57, ⇨ 62.

Отключение надувной подушки безопасности

Индикатор ON (вкл.) горит желтым светом.

Загорается примерно на 60 секунд после включения зажигания. Воздушная подушка безопасности переднего пассажира включена.

Индикатор OFF (выкл.) горит желтым светом.

Воздушная подушка безопасности переднего пассажира выключена ⇨ 65.

⚠ Опасность

Существует смертельная опасность для ребенка в детском кресле безопасности при одновременном срабатывании надувной подушки безопасности переднего пассажира.

Существует смертельная опасность для взрослого пассажира, если надувная подушка безопасности переднего пассажира не работает.

Система зарядки

Загорается красным светом.

Загорается при включении зажигания и выключается вскоре после запуска двигателя.

Включение при работающем двигателе

Остановиться, остановить двигатель. Аккумуляторная батарея не заряжается. Может быть нарушено охлаждение двигателя. Работа усилителя рулевого управления может быть неэффективна. Обратитесь за помощью на станцию техобслуживания.

Сигнализатор неисправности

Горит или мигает желтым светом .

Загорается при включении зажигания и выключается вскоре после запуска двигателя.

Включение при работающем двигателе

Неисправность системы снижения токсичности отработавших газов. Возможно превышены допустимые пределы параметров отработавших газов. Немедленно обратитесь за помощью на станцию техобслуживания.

Мигание при работающем двигателе

Неисправность, которая может привести к повреждению катализатора. Уменьшите давление на педаль акселератора пока мигание не прекратится. Немедленно обратитесь за помощью на станцию техобслуживания.

Индикатор приближения очередного технического обслуживания

горит желтым светом.

Дополнительно отображается предупреждающее сообщение или предупреждающий код.

Автомобилю требуется техническое обслуживание.

Обратитесь за помощью на станцию техобслуживания.

Информационные сообщения ⇨ 139.

Тормозная система и сцепление

Уровень рабочей жидкости привода тормозной системы и сцепления

Загорается красным светом .

Уровень рабочей жидкости привода тормозной системы и сцепления ниже минимального допустимого ⇨ 262.

⚠Предупреждение

Остановитесь. Не продолжайте движение. Проконсультируйтесь на станции техобслуживания.

Горит после включения зажигания при включенном механическом стояночном тормозе ⇨ 198.

Выжмите педаль

Горит или мигает желтым светом .

Необходимо выжать педаль сцепления, чтобы запустить двигатель. Система автоматической остановки и пуска двигателя ⇨ 183.

Горит непрерывно

Необходимо выжать педаль тормоза, чтобы отключить электрический стояночный тормоз ⇨ 198.

Мигание

Необходимо выжать педаль сцепления, чтобы запустить двигатель ⇨ 182.

Электрический стояночный тормоз

Ⓟ загорается или мигает красным светом.

Горит непрерывно

Электрический стояночный тормоз включен ⇨ 198.

Мигание

Электрический стояночный тормоз включен или выключен не полностью. Включить зажигание, нажать педаль тормоза и попытаться выполнить сброс системы, сначала освободив, а затем затянув электрический стояночный тормоз. Если Ⓟ продолжит мигать, не возобновляйте движение и обратитесь за помощью на станцию техобслуживания.

Неисправность электрического стояночного тормоза

Горит или мигает желтым светом .

Горит непрерывно

Электрический стояночный тормоз работает менее эффективно ⇨ 198.

Мигание

Электрический стояночный тормоз в режиме обслуживания. Для сброса необходимо остановить автомобиль, включить и отключить стояночный тормоз.

⚠Предупреждение

Немедленно обратитесь на станцию техобслуживания для устранения неисправности.

Антиблокировочная тормозная система (ABS)

(ABS) горит желтым светом.

Загорается на несколько секунд после включения зажигания. Система готова к работе, когда индикатор гаснет.

Если индикатор не гаснет спустя несколько секунд или горит во время движения, это указывает на неисправность системы ABS. Тормозная система при этом сохраняет работоспособность, однако система ABS отключится.

Антиблокировочная тормозная система ⇨ 197.

Переключение на повышенную передачу

Если для уменьшения расхода топлива рекомендуется переключиться на более высокую передачу, загорается зеленый контрольный индикатор SHIFT или (для дисплеев Uplevel-Display или Uplevel-Combi) отображается соответствующий значок на дисплее информационного центра водителя.

На некоторых версиях индикация переключения передач выводится в информационном центре водителя в полноэкранном режиме.

Система помощи при вождении EcoFlex ⇨ 144.

Усилитель рулевого управления

! горит желтым светом.

Горит при снижении эффективности усилителя рулевого управления

Эффективность работы усилителя рулевого управления снижена в результате перегрева. После того как система остынет, индикатор погаснет.

Система автоматической остановки и пуска двигателя ⇨ 183.

Горит при отключении усилителя рулевого управления

Сбой в работе усилителя рулевого управления. Проконсультируйтесь на станции техобслуживания.

Предупреждение о выходе за пределы полосы движения

горит зеленым светом или мигает желтым.

Горит зеленым светом

Система включена и готова к работе.

Мигает желтым светом

Система распознает непреднамеренное перестроение из одной полосы движения в другую.

Ультразвуковая система облегчения парковки

P горит желтым светом.

Неисправность в системе

или

Неисправность в результате попадания на датчики грязи, льда или снега

или

Помехи от внешних источников ультразвука. Как только источник помех будет устранен, система заработает нормально.

Устраните причину неисправности системы на станции техобслуживания.

Ультразвуковая система помощи при парковке ⇨ 224.

Электронная система динамической стабилизации отключена

горит желтым светом.

Система выключается.

Электронная система динамической стабилизации и контроля тягового усилия

Горит или мигает желтым светом .

Горит непрерывно

Обнаружена неисправность системы. Можно продолжить поездку. Однако в зависимости от состояния дорожного полотна может снизиться устойчивость.

Устраните причину неисправности на станции техобслуживания.

Мигание

Система активно вмешивается в процесс управления. Мощность двигателя может упасть, и автомобиль может притормаживаться автоматически.

Электронная система динамической стабилизации ⇨ 201, система контроля тягового усилия ⇨ 200.

Система контроля тягового усилия отключена

горит желтым светом.

Система выключается.

Предварительный подогрев

горит желтым светом.

Включен предпусковой подогрев. Включается только при пониженной температуре наружного воздуха.

Сажевый фильтр дизельного двигателя

Горит или мигает желтым светом .

Требуется чистка сажевого фильтра дизельного двигателя.

Продолжайте движение, пока индикатор не погаснет. По возможности не следует доводить частоту

вращения коленчатого вала двигателя до величины ниже 2000 об/мин.

Горит непрерывно

Сажевый фильтр дизельного двигателя заполнен. Незамедлительно следует начать процесс очистки.

Мигание

Достигнут максимальный уровень засорения фильтра. Во избежание повреждения двигателя следует незамедлительно начать процесс очистки.

Сажевый фильтр дизельного двигателя ⇨ 187, система автоматической остановки и пуска двигателя ⇨ 183.

AdBlue

Горит или мигает желтым светом .

Горит непрерывно

Максимальная скорость будет ограничена величиной 100 км/ч при следующем запуске двигателя.

Мигание

Дальнейшее ограничение максимальной скорости вплоть до блокирования запуска.

AdBlue ⇨ 189.

Система контроля давления в шинах

Горит или мигает желтым светом (!).

Горит непрерывно

Падение давления в шине. Немедленно остановитесь и проверьте давление в шинах.

Мигание

Неисправность в системе или установлено колесо без датчика давления (например запасное колесо). Через 60-90 секунд контрольный индикатор начинает гореть непрерывно. Проконсультируйтесь на станции техобслуживания.

Давление моторного масла

Загорается красным светом .

Загорается при включении зажигания и выключается вскоре после запуска двигателя.

Включение при работающем двигателе

Внимание
Может быть нарушена смазка двигателя. Это может привести к повреждению двигателя и/или блокировке ведущих колес.

1. Выжмите сцепление.
2. Включите нейтральную передачу, переведите рычаг селектора передач в положение **N**.
3. Как можно быстрее выведите автомобиль из потока, не мешая другим автомобилям.
4. Выключите зажигание.

⚠Предупреждение

При выключенном двигателе для торможения и поворота рулевого колеса требуются значительно большие усилия. В режиме Autostop тормозной усилитель продолжает работать.

Не вынимайте ключ, пока автомобиль не остановится, поскольку при этом рулевое колесо может неожиданно заблокироваться.

Перед тем, как обращаться на станцию техобслуживания ⇨ 260, следует проверить уровень моторного масла.

Низкий уровень топлива

Горит или мигает желтым светом ●.

Горит непрерывно

Слишком низкий уровень топлива в баке.

Мигание

Запас топлива израсходован. Немедленно заправьте автомобиль. Категорически запрещается движение до полного опустошения бака.

Каталитический нейтрализатор ⇨ 188.

Удаление воздуха из дизельной топливной системы ⇨ 265.

Иммобилайзер

мигает желтым светом.

Неисправность в системе иммобилайзера. Пуск двигателя невозможен.

Пониженная мощность двигателя

горит желтым светом.

Мощность двигателя ограничивается. Проконсультируйтесь на станции техобслуживания.

Наружное освещение

горит зеленым светом.

Наружные габаритные фонари горят ⇨ 155.

Дальний свет

горит синим светом.

Загорается при включенном дальнем свете, при мигании дальним светом ⇨ 157 или при включенном дальнем свете во время работы системы автоматического переключения дальнего света или интеллектуальной регулировки дальности света ⇨ 159.

Автоматическое переключение дальнего света

≡D горит зеленым светом.

Активируется функция автоматического переключения дальнего света или интеллектуальной регулировки дальности света ⇨ 157, ⇨ 159.

Система адаптивных фар

Горит или мигает желтым светом ⛭.

Горит непрерывно

Неисправность в системе.

Обратитесь за помощью на станцию техобслуживания.

Мигание

Система переключена на симметричный ближний свет.

Мигание индикатора ⛭ в течение примерно 4 секунд после включения зажигания напоминает о том, что система включена ⇨ 158.

Система автоматического управления освещением ⇨ 156.

Противотуманные фары

≠D горит зеленым светом.

Передние противотуманные фары горят ⇨ 165.

Задний противотуманный фонарь

D≠ горит желтым светом.

Задний противотуманный фонарь горит ⇨ 165.

Низкий уровень жидкости в бачке омывателя

горит желтым светом.

Уровень жидкости в бачке омывателя пониженный.

Жидкость в бачке омывателя ⇨ 262.

Круиз-контроль

зажигает белый или зеленый индикатор.

Зажигает белый индикатор

Система включена.

Горит зеленым светом

Круиз-контроль активен.

Круиз-контроль ⇨ 204.

Адаптивный круиз-контроль

зажигает белый или зеленый индикатор.

Зажигает белый индикатор

Система включена.

Горит зеленым светом

Адаптивный круиз-контроль активен.

Адаптивный круиз-контроль ⇨ 208.

Обнаружено движущееся впереди транспортное средство

горит зеленым светом.

Обнаружено транспортное средство, движущееся впереди в том же ряду.

Адаптивный круиз-контроль ⇨ 208, система предупреждения о фронтальном столкновении ⇨ 217.

Открыта дверь

Загорается красным светом.

Открыта боковая или задняя торцевая откидная дверь.

Информационные дисплеи

Информационный центр водителя

Информационный центр водителя расположен в комбинации приборов между спидометром и тахометром. Он может быть исполнен в виде дисплея среднего уровня, дисплея верхнего уровня или комбинированного дисплея верхнего уровня.

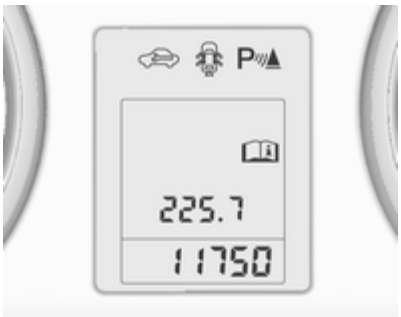

На дисплее Midlevel отображаются:

- счетчик полного пробега
- счетчик текущего пробега
- некоторые контрольные индикаторы
- информация автомобиля
- информация о запасе хода и топливе
- информационные сообщения автомобиля в виде цифровых кодов ⇨ 139.

На дисплее Uplevel с помощью клавиши **MENU** можно выбрать следующие главные меню:

- **Меню информации автомобиля**
- **Меню информации маршрут/топл.**

Страницы меню дисплея Uplevel-Combi можно переключать нажатием на кнопку **MENU**. Символические обозначения меню отображаются в верхней строке дисплея:

- **Меню информации автомобиля**
- **Меню информации маршрут/топл.**
- **ECO Меню ЭКО-информации**

Некоторые функции отображаются по-разному в зависимости от того, движется автомобиль или стоит. Некоторые функции доступны только при движении автомобиля.

Сохранение индивидуальных настроек автомобиля ⇨ 148. Установки, записанные в память ⇨ 25.

Настройка меню и функций

Для выбора меню и функций используются клавиши на комбинированном переключателе указателей поворота.

Используйте клавишу **MENU** для перехода между меню или для возврата из подменю на предыдущий уровень.

Поверните маховичок, чтобы выделить нужный пункт меню или установить числовое значение.

Нажмите клавишу **SET/CLR**, чтобы выбрать функцию или подтвердить сообщение.

Меню информации автомобиля

Нажмите клавишу **MENU**, чтобы выбрать **Меню информации автомобиля**, или выберите на комбинированном дисплее верхнего уровня.

Для выбора подменю поворачивайте колесо регулятора: Нажмите клавишу **SET/CLR**, чтобы подтвердить сделанный выбор.

Следуйте инструкциям, которые приведены в подменю.

В зависимости от версии в числе меню нижнего уровня могут быть следующие:

- **Ед.измер.**: изменение отображаемых единиц измерения
- **Давл.в шинах**: контроль давления воздуха во всех шинах во время движения ⇨ 284

- **Остаточный срок службы масла**: отображается остаточный ресурс моторного масла и фильтра ⇨ 120

- **Предупрежд. о превышен. скорости**: при превышении заранее заданной скорости включается предупреждающий звуковой сигнал
- **Система обнаружения дорожных знаков**: показывает обнаруженные дорожные знаки для текущего участка маршрута ⇨ 236

- **След.дистанс.**: показывает расстояние до движущегося впереди автомобиля ⇨ 221

Выбор и отображение тех или иных функций может отличаться на дисплее среднего уровня, дисплее верхнего уровня и на комбинированном дисплее верхнего уровня.

Меню информации маршрут/топл.

Нажмите клавишу **MENU**, чтобы выбрать **Меню информации маршрут/топл.**, или выберите ⁄⋮\ на комбинированном дисплее верхнего уровня.

Для выбора подменю поворачивайте колесо регулятора: Нажмите клавишу **SET/CLR**, чтобы подтвердить сделанный выбор.

- Одометр поездки 1
- Одометр поездки 2
- Цифровая скорость

Счетчик суточного пробега № 2 и цифровая индикация скорости доступны только на автомобилях с дисплеем верхнего уровня или комбинированным дисплеем верхнего уровня.

Для сброса показаний счетчика текущего пробега нажмите на кнопку **SET/CLR** на рычажке сигнала поворота на несколько секунд или нажмите на кнопку сброса между спидометром и информационным центром водителя при включенном зажигании.

На автомобилях с бортовым компьютером присутствуют дополнительные подменю.

Выбор и отображение тех или иных функций может отличаться на дисплее среднего уровня, дисплее верхнего уровня и на комбинированном дисплее верхнего уровня.

Меню данных поездки/топлива, путевой компьютер ⇨ 144.

Меню ЭКО-информации

Нажмите клавишу **MENU**, чтобы выбрать **ECO** в верхней строке меню дисплея Uplevel-Combi.

Для выбора подменю поворачивайте колесо регулятора: Нажмите клавишу **SET/CLR**, чтобы подтвердить сделанный выбор.

Имеются следующие подменю:

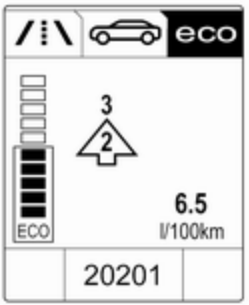

- **Индикатор переключения передач**: Текущая передача отображается внутри стрелки. Цифра над стрелкой показывает, на какую передачу следует переключиться для более экономного расхода топлива.

  Индикатор индекса экономичности: Текущий расход топлива отображается с помощью сегментного индикатора. Для наиболее экономичного вождения адаптируйте свой стиль вождения таким образом, чтобы заполненные сегменты оставались в зоне Eco. Чем больше заполнено сегментов, тем больше расход топлива. Одновременно отображается текущее значение расхода топлива.

- **Гл.потреб-ли**: Также отображается перечень основных потребляющих энергию климатических подсистем в порядке убывания их энергопотребления. Отображается потенциальная экономия топлива. При выключении системы-потребителя она пропадает из списка, и значение расхода топлива обновляется.

  При прерывистом режиме движения автоматически включается отпотеватель заднего стекла, чтобы увеличить нагрузку на двигатель. В этом случае отпотеватель заднего стекла отображается в числе главных потребителей энергии даже если он не был включен пользователем.

- **Тренд экономии**: Отображается средний расход за последние 50 км. Заполненные сегменты показывают расход по отрезкам в

5 км, демонстрируя влияние топографии местности или манеры вождения на расход топлива.

Графический информационный дисплей, цветной информационный дисплей

В зависимости от конфигурации в автомобиле может устанавливаться графический или цветной информационный дисплей. Информационный дисплей находится на приборной панели над информационно-развлекательной системой.

Графический информационный дисплей

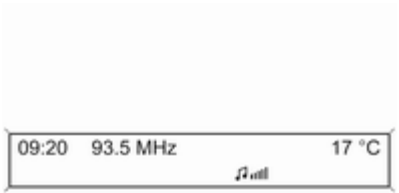

В зависимости от типа установленной информационно-развлекательной системы автомобиль может комплектоваться графическим информационным дисплеем одного из двух типов.

Графический информационный дисплей отображает:

- время ⇨ 114
- температуру наружного воздуха ⇨ 113
- дату ⇨ 114
- данные информационно-развлекательной системы, см. описание в руководстве на информационно-развлекательную систему
- индивидуальные настройки автомобиля ⇨ 148

Цветной информационный дисплей

Цветной информационный дисплей отображает в цвете:

- время ⇨ 114
- температуру наружного воздуха ⇨ 113
- дату ⇨ 114
- данные информационно-развлекательной системы, см. описание в руководстве на информационно-развлекательную систему
- данные навигационной системы, см. описание в руководстве на информационно-развлекательную систему
- камера заднего вида
- системные установки
- сообщения автомобиля ⇨ 139
- индивидуальные настройки автомобиля ⇨ 148

Вид информации и способ отображения данных зависит от оборудования автомобиля и выполненных настроек.

Выбор меню и установок

Доступ к меню и установкам осуществляется с помощью дисплея.

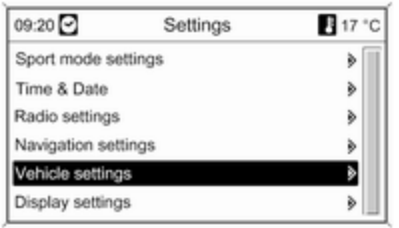

Выбор осуществляется с помощью:

- меню
- функциональных клавиш и многофункциональной рукоятки информационно-развлекательной системы

Выбор с помощью органов управления информационно-развлекательной системы

Выбрать функцию с помощью кнопок информационно-развлекательной системы. Отображается меню выбранной функции.

Колесо контроллера используется для выбора элемента меню и подтверждения сделанного выбора.

Многофункциональная ручка

Многофункциональная ручка является центральным средством управления для меню:

Повернуть

- Чтобы отметить опцию меню
- Чтобы задать числовое значение или отобразить опцию меню

Нажать (наружное кольцо)

- Чтобы выбрать или включить отмеченную опцию
- Чтобы подтвердить заданное значение
- Чтобы включить/выключить функцию системы

Кнопка **BACK**

Нажать кнопку, чтобы:

- выйти из меню без изменения установок
- возвратиться из подменю на более высокий уровень меню
- удалить последний символ из последовательности символов

Нажать и удерживать кнопку несколько секунд, чтобы удалить всю запись.

Сохранение индивидуальных настроек автомобиля ⇨ 148.

Сохраненные установки ⇨ 25.

Информационные сообщения

Сообщения выводятся на дисплей информационного центра водителя, при этом в некоторых случаях они сопровождаются предупреждениями и звуковыми сигналами.

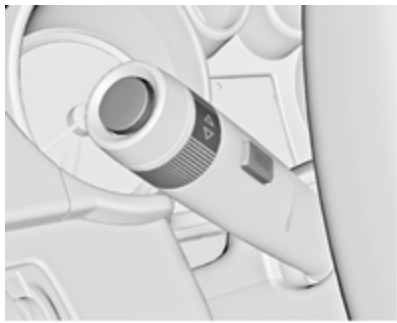

Чтобы подтвердить сообщение, необходимо нажать кнопку **SET/CLR**, кнопку **MENU** или повернуть колесико регулятора.

Сообщения автомобиля на дисплее среднего уровня

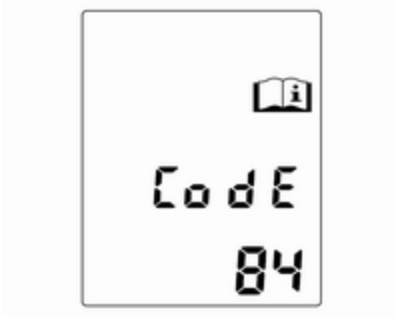

Информационные сообщения выводятся в виде цифровых кодов.

№	Информационное сообщение
2	Пульт дистанционного управления не обнаружен, выжмите педаль сцепления для повторного запуска.
3	Низкий уровень охлаждающей жидкости двигателя.
4	Кондиционер выключен.
5	Рулевое колесо заблокировано.
6	Выжмите педаль тормоза, чтобы отключить электрический стояночный тормоз.
7	Поверните рулевое колесо, выключите и снова включите зажигание.
9	Поверните рулевое колесо и снова включите двигатель.
12	Автомобиль перегружен.
13	Перегрев компрессора.
15	Неисправность дополнительного стоп-сигнала.
16	Неисправность стоп-сигнала.
17	Неисправность системы регулирования уровня передних фар.
18	Неисправность ближнего света левой фары.
19	Неисправность заднего противотуманного фонаря.
20	Неисправность ближнего света правой фары.
21	Неисправность левого габаритного огня.
22	Неисправность правого габаритного огня.
23	Неисправность фонаря заднего хода.
24	Неисправность освещения номерного знака.
25	Неисправность левого переднего указателя поворота.
26	Неисправность левого заднего указателя поворота.
27	Неисправность правого переднего указателя поворота.
28	Неисправность правого заднего указателя поворота.
29	Проверьте стоп-сигнал прицепа.
30	Проверьте фонарь заднего хода прицепа.
31	Проверьте левый указатель поворота прицепа.

№	Информационное сообщение
32	Проверьте правый указатель поворота прицепа.
33	Проверьте задний противотуманный фонарь прицепа.
34	Проверьте задний фонарь прицепа.
35	Замените батарею в пульте дистанционного управления.
48	Очистите линзу системы обзора боковой мертвой зоны.
49	Отсутствует сигнал системы предупреждения о сходе с полосы движения.
53	Затяните пробку заливной горловины топливного бака.
54	Конденсат в фильтре дизельного топлива.
55	Сажевый фильтр дизельного двигателя заполнен ⇨ 187.
56	Разность давления в шинах передних колес.
57	Разность давления в шинах задних колес.
58	Обнаружены шины без датчиков давления воздуха.
59	Откройте и затем закройте окно двери водителя.
60	Откройте и затем закройте окно двери переднего пассажира.
61	Откройте и затем закройте окно задней левой двери.
62	Откройте и затем закройте окно задней правой двери.
65	Предпринята попытка взлома.
66	Выполните техническое обслуживание противоугонной сигнализации.
67	Выполните техническое обслуживание замка рулевого колеса.
68	Выполните техническое обслуживание усилителя рулевого управления.
69	Выполните техническое обслуживание подвески.
70	Выполните техническое обслуживание системы регулировки дорожного просвета.
71	Выполните техническое обслуживание заднего моста.
74	Выполните техническое обслуживание адаптивных фар.
75	Выполните техническое обслуживание системы кондиционирования воздуха.
76	Выполните техническое обслуживание системы обзора боковой мертвой зоны.
77	Выполните техническое обслуживание системы предупреждения о сходе с полосы движения.
79	Долейте моторное масло.
81	Выполните сервисное обслуживание коробки передач.
82	Приближается время замены моторного масла.

№	Информационное сообщение
83	Выполните техническое обслуживание системы адаптивного круиз-контроля.
84	Мощность двигателя снижена.
94	Перед тем как покинуть автомобиль, переведите рычаг в положение парковки.
95	Требуется обслуживание надувных подушек безопасности.
128	Крышка капота открыта.
134	Ошибка системы облегчения парковки — очистите бампер.
136	Выполните обслуживание системы облегчения парковки.
145	Проверьте уровень омывающей жидкости.
174	Низкий уровень заряда аккумулятора.
258	Система облегчения парковки выключена.

Информационные сообщения, выводимые на дисплей верхнего уровня или комбинированный дисплей верхнего уровня

Информационные сообщения выводятся в виде текста. Следуйте инструкциям в сообщениях.

Высвечиваемые сообщения могут относиться к одной из следующих областей:

- Уровни жидкостей
- Противоугонная сигнализация
- Тормозная система
- Системы управления автомобилем
- Система регулировки плавности хода
- Круиз-контроль
- Адаптивный круиз-контроль
- Предупреждение о фронтальном столкновении
- Система активного экстренного торможения
- Системы облегчения парковки
- Освещение, замена ламп
- Система адаптивных фар
- Стеклоочистители и стеклоомыватели
- Двери и окна
- Система предупреждения о препятствиях в боковых мертвых зонах
- Система обнаружения дорожных знаков
- Сигнал системы предупреждения о сходе с полосы движения
- Радиобрелок дистанционного управления

- Ремни безопасности
- Системы подушек безопасности
- Двигатель и коробка передач
- Давление в шинах
- Сажевый фильтр дизельного двигателя ⇨ 187
- Аккумуляторная батарея
- Система выборочной каталитической нейтрализации, жидкость для нейтрализатора выхлопа дизельного двигателя (DEF), AdBlue ⇨ 189

Сообщения автомобиля на цветном информационном дисплее

Некоторые важные сообщения выводятся дополнительно на цветной информационный дисплей. Чтобы подтвердить сообщение, необходимо нажать многофункциональную ручку. Некоторые сообщения всплывают только на несколько секунд.

Предупреждающие звуковые сигналы

При запуске двигателя или во время движения

Одновременно может быть выдан только один предупреждающий звуковой сигнал.

Предупреждающий сигнал непристегнутого ремня имеет более высокий приоритет, чем любой другой сигнал.

- Если не пристегнут ремень безопасности.
- Если при трогании с места не закрыта дверь или задняя дверь.
- Если при включенном стояночном тормозе превышена заданная скорость.
- Если адаптивный круиз-контроль отключается автоматически.
- Если дистанция до идущего впереди транспортного средства становится слишком мала.
- Если превышена запрограммированная скорость или максимально допустимая скорость.
- Если на дисплее информационного центра водителя (DIC) отображается предупреждающее сообщение или код.
- Если система помощи при парковке обнаруживает препятствие.
- Если происходит непреднамеренное перестроение в другой ряд.
- Если включена передача заднего хода, а задний держатель выдвинут.
- Если сажевый фильтр дизельного двигателя полностью заполнен.
- Если требуется дозаправка AdBlue.

Если автомобиль запаркован и/или открыта дверь водителя

- При вставленном ключе в замок зажигания.
- При включенных наружных осветительных приборах.

В режиме Autostop

- Если открыта дверь водителя.

Напряжение аккумуляторной батареи

Если напряжение аккумуляторной батареи опустится ниже критического уровня, на дисплее информационного центра водителя появится предупреждающее сообщение или код 174.

1. В этом случае следует немедленно отключить все потребители, работа которых не является необходимой для продолжения безопасного движения автомобиля, например подогрев сидений, подогрев заднего стекла и пр.
2. Зарядите аккумулятор, для чего необходимо продолжить движение в течение определенного времени или подключить зарядное устройство.

Предупредительное сообщение или код перестанут отображаться после двух включений двигателя подряд, во время которых не наблюдался провал напряжения.

Если зарядить аккумулятор невозможно, обратитесь для устранения причины неисправности на станцию техобслуживания.

Бортовой компьютер

Для выбора меню и функций используются клавиши на комбинированном переключателе указателей поворота.

Нажмите клавишу **MENU**, чтобы выбрать **Меню информации маршрут/топл.**, или выберите / ⁞ \ на комбинированном дисплее верхнего уровня.

Меню информации маршрут/топл. на дисплее верхнего уровня

Поворачивайте маховичок для выбора одного из подменю:

- Одометр поездки 1
- Одометр поездки 2
- Запас хода
- Средний расход топлива
- Текущий расход
- Средняя скорость
- Цифровая скорость
- Система обнаружения дорожных знаков
- Указание маршрута

Меню информации маршрут/топл. на комбинированном дисплее верхнего уровня

Поворачивайте колесо регулятора для выбора подменю:

- Одометр поездки 1
- Средний расход топлива 1
- Средняя скорость 1

- Одометр поездки 2
- Средний расход топлива 2
- Средняя скорость 2

- Цифровая скорость
- Запас хода
- Текущий расход
- Указание маршрута

Бортовой компьютер 1 и 2

Показания счетчика пробега, среднего расхода и средней скорости для двух бортовых компьютеров можно сбрасывать независимо нажатием кнопки **SET/CLR**; это дает возможность отображать разную информацию для разных водителей.

Счетчик текущего пробега

Счетчик суточного пробега показывает расстояние, пройденное автомобилем после сброса показаний счетчика.

Счетчик текущего пробега работает до расстояния 2000 км, после чего снова начинает отсчет с 0.

Для сброса показаний несколько секунд удерживайте нажатой клавишу **SET/CLR**.

Запас хода

Запас хода рассчитывается на основе текущего остатка топлива в баке и текущего расхода. На дисплей выводится усредненное значение.

Спустя некоторое время после заправки величина запаса хода автоматически обновляется.

При низком уровне топлива в баке на дисплей верхнего уровня или на комбинированный дисплей верхнего уровня (в соответствующей комплектации) выводится сообщение.

Если необходимо немедленно выполнить заправку топливом, на автомобилях с дисплеем среднего и верхнего уровня или с комбинированным дисплеем верхнего уровня выводится предупредительный код или сообщение.

При этом также загорается или мигает индикатор ⬬, размещенный внутри циферблата указателя уровня топлива ⇨ 130.

Средний расход топлива
Вывод среднего расхода. Показания можно сбросить в любой момент, при этом новый отсчет начнется со значения, используемого по умолчанию.

Для сброса показаний несколько секунд удерживайте нажатой клавишу **SET/CLR**.

Текущий расход
Указание текущего расхода.

Средняя скорость
Выводится средняя скорость движения. Результат можно сбросить в любой момент.

Для сброса показаний несколько секунд удерживайте нажатой клавишу **SET/CLR**.

Цифровая скорость
Цифровой дисплей мгновенной скорости.

Система обнаружения дорожных знаков
Указывает обнаруженные дорожные знаки во время движения по конкретному участку маршрута ⇨ 236.

Указание маршрута
Помимо цветного информационного дисплея, подсказки системы навигации также отображаются на дисплее информационного центра водителя.

Особенности индикации на автомобилях с двигателем на природном газе:

Запас хода
Запас хода указывается для режимов работы на бензине и на природном газе.

Также можно отобразить суммарный запас хода для обоих режимов.

Средний расход топлива
Для выбранного режима всегда отображается средний расход.

Селектор выбора топлива ⇨ 118.

Текущий расход
Для выбранного режима всегда отображается мгновенный расход.

Селектор выбора топлива ⇨ 118.

Сохранение индивидуальных настроек

Поведение автомобиля можно персонализировать путем изменения установок на информационном дисплее.

Некоторые персональные установки для разных водителей можно записать в память отдельно для каждого ключа автомобиля. Установки, записанные в память ⇩ 25.

В зависимости от уровня комплектации автомобиля и действующего в вашей стране законодательства некоторые из описанных функций могут быть недоступны.

Некоторые функции отображаются или активны только во время работы двигателя.

Персональные настройки на графическом информационном дисплее

Нажмите кнопку **CONFIG**. На экране появится меню **Настройки**.

Указанные ниже установки можно выбрать, поворачивая и нажимая многофункциональную ручку:

- **Настройки спорт. режима**
- **Языки (Languages)**
- **Время и дата**
- **Настройки радио**
- **Настройки телефона**
- **Настройки автомобиля**

В соответствующих подменю можно изменить следующие настройки:

Настройки спорт. режима
Водитель может выбрать функции, которые будут включены при выборе спортивного режима ⇨ 202.

- **Работа подвески в спорт.режиме**: подвеска становится более жесткой.
- **Спортивный режим двигателя**: двигатель более чувствительно реагирует на нажатие педали акселератора, переключение передач происходит более динамично.
- **Управление в спорт. режиме**: Уменьшается опорная функция рулевого управления.
- **Изменить цвет подсветки**: изменение цвета подсветки приборной панели.

Языки (Languages)
Обеспечивает выбор требуемого языка.

Время и дата
См. раздел "Часы" ⇨ 114.

Настройки радио
См. описание информационно-развлекательной системы в соответствующем руководстве.

Настройки телефона
См. описание информационно-развлекательной системы в соответствующем руководстве.

Настройки автомобиля

- **Регулир.кондиц. и кач. воздуха**

  Авт.скор. вент.: регулирует скорость вращения вентилятора. Новое значение параметра вступит в силу после того как зажигание будет выключено и снова включено.

  Режим кондиц. воздуха: включает и выключает систему охлаждения при каждом включении зажигания или использует последний выбранный режим.

  Авт.очищ. заднего стекла: автоматически включает обогрев заднего стекла.

- **Выбор условий комфорта**

  Громк. сигналов: изменяет громкость предупреждающих звуковых сигналов.

Персонализация вод.: включает или отключает функцию сохранения индивидуальных настроек.

Задн.стеклооч./ задн. ход: Включает или отключает автоматическое включение стеклоочистителя заднего стекла при выборе передачи заднего хода.

- **Парковка/предотв.столкновения**

  Помощь при парковке: включает и отключает ультразвуковую систему облегчения парковки.

  Вид предупреждения: Включает/отключает функцию автоматического торможения автомобиля в случае угрозы столкновения. Возможны следующие варианты: система берет управление торможением на себя, ограничивается предупреждающим звуковым сигналом или полностью выключена.

  Объект сбоку: изменяет параметры работы системы предупреждения о препятствиях в боковых мертвых зонах.

- **Рассеянное наружное освещение**

  Время после выхода: включает или отключает подсветку при выходе водителя из автомобиля и изменяет ее продолжительность.

  Наружное освещ. при откр.: включает или отключает опознавательные огни.

- **Принудит.закр. дверей**

  Автоблокировка дверей: включает или отключает функцию автоматической разблокировки замков дверей после выключения зажигания. Включает или отключает функцию автоматической блокировки замков дверей после начала движения.

  Выкл.замок при откр.дв.: включает или отключает функцию автоматической блокировки замков при открытой двери.

  Задержка закр.: включает или отключает функцию задержки блокировки замков дверей.

- **Дистанц. закр, откр., запуск**

  Подтв. дист. открывания: включает или отключает функцию подтверждения разблокировки замков миганием аварийно-световой сигнализации.

  Дист. открывание дверей: изменяет конфигурацию разблокирования замка только двери водителя или всего автомобиля по команде разблокировки.

  Авт.закр.дверей: включает или отключает функцию автоматической повторной блокировки замков дверей после того, как замки были разблокированы, но двери не открывались.

- **Вернуть завод. настр.**

  Вернуть завод. настр.: Выполняет сброс всех установок в состояние по умолчанию.

Персональные настройки на цветном информационном дисплее

Нажмите кнопку **CONFIG**. На экране появится меню **Настройки**.

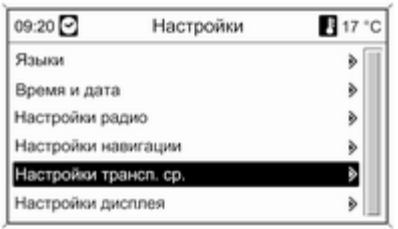

Указанные ниже установки можно выбрать, поворачивая и нажимая многофункциональную ручку:

- **Настройки спортивного режима**
- **Языки**
- **Время и дата**
- **Настройки радио**
- **Настройки телефона**
- **Настройки навигации**
- **Настройки транспортного средства**
- **Настройки дисплея**

В соответствующих подменю можно изменить следующие настройки:

Настройки спортивного режима

Водитель может выбрать функции, которые будут включены при выборе спортивного режима ⇨ 202.

- **Спортивная ходовая часть**: подвеска становится более жесткой.
- **Спортивная мощность двигателя**: двигатель более чувствительно реагирует на нажатие педали акселератора, переключение передач происходит более динамично.
- **Спортивное управление**: Уменьшается опорная функция рулевого управления.
- **Изм. подсветки панели инструментов**: изменение цвета подсветки приборной панели.

Языки

Обеспечивает выбор требуемого языка.

Время и дата
См. раздел "Часы" ⇨ 114.

Настройки радио
См. описание информационно-развлекательной системы в соответствующем руководстве.

Настройки телефона
См. описание информационно-развлекательной системы в соответствующем руководстве.

Настройки навигации
См. описание информационно-развлекательной системы в соответствующем руководстве.

Настройки транспортного средства

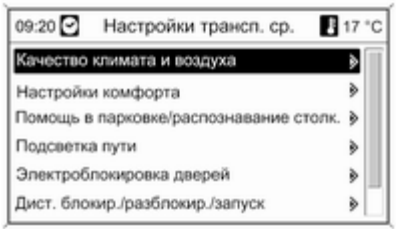

- **Качество климата и воздуха**

  Авт.скор. вентилятора: регулирует скорость вращения вентилятора. Новое значение параметра вступит в силу после того как зажигание будет выключено и снова включено.

  Режим кондиционирования воздуха: включает и выключает систему охлаждения при включении зажигания или использует последний выбранный режим.

Автоматический обогрев заднего стекла: автоматически включает обогрев заднего стекла.

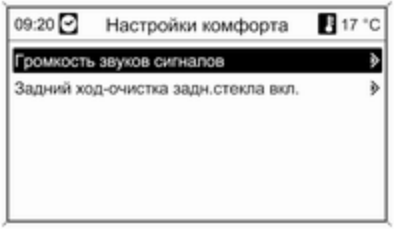

- **Настройки комфорта**

  Громкость звуков сигналов: изменяет громкость предупреждающих звуковых сигналов.

  Задний ход-очистка задн.стекла вкл.: Включает или отключает автоматическое включение стеклоочистителя заднего стекла при выборе передачи заднего хода.

- **Помощь в парковке/ распознавание столк.**

Помощь в парковке: включает и отключает ультразвуковую систему облегчения парковки.

Вид предупреждения: Включает/отключает функцию автоматического торможения автомобиля в случае угрозы столкновения. Возможны следующие варианты: система берет управление торможением на себя, ограничивается предупреждающим звуковым сигналом или полностью выключена.

Сигнал мертвого угла: изменяет параметры работы системы предупреждения о препятствиях в боковых мертвых зонах.

- **Подсветка пути**

  Время при покидании тр. средства: включает или отключает подсветку при выходе водителя из автомобиля и изменяет ее продолжительность.

  Освещение с разблокировкой: включает или отключает опознавательные огни.

- **Электроблокировка дверей**

  Автоблокировка дверей: включает или отключает функцию автоматической разблокировки замков дверей после выключения зажигания. Включает или отключает функцию автоматической блокировки замков дверей после начала движения.

  Не допускать блокировки при откр.двери: включает или отключает функцию автоматической блокировки замков при открытой двери.

- **Дист. блокир./разблокир./запуск**

  Сообщ.об удал.разблокировке: включает или отключает функцию подтверждения разблокировки замков миганием аварийно-световой сигнализации.

  Удал.разблок.двери: изменяет конфигурацию разблокирования замка только двери водителя или всего автомобиля по команде разблокировки.

  Авт.повторная блокировка дверей: включает или отключает функцию автоматической повторной блокировки замков дверей после того, как замки были разблокированы, но двери не открывались.

- **Возврат к заводским настройкам**

  Возврат к заводским настройкам: выполняет сброс всех установок в состояние по умолчанию.

Настройки дисплея

Выбираемые настройки дисплея:

- **Дневной вид**: Оптимизация для условий дневного освещения.
- **Ночной вид**: Оптимизация для сумерек.
- **Автоматический режим**: Режим дисплея переключается при включении/выключении фар автомобиля.

- **Камера задн. хода**: изменяет параметры работы камеры заднего вида.
- **Рамка для изображ.**: см. описание информационно-развлекательной системы в соответствующем руководстве.

Освещение

Наружное освещение 155
Освещение салона 166
Особенности системы освещения 168

Наружное освещение

Переключатель освещения

Поверните переключатель освещения:

0 = освещение выключено
≫⋐ = боковые огни
≣D = фары

Индикатор ≫⋐ ⇨ 130.

Переключатель освещения с системой автоматического управления освещением

Поверните переключатель освещения:

AUTO = система автоматического управления освещением: Фары включаются и выключаются автоматически в зависимости от состояния внешней освещенности.

⏻ = включение или выключение системы автоматического управления освещением. Переключатель возвращается в положение **AUTO**.

≣D = боковые огни

≣D = фары

На дисплее верхнего уровня или комбинированном дисплее верхнего уровня информационного центра водителя отображается текущее состояние автоматического управления освещением.

После включения зажигания активизируется система автоматического управления освещением.

При включенном головном освещении горит индикатор ≣D. Индикатор ≣D ⇨ 130.

Задние фонари

Задние фонари горят вместе с фарами и габаритными фонарями.

Автоматическое управление освещением

При включенном автоматическом управлении освещением и работающем двигателе осуществляется автоматический переход между режимами дневного света фар и штатным режимом работы фар в соответствии с условиями освещенности и показаниями датчика дождя.

Работа фар при движении в дневное время

Дневной свет фар делает автомобиль более заметным на дороге в светлое время суток.

Автоматическое включение фар

В условиях недостаточной освещенности включаются фары.

Фары включаются также после неоднократного активирования стеклоочистителей лобового стекла.

Обнаружение туннеля

При въезде автомобиля в туннель сразу загораются фары.

Система адаптивного переднего освещения ⇨ 159.

Дальний свет

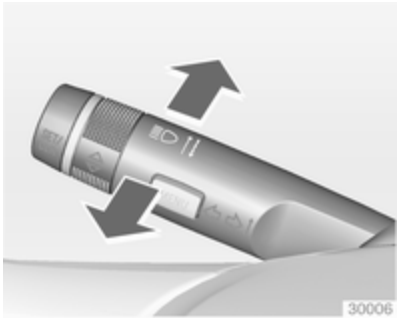

Для переключения с ближнего света на дальний нажмите рычаг от себя.

Для включения ближнего света снова нажмите рычаг от себя или потяните его.

Автоматическое переключение дальнего света

Эта функция разрешает использовать дальний свет фар в качестве основного при движении ночью и при скорости автомобиля выше 40 км/ч.

Переключение на ближний свет фар выполняется в следующих случаях:

- датчик обнаруживает свет фар приближающихся или идущих впереди автомобилей
- при скорости автомобиля ниже 20 км/ч
- в условиях тумана или снега
- при езде в городских условиях

После устранения данных ограничений снова включается дальний свет.

Включение

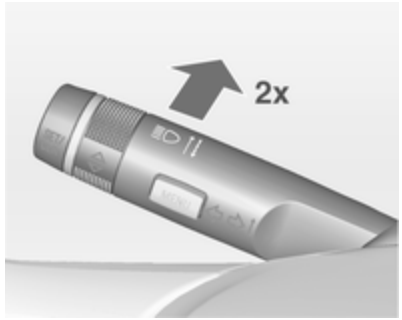

Чтобы включить систему автоматического переключения дальнего света, необходимо после достижения скорости 40 км/ч дважды нажать на рычаг указателей поворота.

При включенном режиме автоматического управления переключением дальнего света фар всегда горит зеленый индикатор ≡D, синий индикатор ≣D включается только тогда, когда включен дальний свет.

Индикатор ≡D ⇨ 130.

Выключение

Нажмите рычаг указателей поворота один раз. Он также отключается при включении передних противотуманных фар.

Если при включенном дальнем свете фар подать световой сигнал дальним светом фар, вспомогательный режим дальнего света фар будет выключен.

Если при выключенном дальнем свете фар подать световой сигнал дальним светом фар, вспомогательный режим дальнего света фар останется включенным.

Последняя установка вспомогательного режима дальнего света фар сохранится и после следующего включения зажигания.

Подача кратковременных сигналов дальним светом фар

Чтобы мигнуть фарами, потяните за рычаг на себя.

Регулировка угла наклона фар

Ручная регулировка угла наклона фар

Чтобы подстроить наклон света фар в соответствии с загрузкой автомобиля во избежание ослепления встречных водителей: поверните колесико с накаткой в требуемое положение.

0 = Передние сиденья заняты
1 = Все сиденья заняты
2 = Заняты все сиденья и загружено багажное отделение
3 = Занято сиденье водителя и загружено багажное отделение

Автоматическая динамическая регулировка угла наклона фар ⇨ 159.

Регулировка фар при езде за рубежом

Асимметричный свет фар улучшает обзор придорожной полосы со стороны пассажира.

Однако при поездках в странах с левосторонним движением не забудьте изменить регулировку фар, чтобы исключить ослепление водителей встречного транспорта.

Автомобили с галогенными фарами

Регулировка света фар не требуется.

Автомобили с ксеноновыми фарами

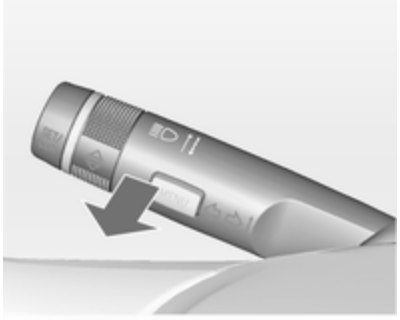

1. Ключ в замке зажигания.
2. Потяните и удерживайте рычаг указателей поворота (подача кратковременных сигналов дальним светом фар).
3. Включите зажигание.
4. Примерно через 5 секунд контрольный индикатор ⛭ начнет мигать, и будет подан звуковой сигнал.

Индикатор ⛭ ⇨ 131.

Каждый раз при включении зажигания индикатор ⛭ будет мигать примерно по 4 секунды в качестве напоминания.

Для отключения повторите описанную выше процедуру. Если данная функция отключена, индикатор ⛭ не мигает.

Система адаптивного переднего освещения

Функции адаптивного переднего освещения действуют только для биксеноновых фар. Дальность луча, форма светового пятна и интенсивность света изменяются в зависимости от условий освещенности, погодных условий и типа дорожного покрытия.

Все функции освещения действуют в положении переключателя освещения **AUTO**.

Если переключатель световых приборов установлен в положение ≣D, дополнительно включаются следующие системы:

- Динамическое освещение на поворотах
- Фары бокового света
- Дополнительное освещение при движении задним ходом
- Автоматическая динамическая регулировка угла наклона фар

Освещение в зоне действия знака "Осторожно, дети!"

Включается автоматически на малой скорости примерно до 30 км/ч. Конус света фар поворачивается на угол 8° к обочине.

Освещение в городе

Включается автоматически в диапазоне скоростей примерно от 40 до 55 км/ч, и когда датчик света обнаруживает включенное уличное освещение. Дальность светового пучка уменьшается за счет перераспределения света.

Освещение на загородной трассе

Включается автоматически в диапазоне скоростей примерно от 55 до 115 км/ч. Направления пучков света фар и их яркость различны с левой и с правой стороны автомобиля.

Освещение для автомагистрали

Включается автоматически на скорости выше примерно 115 км/ч и при минимальном управлении рулем. Включается непосредственно в момент резкого разгона автомобиля или с небольшой задержкой. Пучок света фар длиннее и ярче.

Освещение в неблагоприятных погодных условиях

Данный режим включается автоматически при движении на скорости до 70 км/ч, если при этом сработал датчик дождя или очистители работают непрерывно. Наклон, распределение и яркость света регулируются в зависимости от условий видимости.

Динамическое освещение на поворотах

В зависимости от положения рулевого колеса и скорости движения происходит поворот светового луча, чем достигается улучшенная освещенность полотна дороги во время прохождения поворота.

Индикатор ⇨ 131.

Фары бокового света

На крутых поворотах или при разворотах в зависимости от угла поворота руля или включенного указателя поворотов включается дополнительный левый или правый рефлектор, который освещает дорогу под прямым углом к направлению движения автомобиля. Включается автоматически до скорости 40 км/ч.

Индикатор ⇨ 131.

Дополнительное освещение при движении задним ходом

Если передние фары включены и выбрана передача заднего хода, включаются обе фары бокового света. Продолжают гореть в течение 20 секунд после выключения передачи заднего хода или до того момента, когда скорость движения вперед превысит 17 км/ч.

Автоматическое переключение дальнего света фар

Эта функция разрешает использовать дальний свет фар в качестве основного при движении ночью и при скорости автомобиля выше 40 км/ч.

Переключение на ближний свет фар выполняется в следующих случаях:

- когда видеокамера у лобового стекла обнаруживает свет фар встречных или едущих впереди автомобилей
- при скорости автомобиля ниже 20 км/ч
- в условиях тумана или снега
- при езде в городских условиях

После устранения данных ограничений снова включается дальний свет.

Включение

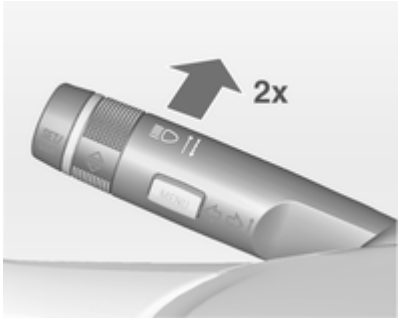

Чтобы включить систему автоматического переключения дальнего света, необходимо после достижения скорости 40 км/ч дважды нажать на рычаг указателей поворота.

При включенном режиме автоматического управления переключением дальнего света фар всегда горит зеленый индикатор ≡D, синий индикатор ≡D включается только тогда, когда включен дальний свет.

Индикатор ≡D ⇨ 130.

Выключение

Нажмите рычаг указателей поворота один раз. Он также отключается при включении передних противотуманных фар.

Если при включенном дальнем свете фар подать световой сигнал дальним светом фар, вспомогательный режим дальнего света фар будет выключен.

Если при выключенном дальнем свете фар подать световой сигнал дальним светом фар, вспомогательный режим дальнего света фар останется включенным.

Система автоматического переключения дальнего света активизируется всегда после включения зажигания.

Интеллектуальная система регулировки дальности света фар с функцией автоматического включения и отключения дальнего света

Интеллектуальная система регулировки дальности света фар позволяет увеличивать дальность ближнего света биксеноновых фар вплоть до 400 метров и, кроме того, автоматически включает дальний свет, не ослепляя и не отвлекая водителей встречных и идущих впереди транспортных средств.

Дальний свет отключается, а дальность ближнего света уменьшается во избежание ослепления, если передняя камера на лобовом стекле обнаруживает одну из следующих ситуаций:

- обнаружен идущий впереди автомобиль,
- обнаружен приближающийся автомобиль,
- автомобиль въезжает в зону городской застройки,
- в условиях тумана или снега.

После устранения данных ограничений снова включается дальний свет.

Когда система активна, передняя камера контролирует зону впереди автомобиля и поддерживает оптимальное распределение света, обеспечивая водителю наилучшую видимость практически в любых условиях

В результате интеллектуальная система регулировки дальности света фар с функцией автоматического включения и отключения дальнего света стирает границу между традиционным ближним и дальним светом фар, не допуская резких изменений дальности света фар, распределения и мощности светового потока.

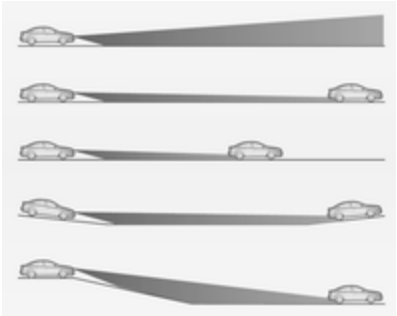

Специальная функция топографической оценки позволяет обнаруживать впередиидущие транспортные средства на спусках и подъемах, отслеживая огни задних фонарей. Система регулирует угол наклона светового пучка, обеспечивая оптимальное освещение дороги и при этом не ослепляя других водителей.

Включение

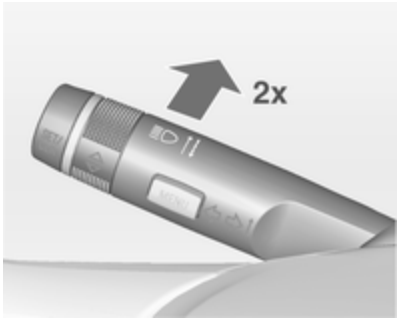

Интеллектуальная регулировка дальности света и автоматическое включение и отключение дальнего света включаются одновременно двукратным нажатием на рычажок индикатора. Эти функции включаются при включенном зажигании.

Автоматическое включение и отключение дальнего света включается при скорости более 40 км/ч и отключается при скорости менее 20 км/ч. Интеллектуальная регулировка дальности света работает при скорости свыше 55 км/ч.

При включенном режиме автоматического управления переключением дальнего света фар всегда горит зеленый индикатор ≡D, синий индикатор ≡D загорается при автоматическом включении дальнего света.

Выключение

Нажмите рычаг указателей поворота один раз. Он также отключается при включении передних противотуманных фар.

Автоматическая динамическая регулировка угла наклона фар

Для предотвращения ослепления водителей встречного транспорта угол светового пучка фар постоянно корректируется в зависимости от угла наклона самого автомобиля, измеряемого по показаниям датчиков на переднем и заднем мосту, а также ускорения, замедления и скорости движения.

Неисправность в системе адаптивного переднего освещения

Когда обнаруживается неисправность в системе адаптивного переднего освещения, система перемещается в предварительно настроенное положение во избежание ослепления водителей встречных автомобилей. Если это невозможно, неисправная фара будет автоматически выключена. В любом случае одна фара будет продолжать гореть. На дисплее информационного центра водителя отобразится предупреждающее сообщение.

Аварийная световая сигнализация

Включается с помощью кнопки ⚠.

При аварии и срабатывании надувных подушек безопасности автоматически включается аварийная световая сигнализация.

Сигналы поворота и смены полосы движения

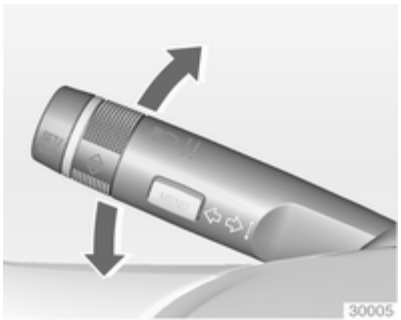

Рычаг вверх = Правый сигнал поворота

Рычаг вниз = Левый сигнал поворота

Если перевести рычаг через точку сопротивления, то указатель поворота будет включен постоянно. Когда рулевое колесо возвращается в положение для движения прямо, указатель поворота автоматически отключается.

Для трехкратного мигания, например, при смене полосы движения, нажмите рычаг до точки ощутимого сопротивления и отпустите его.

Если прицеп подключен к электросистеме автомобиля, при нажатии рычага до точки ощутимого сопротивления с последующим отпусканием указатель поворота мигает шесть раз.

Для более продолжительного мигания переместите рычаг к точке сопротивления и удерживайте его в этом положении.

Для ручного отключения указателя поворота сдвиньте рычаг в исходное положение.

Передние противотуманные фары

Включается с помощью кнопки ⥣D.

Переключатель освещения находится в положении **AUTO**: при включении передних противотуманных фар основные фары включатся автоматически.

Задние противотуманные фары

Включается с помощью кнопки ⦶.

Переключатель освещения находится в положении **AUTO**: при включении заднего противотуманного фонаря основные фары включатся автоматически.

Переключатель освещения установлен в положение ⥣⦶: задние противотуманные фары можно включить только вместе с передними противотуманными фарами.

При буксировке задние противотуманные фонари автомобиля отключаются.

Стояночные огни

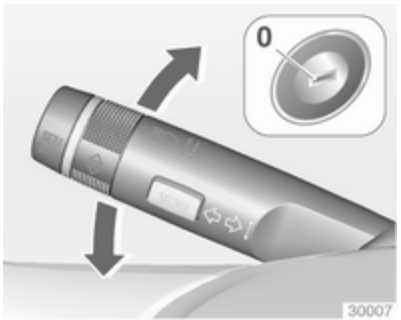

Когда автомобиль запаркован, можно включить стояночные огни с одной стороны:

1. Выключите зажигание.
2. Поверните рычаг указателя поворота до упора вверх (правые стояночные огни) или вниз (левые стояночные огни).

Режим подтверждается сигналом и соответствующим индикатором указателя поворота.

Фонари заднего хода

Фонари заднего хода включаются при включенном зажигании и передаче заднего хода.

Запотевание стекол фар

В тяжелых, влажных и холодных погодных условиях, при сильном дожде или после мойки внутренняя сторона стекол осветительных приборов может ненадолго запотевать. Запотевание быстро пройдет само по себе; для ускорения процесса включите фары.

Освещение салона

Управление подсветкой приборной панели

Яркость подсветки следующих элементов можно отрегулировать при включенном наружном освещении:

- Подсветка приборной панели
- Информационный дисплей
- Подсвечиваемые переключатели и органы управления.

Повернуть колесико и прокрутить его до достижения требуемой яркости.

На автомобилях, оборудованных датчиком освещения, регулировка яркости подсветки возможна только при включенном наружном освещении когда датчик освещения выявил наступление темного времени суток.

Освещение салона

Передний и задние плафоны при посадке и высадке включаются автоматически и затем гаснут с задержкой во времени.

Примечание

При аварии со срабатыванием надувной подушки безопасности лампы освещения подножек загораются автоматически.

Передний плафон

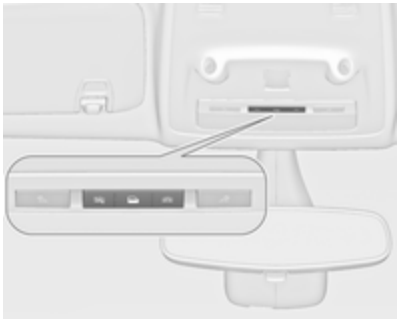

Нажмите клавишу переключателя:

	=	автоматическое включение и выключение.
нажмите	=	вкл.
нажмите	=	выкл.

Задние плафоны

Включаются вместе с передним плафоном в зависимости от положения переключателя.

Плафоны для чтения

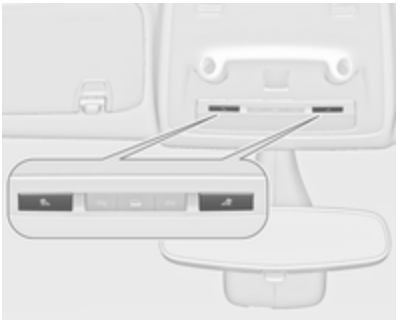

Управление осуществляется с помощью клавиш и , размещенных на переднем и заднем плафонах подсветки.

Подсветка на солнцезащитном козырьке

Включается автоматически при открывании крышки.

Особенности системы освещения

Освещение центральной консоли

Фонарь точечного освещения, входящий в систему освещения салона, включается автоматически при включении фар.

Включение освещения при посадке в автомобиль

Опознавательные огни

Передние фары, задние габаритные огни, огни движения задним ходом, освещение номерного знака, подсветка панели приборов, освещение салона, подсветка в панелях обивки дверей и консоли FlexConsole и дополнительная подсветка порогов включаются на короткий промежуток времени при разблокировании замков дверей автомобиля с помощью радиобрелока дистанционного управления. Данная функция работает только в условиях недостаточного освещения и помогает обнаружить автомобиль на стоянке.

Освещение выключается сразу же после поворота ключа в замке зажигания в положение **"1"** ⇨ 181.

Активизацию или отключение этой функции можно изменить в меню **Настройки** на информационном дисплее. Сохранение индивидуальных настроек автомобиля ⇨ 148.

Для сохранения настроек используется ключ зажигания ⇨ 25.

Указанные ниже лампы дополнительно загораются при открывании двери водителя:

- Все выключатели
- Информационный центр водителя
- Освещение карманов в обивке дверей
- Подсветка в панелях обивки дверей и консоли FlexConsole

Включение освещения при выходе из автомобиля

При извлечении ключа зажигания из замка включаются следующие осветительные приборы:

- Освещение салона
- Подсветка панели приборов (только в темное время суток)
- Подсветка в панелях обивки дверей и консоли FlexConsole
- Дополнительная подсветка порога

Они автоматически выключатся спустя некоторое время и включатся автоматически, если откроется дверь водителя.

Передние фары, задние габаритные огни, фонари заднего хода и фонари подсветки номерного знака осуществляют подсветку пути водителю. Продолжительность интервала, в течение которого огни остаются включенными, может регулироваться.

Включение

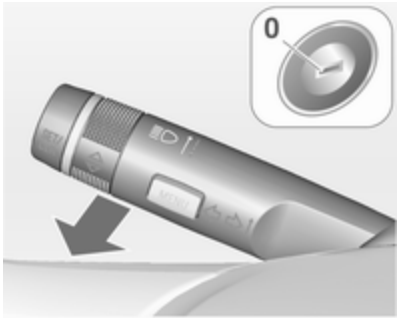

1. Выключите зажигание.
2. Выньте ключ из замка зажигания.
3. Откройте дверь водителя.
4. Потяните рычаг указателей поворота.
5. Закройте дверь водителя.

Если дверь водителя не закрыта, свет выключается через две минуты.

Если потянуть рычаг указателей поворота при открытой двери водителя освещение при выходе из автомобиля сразу же отключается.

Активизацию, отключение и длительность действия этой функции можно изменить в меню **Настройки** на информационном дисплее. Сохранение индивидуальных настроек автомобиля ⇨ 148.

Для сохранения настроек используется ключ зажигания ⇨ 25.

Защита от разряда аккумуляторной батареи

Во избежание разряда аккумуляторной батареи часть освещения салона автоматически отключается через некоторое время после выключения зажигания.

Климат-контроль

Системы климат-контроля …… 170
Вентиляционные отверстия …. 177
Техническое обслуживание …. 178

Системы климат-контроля

Система обогрева и вентиляции

Органы управления следующими параметрами:

- Температура
- Распределение воздуха
- Скорость вращения вентилятора
- Удаление влаги и инея

Обогреваемое заднее стекло ⇨ 39.

Температура

красный = теплее
синий = холоднее

Эффективный обогрев не возможен, пока двигатель не достигнет своей рабочей температуры.

Распределение воздуха

- = к ветровому стеклу и стеклам передних дверей
- = в область головы через регулируемые вентиляционные отверстия
- = к нише для ног

Возможны все комбинации.

Скорость вращения вентилятора

Регулирует воздушный поток, переключая вентилятор на соответствующую скорость.

Удаление влаги и инея

- Нажать кнопку : вентилятор автоматически переключится на более высокую частоту вращения, воздух будет распределяться и направляться на ветровое стекло.
- Установите регулятор на самую высокую температуру.
- Включите обогрев заднего стекла .
- При необходимости, откройте боковые вентиляционные отверстия и направьте их рефлекторы на боковые стекла.

Кондиционер

Помимо функций обогрева и вентиляции система кондиционирования воздуха позволяет обеспечить следующие функции:

= Охлаждение
= Рециркуляция воздуха

Сиденья с подогревом ⇨ 50, рулевое колесо с подогревом ⇨ 110.

Охлаждение

Управляется кнопкой и работает только тогда, когда работают двигатель и вентилятор.

Система кондиционирования воздуха охлаждает и удаляет запотевание стекол (высушивает воздух), когда температура наружного воздуха немного выше температуры замерзания. Образовавшийся конденсат может капать из-под автомобиля.

Если охлаждение или осушение не требуется, для экономии топлива систему рекомендуется выключить. Если система охлаждения не работает, в режиме Autostop блок управления системой климат-контроля не сможет отдать команду на включение двигателя.

Система рециркуляции воздуха

Включается с помощью кнопки .

⚠Предупреждение

В режиме рециркуляции уменьшается объем поступающего в салон с улицы воздуха. Если рециркуляция включена без охлаждения, влажность воздуха

повышается и возможно запотевание стекол с внутренней стороны. Качество воздуха в салоне со временем ухудшается, что может вызывать у пассажиров чувство сонливости.

При высокой температуре и влажности атмосферного воздуха ветровое стекло может запотеть снаружи, если из сопел вентиляции на него будет подаваться холодный воздух. При запотевании ветрового стекла снаружи включите стеклоочистители и выключите .

Максимальное охлаждение

Откройте ненадолго окна, чтобы быстро вытянуть горячий воздух.

- Включите охлаждение .
- Включение системы рециркуляции воздуха .
- Нажмите клавишу переключателя распределения воздуха .
- Установите регулятор температуры на самый холодный уровень.
- Установите наибольшую скорость вентилятора.
- Откройте все вентиляционные отверстия.

Удаление влаги и инея со стекол

- Нажать кнопку : вентилятор автоматически переключится на более высокую частоту вращения, воздух будет распределяться и направляться на ветровое стекло.
- Включите охлаждение .
- Установите регулятор на самую высокую температуру.
- Включите обогрев заднего стекла .
- При необходимости откройте боковые вентиляционные отверстия и направьте их рефлекторы на боковые стекла.

Примечание

Если при работающем двигателе нажать клавишу , режим Autostop временно отключится до тех пор, пока клавиша не будет нажата повторно.

Если в режиме Autostop нажать клавишу , двигатель будет автоматически запущен.

Электронная система климат-контроля

Двухзонная система климат-контроля позволяет поддерживать разные температуры в зоне водителя и в зоне переднего пассажира.

Органы управления следующими параметрами:

- Температурой со стороны водителя
- Распределение воздуха
- Скорость вращения вентилятора
- Температурой со стороны переднего пассажира

☼ = Охлаждение
AUTO = Автоматический режим
= Ручная рециркуляция воздуха
= Удаление влаги и инея

Обогрев заднего стекла ⇨ 39, подогрев сидений ⇨ 50, подогрев рулевого колеса ⇨ 110.

Предустановленная температура поддерживается автоматически. В автоматическом режиме скорость вентилятора и распределение воздуха автоматически регулируют поток воздуха.

Система может быть настроена вручную с помощью регуляторов распределения и потока воздуха.

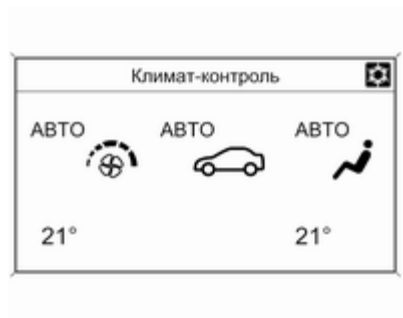

При каждом изменении параметров данные на несколько секунд выводятся на Info-Display.

Электронная система климат-контроля полностью работает только при работающем двигателе.

Автоматический режим AUTO

Базовая установка, обеспечивающая максимальный комфорт:

- Нажмите клавишу **AUTO**, распределение потоков воздуха и скорость вентилятора будут регулироваться автоматически.
- Откройте все вентиляционные отверстия.

- Нажмите клавишу ☼, чтобы включить оптимальный режим для охлаждения и удаления запотевания.
- Левой и правой поворотными ручками установить предварительно заданную температуру 22 °C для водителя и переднего пассажира.

Изменить работу вентилятора в режиме автоматического управления можно через меню **Настройки**.

Сохранение индивидуальных настроек автомобиля ⇨ 148.

В автоматическом режиме управление всеми вентиляционными отверстиями осуществляется автоматически. Поэтому вентиляционные отверстия должны быть всегда открыты.

Предварительная установка температуры

Температуру можно устанавливать в пределах от 16 °C до 28 °C.

Если установлена минимальная температура и включен режим охлаждения ☼, система климат-контроля работает на максимальное охлаждение.

Если установлена максимальная температура, система климат-контроля работает при максимальном обогреве.

Примечание
Включение охлаждения для снижения температуры до комфортной для пассажиров и водителя может сказаться на работоспособности функции автостопа или привести к автоматическому перезапуску двигателя.

Система автоматической остановки и пуска двигателя ⇨ 183.

Удаление влаги и инея со стекол

- Нажмите на кнопку .
- Нажмите клавишу охлаждения ☼.
- Температура и распределение воздуха устанавливаются автоматически, вентилятор работает на высокой скорости.
- Включите обогрев заднего стекла .
- Чтобы вернуться в предыдущий режим, нажмите клавишу . Чтобы снова включить автоматический режим, нажмите клавишу **AUTO**.

Параметры автоматического обогрева заднего стекла можно изменить в меню **Настройки** информационного дисплея. Сохранение индивидуальных настроек ⇨ 148.

Примечание
Если при работающем двигателе нажать клавишу, режим Autostop временно отключится до тех пор, пока клавиша не будет нажата повторно.

Если в режиме Autostop нажать клавишу, двигатель будет автоматически запущен.

Ручные настройки

Параметры работы системы климат-контроля можно изменять с помощью кнопок и ручек регуляторов в соответствии с приведенным ниже описанием. При ручном изменении какого-либо параметра автоматический режим управления отключится.

Скорость вращения вентилятора

Нажмите нижнюю клавишу, чтобы уменьшить скорость вращения вентилятора, или верхнюю, чтобы увеличить ее, см. иллюстрацию. Скорость вентилятора выводится на дисплее в виде шкалы из нескольких сегментов.

При длительном нажатии нижней кнопки вентилятор и система охлаждения будут выключены.

При длительном нажатии верхней кнопки вентилятор начнет работать с максимальной частотой вращения.

Для возврата к автоматическому режиму: Нажмите кнопку **AUTO**.

Распределение воздуха

Нажмите соответствующую кнопку для желаемой регулировки. Включение подтверждается подсветкой клавиши.

- = к ветровому стеклу и стеклам передних дверей
- = в область головы через регулируемые вентиляционные отверстия
- = к нише для ног

Возможны все комбинации.

Возврат к автоматическому распределению воздуха: Отключите соответствующую установку или нажмите кнопку **AUTO**.

Охлаждение ☼

Включается и выключается с помощью клавиши ☼.

Кондиционер охлаждает воздух и удаляет из него влагу (осушает), когда наружная температура превышает заданный уровень. Образовавшийся конденсат может капать из-под автомобиля.

Если охлаждение или осушение не требуется, для экономии топлива систему рекомендуется выключить. Если система охлаждения не работает, в режиме Autostop блок управления системой климат-контроля не сможет отдать команду на включение двигателя. Исключение: при включенной системе размораживания и наружной температуре выше 0 °C требуется перезапуск.

На дисплее будет отображаться **ACON**, если кондиционер включен, или **ACOFF**, если кондиционер выключен.

Активировать или отменить автоматическое включение системы климат-контроля при пуске двигателя можно в меню **Настройки** информационного дисплея. Сохранение индивидуальных настроек ⇨ 148.

Режим рециркуляции воздуха

⚠Предупреждение

В режиме рециркуляции уменьшается объем поступающего в салон с улицы воздуха. Если рециркуляция включена без охлаждения, влажность воздуха повышается и возможно запотевание стекол с внутренней стороны. Качество воздуха в салоне со временем ухудшается, что может вызывать у пассажиров чувство сонливости.

При высокой температуре и влажности атмосферного воздуха ветровое стекло может запотеть снаружи, если из сопел вентиляции на него будет подаваться холодный воздух. При запотевании ветрового стекла снаружи включите стеклоочистители и выключите .

Нажать кнопку один раз, чтобы активизировать ручной режим рециркуляции воздуха.

Включение подтверждается подсветкой клавиши.

Системные установки

Изменить некоторые системные установки можно в меню **Настройки** информационного дисплея. Сохранение индивидуальных настроек ⇨ 148.

Дополнительный отопитель

Отопитель

Нагреватель ускоренного обогрева - это электрический вспомогательный нагреватель воздуха, который ускоренно автоматически прогревает пассажирский салон.

Вентиляционные отверстия

Регулируемые решетки вентиляционных отверстий

При включенном режиме охлаждения воздуха как минимум одно вентиляционное отверстие должно быть открыто.

Чтобы открыть вентиляционное отверстие, следует повернуть колесико регулятора в положение I. Регулировка количества воздуха, выходящего из вентиляционных отверстий, выполняется колесиком регулятора.

Наклоняя и поворачивая решетку, установите требуемое направление потока воздуха.

Чтобы закрыть отверстие, поверните регулировочный маховичок в положение **0**.

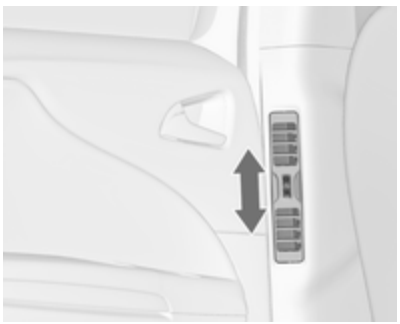

Вентиляционные отверстия для подачи воздуха к задним пассажирам расположены с левой и правой стороны за передними сиденьями.

⚠Предупреждение

Не прикреплять к шторкам дефлекторов обдува никаких посторонних предметов. Опасность повреждения и травмирования в случае аварии.

Неподвижные вентиляционные отверстия

Дополнительные вентиляционные отверстия установлены под ветровым стеклом и дверными стеклами, а также в нише для ног.

Техническое обслуживание

Воздухозаборник

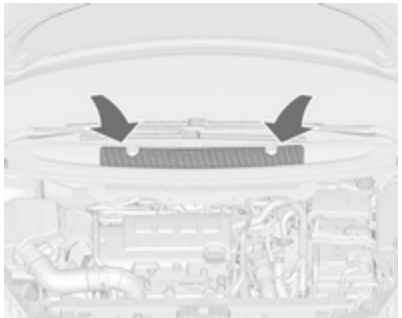

Для обеспечения необходимого притока воздуха, расположенные в моторном отделении перед ветровым стеклом воздухозаборные отверстия должны быть свободны. При необходимости удалите листья, грязь или снег.

Фильтр салона

Салонный фильтр задерживает имеющиеся в поступающем через воздухозаборник в салон автомобиля воздухе пыль, сажу, пыльцу и споры.

Нормальная работа кондиционера

Для обеспечения непрерывной эффективной работы необходимо включать охлаждение на несколько минут один раз в месяц, независимо от погоды и времени года. Работа системы охлаждения невозможна, если температура наружного воздуха слишком низкая.

Обслуживание

Для обеспечения оптимальной эффективности охлаждения рекомендуется ежегодно проводить проверку системы кондиционирования (первая проверка через три года после первой регистрации автомобиля), в том числе:

- Проверка работоспособности и испытание давлением,
- работоспособность отопителя,
- проверка герметичности,
- проверка приводных ремней,
- очистка конденсатора и дренажных отверстий испарителя,
- проверка мощности.

Вождение и управление автомобилем

Советы водителю 180
Запуск и эксплуатация 181
Отработавшие газы 187
Автоматическая коробка передач 192
Механическая коробка передач 196
Тормозная система 197
Системы контроля движения .. 200
Системы помощи водителю 204
Топливо 241
Буксировка 252

Советы водителю

Управление автомобилем

Запрещается езда накатом с выключенным двигателем (допускается только в режиме Autostop)

Многие системы при этих условиях не работают (например, усилители тормозной системы и рулевого управления). Выбирая такой стиль езды, вы подвергаете опасности себя и окружающих. В режиме Autostop работают все системы, однако коэффициент усиления усилителя рулевого управления будет снижен, а скорость движения автомобиля уменьшена.

Система автоматической остановки и пуска двигателя ⇨ 183.

Ускоренный заряд на холостом ходу

Если аккумулятор разрядился, для обеспечения его зарядки необходимо увеличить выходной ток генератора. Это достигается включением режима ускоренного заряда на холостом ходу, который может сопровождаться характерным звуком.

На автомобилях, оборудованных дисплеем верхнего уровня или комбинированным дисплеем верхнего уровня, на экране информационного центра водителя появляется сообщение.

Педали

Чтобы обеспечить полный ход педалей, не размещайте под ними коврики.

Запуск и эксплуатация

Обкатка нового автомобиля

В первых поездках не прибегайте к экстренному торможению без крайней необходимости.

При первой поездке возможно появление дыма, вызванного оставшимися в выпускной системе воском и смазкой. После первой поездки, чтобы не вдыхать дым, на некоторое время оставьте автомобиль на открытом воздухе.

Во время периода обкатки расход топлива и моторного масла может быть повышенным, а очистку дизельного сажевого фильтра может потребоваться проводить значительно чаще. Включение режима Autostop может быть запрещено, чтобы обеспечить возможность зарядки аккумуляторной батареи.

Фильтр твердых частиц дизельного двигателя ⇨ 187.

Положения замка зажигания

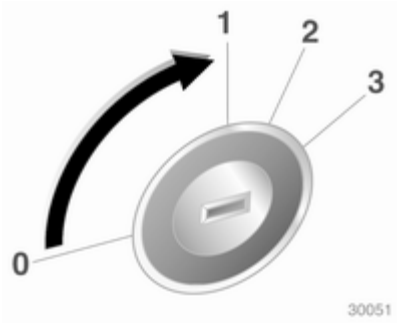

0 = Зажигание выключено
1 = Рулевое колесо разблокировано, зажигание выключено
2 = Зажигание включено, для дизельного двигателя: предварительный нагрев
3 = Пуск

Отключение резервного питания

Перечисленные ниже системы могут продолжать работать до тех пор, пока не будет открыта дверь водителя, или в течение еще 10 минут (но не более) после выключения зажигания:

- Электрические стеклоподъемники
- Штепсельные розетки

Питание информационно-развлекательной системы будет подаваться еще в течение 30 минут или до того момента, когда ключа зажигания будет извлечен из замка, независимо от того будет ли открыта какая-либо из дверей.

Запуск двигателя

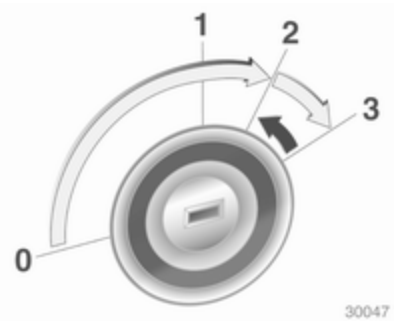

Механическая коробка передач: выжмите сцепление.

Автоматическая коробка передач: нажать педаль тормоза и установить рычаг переключения передач в положение **P** или **N**.

Не следует нажимать на педаль акселератора.

На автомобилях с дизельными двигателями: поверните ключ в положение **2**, чтобы включить предварительный подогрев, и дождитесь, когда погаснет контрольный индикатор ⍾.

Кратковременно повернуть ключ в положение **3** и отпустить: автоматическая процедура пуска после небольшой задержки включит стартер до запуска двигателя, см. пункт "Автоматическое управление стартером".

Перед повторным пуском или для того, чтобы заглушить двигатель, следует вновь повернуть ключ в положение **0**.

В режиме Autostop для включения двигателя необходимо выжать педаль сцепления.

Пуск двигателя при низкой температуре

Пуск дизельных двигателей без использования дополнительных предпусковых подогревателей возможен только при температуре до -25 °C, а бензиновых — при температуре до -30 °C. Необходимо использовать моторное масло с правильно подобранной вязкостью, соответствующее топливо, все необходимые операции ТО должны быть выполнены, а аккумуляторная батарея должна быть заряжена. Если температура ниже -30 °C для автоматической коробки передач требуется фаза прогрева длительностью примерно 5 минут. Рычаг переключения передач должен быть установлен соответственно в положение **P**.

Автоматическое управление стартером

Эта функция управляет процедурой запуска двигателя. От водителя не требуется удерживать

ключ в положении **3**. После включения система будет выполнять запуск автоматически до начала работы двигателя. Вследствие действия процедуры контроля двигатель начинает работать по истечении короткой задержки.

Возможные причины того, что двигатель не запускается:

- Педаль сцепления не выжата (механическая коробка передач)
- Не выжата педаль тормоза или рычаг селектора не переведен в положение **P** или **N** (автоматическая коробка передач)
- Превышено максимально допустимое время работы стартера

Прогрев двигателя с турбонаддувом

В течение короткого отрезка времени сразу после пуска двигателя вырабатываемый им крутящий момент может быть недостаточно высоким, особенно в условиях холодного пуска. Ограничение необходимо для того, чтобы система смазки смогла обеспечить необходимую защиту двигателя.

Предотвращение резкого заброса оборотов

При резком повышении оборотов, например у автомобиля с включенной передачей, но отпущенной педалью акселератора, подача топлива автоматически прекращается.

Система остановки-запуска двигателя

Система автоматической остановки и пуска двигателя помогает сократить расход топлива и выброс вредных веществ с отработавшими газами. При соблюдении определенных условий она отключает двигатель, как только скорость автомобиля станет ниже определенного значения или автомобиль остановится, например, на запрещающий сигнал светофора или в пробке. Система автоматически снова запустит двигатель, как только водитель выжмет педаль сцепления. Датчик заряда аккумулятора позволяет использовать функцию Autostop только в том случае, если уровень заряда аккумулятора является достаточным для пуска двигателя.

Включение

Систему автоматической остановки и пуска двигателя можно включить сразу после того, как двигатель будет запущен, автомобиль начнет движение и будут соблюдены перечисленные ниже условия.

Выключение

Чтобы принудительно отключить систему автоматической остановки и пуска двигателя, нажмите клавишу **eco**. Выключение подтверждается погасанием подсветки клавиши.

Autostop

Если автомобиль движется с низкой скоростью или стоит на месте, для включения функции Autostop необходимо выполнить следующие действия:

- выжмите педаль сцепления,
- переведите рычаг переключения передач в нейтральное положение,
- отпустите педаль сцепления.

Двигатель будет заглушен, при этом зажигание останется включенным.

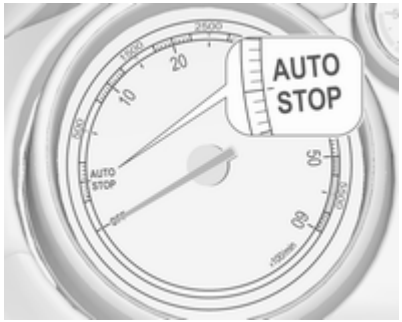

Если выбран режим Autostop, стрелка тахометра должна указывать на **AUTOSTOP**.

В режиме Autostop система отопления и тормозная система работают в обычном режиме.

Внимание

Функциональность усилителя рулевого управления в режиме Autostop будет ограничена.

Условия включения режима Autostop

Система автоматической остановки и пуска двигателя проверяет выполнение всех перечисленных ниже условий.

- Система автоматической остановки и пуска двигателя не отключена принудительно.
- Капот закрыт.
- Дверь водителя закрыта или пристегнут ремень безопасности водителя.
- Аккумулятор заряжен и находится в исправном состоянии.

- Двигатель прогрет.
- Температура охлаждающей жидкости двигателя не является слишком высокой.
- Температура отработавших газов не является слишком высокой, например, после работы двигателя в режиме высокой нагрузки.
- Окружающая температура выше -5 °C.
- Включение режима Autostop не запрещено системой климат-контроля.
- В камере вакуумного усилителя тормоза имеется достаточное разрежение.
- Не включен режим регенерации сажевого фильтра (на автомобилях с дизельным двигателем).
- Автомобиль с момента последней автоматической остановки двигался со скоростью не менее скорости пешехода.

Если какое-то из условий не выполняется, режим Autostop не включится.

Некоторые параметры работы системы климат-контроля не предусматривают возможность включения режима Autostop. Более подробные сведения приведены в разделе, посвященном системе **климат-контроля** ⇨ 172.

Режим Autostop может не включаться сразу после съезда со скоростного шоссе.

Обкатка нового автомобиля ⇨ 181.

Защита от разряда аккумуляторной батареи

Для обеспечения надежного перезапуска двигателя в системе автоматической остановки и пуска двигателя реализовано несколько функций защиты от разряда аккумуляторной батареи.

Меры снижения энергопотребления

В режиме автоматической остановки двигателя ряд функций, таких как дополнительный электрический обогреватель и подогрев заднего стекла, отключаются или переводятся в режим энергосбережения. Скорость вращения вентилятора системы климат-контроля снижается для экономии заряда.

Пуск двигателя водителем

Чтобы снова запустить двигатель, выжмите педаль сцепления.

После запуска двигателя стрелка тахометра переместится в зону оборотов холостого хода.

Если прежде чем выжать сцепление водитель переместит рычаг переключения передач из положения нейтральной передачи, индикатор включится или отобразится в качестве символа на дисплее информационного центра водителя.

Индикатор ⇨ 125.

Автоматический пуск двигателя в режиме Autostop

Чтобы система могла автоматически запустить двигатель, рычаг селектора должен находиться в положении нейтральной передачи.

Если в режиме Autostop будет выполнено одно из следующих условий, система автоматической остановки и пуска двигателя самостоятельно запустит двигатель.

- Система автоматической остановки и пуска двигателя отключена принудительно.
- Открыта крышка капота.
- Отстегнут ремень безопасности водителя и открыта дверь водителя.
- Температура двигателя слишком низкая.
- уровень заряда аккумуляторной батареи ниже заданного порога
- В камере вакуумного усилителя тормоза отсутствует достаточное разрежение.
- Автомобиль движется со скоростью не меньше скорости пешехода.
- Включение двигателя запрошено системой климат-контроля.
- Кондиционер воздух включен вручную.

Если крышка капота не закрыта полностью, на экране информационного центра водителя появится предупредительное сообщение.

Если в розетку подключен внешний потребитель, например, портативный проигрыватель компакт-дисков, в момент перезапуска двигателя может наблюдаться кратковременный провал напряжения.

Стоянка

- Не оставляйте автомобиль стоять на поверхности, способной легко воспламениться. В этом случае причиной загорания поверхности может стать высокая температура системы выпуска отработавших газов автомобиля.
- Всегда включайте стояночный тормоз. Затянуть ручной стояночный тормоз, не нажимая кнопку его освобождения. На спусках или подъемах затягивайте ручной тормоз как можно сильнее. Чтобы уменьшить усилие включения стояночного тормоза, одновременно выжмите педаль тормоза.

  Для включения электрического стояночного тормоза потяните переключатель Ⓟ на себя в течение примерно одной секунды. Должен загореться контрольный индикатор Ⓟ.
- Выключение двигателя и зажигания. Покачайте рулевое колесо, пока не почувствуете, что сработал замок.
- Если автомобиль стоит на ровной поверхности или подъеме, перед тем, как выключить зажигание, включите первую передачу или переведите рычаг селектора в положение **P**. Остановившись на подъеме, поверните передние колеса в сторону от бордюрного камня.

Остановившись на спуске, перед выключением зажигания включите заднюю передачу или переведите рычаг селектора в положение **P**. Поверните передние колеса к бордюрному камню.

- Заприте автомобиль и включите противоугонную сигнализацию.

Примечание
При аварии со срабатыванием надувной подушки безопасности двигатель заглушается автоматически, если автомобиль останавливается в течение определенного времени.

Отработавшие газы

Выхлопные газы

⚠ Опасность

Отработавшие газы двигателя содержат ядовитый угарный газ, не имеющий цвета и запаха и способный, если его вдохнуть, привести к смертельному исходу.

При попадании отработавших газов в салон автомобиля откройте окна. Устраните причину неисправности на станции техобслуживания.

Движение с открытым багажным отделением не рекомендуется, поскольку при этом в салон автомобиля могут попасть отработавшие газы.

Сажевый фильтр дизельного двигателя

Система сажевого фильтра в дизельном двигателе обеспечивает фильтрацию вредных частиц сажи в отработавших газах двигателя. В системе имеется функция самоочищения, которая инициируется автоматически во время движения без всякого уведомления. Фильтр очищается периодически путем сжигания частиц сажи при высокой температуре. Этот процесс автоматически выполняется при определенных условиях движения и может занимать до 25 минут. Обычно на это требуется от 7 до 12 минут. При этом функция Autostop будет недоступна, также возможен повышенный расход топлива. Запах и дым являются нормальным следствием процесса самоочистки.

При определенных режимах движения, например, при езде на короткие расстояния, система автоматически очищаться не может.

Если требуется очистка фильтра, а предыдущие условия движения не позволяли включить автоматическую очистку, загорится контрольный индикатор необходимости очистки фильтра. При этом на экране информационного центра водителя появляется сообщение **Сажевый фильтр засорен, не глушите двигатель** или предупреждающий код 55.

Индикатор загорится, когда будет заполнен сажевый фильтр дизельного двигателя. Незамедлительно следует начать процесс очистки.

Индикатор начнет мигать, когда сажевый фильтр дизельного двигателя достигнет максимального заполнения. Во избежание повреждения двигателя следует незамедлительно начать процесс очистки.

Процедура очистки

Чтобы инициировать процедуру очистки, следует продолжать движение, поддерживая частоту вращения коленчатого вала двигателя выше 2000 оборотов/минуту. При необходимости, переключитесь на понижающую передачу. При этом начнется процедура очистки фильтра твердых частиц.

Если дополнительно загорается индикатор , очистка невозможна, следует обратиться за помощью в мастерскую.

Внимание

Если процесс очистки прерывается, создается опасность серьезного выхода двигателя из строя.

На высоких оборотах и нагрузках двигателя время очистки уменьшается.

Индикатор определит момент окончания самоочистки.

Каталитический нейтрализатор

Каталитический нейтрализатор уменьшает содержание вредных веществ в отработавших газах.

Внимание

Заправка топливом, марка которого не соответствует приведенному на страницах ⇨ 241, ⇨ 315, может стать причиной

повреждения катализатора или других компонентов Вашего автомобиля.

Несгоревший бензин может перегреть и повредить каталитический нейтрализатор. Поэтому избегайте чрезмерно длительных запусков двигателя, не допускайте попадания в топливный бак влаги и не заводите двигатель с толчка или буксировкой.

При пропусках зажигания, нестабильной работе двигателя, снижении мощности двигателя или других проблемах, как можно скорее обратитесь для устранения дефекта на станцию техобслуживания. В случае аварии, на короткое время можно продолжить движение, при этом частота вращения двигателя и скорость автомобиля не должны быть высокими.

AdBlue

Общая информация

Технология выборочной каталитический нейтрализации (BlueInjection) позволяет существенно снизить содержание оксидов азота в выхлопных газах. Это достигается благодаря впрыску специальной жидкости (DEF) в выхлопную систему.

Применяется DEF марки AdBlue ®[1]. Это нетоксичная, негорючая, не имеющая запаха жидкость, состоящая из 32 % мочевины и 68 % воды.

⚠Предупреждение

Избегайте попадания AdBlue в глаза и на кожу.

При попадании в глаза или на кожу промойте водой.

Внимание

Избегайте попадания AdBlue на лакокрасочные покрытия.

При попадании промойте водой.

AdBlue замерзает при температуре примерно -11 °C. Автомобиль оснащен устройством предварительного нагрева AdBlue, обеспечивающим нейтрализацию выбросов при низких температурах. Устройство предварительного нагрева AdBlue работает автоматически.

Предупреждение о снижении уровня

Расход AdBlue составляет примерно 0,7 литра на 1000 км и зависит от режима вождения.

[1] Зарегистрированный товарный знак Verband der Automobilindustrie e.V. (VDA)

Если уровень AdBlue падает ниже определенного значения, выдается предупреждение о низком уровне **Мочевина диапазон:**, и в информационном центре водителя (DIC) отображается **2400 км**.

Необходимо немедленно добавить не менее 5 литров AdBlue.

Ограничения на движение не накладываются.

Если не долить AdBlue и проехать еще некоторое определенное расстояние, в информационном центре водителя будут появляться следующие предупреждения в зависимости от уровня AdBlue. Эти предупреждения сопровождаются ограничениями, начиная с ограничения максимальной скорости до полной блокировки перезапуска двигателя. Эти ограничения обусловлены законодательством.

Прежде чем будет введено ограничение максимальной скорости при следующем перезапуске двигателя, в информационном центре водителя попеременно выводятся предупреждающие сообщения

- **Мочевина закончилась. Заправьте**
- **Макс. скорость после пуска 100 км/ч**

Кроме того, непрерывно горит контрольный индикатор и раздается звуковой сигнал.

Ограничение скорости до 100 км/ч активируется, когда запаса жидкости остается примерно на 900 км.

После введения следующего ограничения максимальной скорости до 50 км/ч появляется предупреждение о блокировке двигателя.

Прежде чем активируется блокировка перезапуска двигателя, появляются предупреждающие сообщения

- **Мочевина закончилась. Заправьте**
- **Предел скорости: 50 км/ч**
- **Двигатель не перезапустится**

Кроме того, непрерывно мигает контрольный индикатор и раздается периодический звуковой сигнал.

Чтобы можно было перезапустить двигатель, необходимо залить AdBlue в бак.

Заправка

Внимание

Используйте только жидкость AdBlue, соответствующую европейским стандартам DIN 70 070 и ISO 22241-1.

Не используйте присадки.

Не разбавляйте AdBlue водопроводной водой.

Иначе возможно повреждение системы выборочной каталитической нейтрализации.

Примечание
Используйте для дозаправки только канистры AdBlue указанного типа во избежание переполнения бака с AdBlue. Кроме того, при использовании канистры надлежащего типа пары не выходят за пределы канистры.

Поскольку жидкость AdBlue имеет ограниченный срок годности, перед дозаправкой проверьте срок хранения.

Примечание
Необходимо немедленно добавить не менее 5 литров AdBlue. Иначе система может не заметить дозаправку AdBlue.

При дозаправке AdBlue при температуре ниже -11 °C факт дозаправки может не быть замечен системой. В этом случае необходимо припарковать автомобиль на горизонтальной площадке в более теплом месте и дождаться, пока AdBlue растает.

Примечание
При отворачивании защитной крышки с заливной горловины возможно выделение аммиачных паров. Пары имеют резкий запах; избегайте их вдыхания. Вдыхание паров неопасно.

Автомобиль должен быть припаркован на горизонтальном участке.

Крышка заливной горловины бака AdBlue расположена под крышкой горловины топливного бака.

Топливозаправочная горловина расположена с правой стороны автомобиля.

Заправочный лючок открывается только если замки автомобиля разблокированы.

1. Выньте ключ зажигания из замка.
2. Закройте все двери, чтобы аммиачные пары не проникли в салон.

3. Потяните за выемку в откидной крышке и откройте ее ⇨ 245.

4. Скрутите предохранительную пробку с заправочной горловины.
5. Откройте канистру с AdBlue.
6. Присоедините один конец шланга к канистре и навинтите другой конец на заливную горловину.
7. Поднимайте канистру, пока она не опустеет.
8. Отвинтите шланг от заливной горловины.
9. Установите защитную крышку и поверните по часовой стрелке до фиксации.

Примечание
Утилизируйте упаковку от AdBlue и шланг в соответствии с действующими нормативами по охране окружающей среды.

После перезапуска дайте двигателю поработать на нейтральной передаче примерно 10 секунд, прежде чем начинать движение.

Автоматическая коробка передач

Автоматическая коробка передач допускает автоматическое переключение передач (автоматический режим) или ручное переключение передач (ручной режим).

Дисплей коробки передач

На дисплей коробки передач выводится режим ее работы и выбранная передача.

Рычаг переключения передач

P = положение для парковки, колеса заблокированы, допускается устанавливать только на стоящем автомобиле с включенным стояночным тормозом
R = передачу заднего хода можно включить, только если автомобиль неподвижен
N = нейтральное положение
D = автоматический режим (все передачи)

В положении **P** рычаг селектора блокируется. Вывести его из этого положения можно только при включенном зажигании и нажатой педали тормоза.

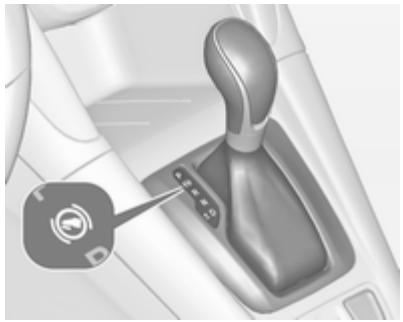

Контрольный индикатор горит, если не нажата педаль тормоза.

Если при выключенном зажигании рычаг переключения передач не находится в положении **P**, будут мигать контрольные индикаторы и **P**.

Чтобы включить передачу **P** или **R**, следует нажать кнопку освобождения.

Двигатель можно запустить, только если рычаг переключения передач установлен в положение **P** или **N**. Если рычаг включен в положение **N**, перед запуском двигателя нажать педаль тормоза или затянуть стояночный тормоз.

Не нажимайте педаль акселератора при включенной передаче. Никогда не нажимайте педали акселератора и тормоза одновременно.

При включенной передаче, после отпускания педали тормоза автомобиль начинает медленно двигаться.

Торможение двигателем

Чтобы при движении под уклон использовать эффект торможения двигателем, следует своевременно выбирать пониженную передачу, см. ручной режим коробки передач.

Раскачивание автомобиля

Раскачивать автомобиль можно только в том случае, если он забуксовал в песке, грязи или снегу. Попеременно переводите селектор передач в положения **D** и **R**. Не разгоняйте двигатель и избегайте внезапных ускорений.

Стоянка

Включите стояночный тормоз и переведите селектор в положение **P**.

Вынуть ключ зажигания можно, только если селектор передач находится в положении **P**.

Ручной режим

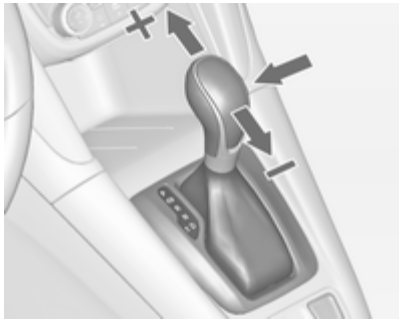

Сдвиньте селектор передач из положения **D** влево, а потом вперед или назад.

+ = переключение на повышающую передачу

– = переключение на понижающую передачу

При выборе повышенной передачи на слишком низкой скорости движения автомобиля или пониженной передачи при слишком высокой скорости движения переключение не происходит. Это может привести к выдаче сообщения на информационный дисплей водителя.

В ручном режиме при повышенных оборотах коленчатого вала двигателя не происходит переключения на повышенную передачу.

Программы вождения

- После холодного пуска программа управления рабочей температурой повышает обороты двигателя и быстро выводит каталитический нейтрализатор на требуемую температуру.
- Функция автоматического включения нейтральной передачи автоматически включает холостую передачу при остановке автомобиля с включенной передачей хода вперед и нажатой педалью тормоза.

- При включенном режиме SPORT передачи переключаются при более высоких оборотах двигателя (если только не включен круиз-контроль). Режим SPORT ⇨ 202.
- Специальные программы автоматически адаптируют моменты переключения передач при движении автомобиля на подъем и под уклон.
- При трогании на заснеженной, обледенелой или скользкой по иным причинам дороге электронная система управления КПП автоматически выбирает более высокую передачу.

Принудительное переключение на понижающую передачу

Если в автоматическом режиме нажать педаль акселератора до упора, коробка передач переключится на пониженную передачу в зависимости от частоты вращения коленчатого вала двигателя.

Неисправности

В случае неисправности включается . При этом на дисплее информационного центра водителя отобразится информационное сообщение или код. Информационные сообщения ⇨ 139.

Коробка передач прекращает переключать передачи автоматически. Продлжить движение можно только при ручном переключении передач.

Можно включить только самую высокую передачу В зависимости от неисправности, 2-ю передачу можно включить и в ручном режиме. Включение передачи следует выполнять только из неподвижного положения автомобиля.

Устраните причину неисправности на станции техобслуживания.

Сбой электропитания

В случае отсутствия напряжения питания селектор передач нельзя вывести из положения **P**. Ключ зажигания невозможно извлечь из замка зажигания.

При разряженной аккумуляторной батарее, запустите двигатель "прикуриванием" ⇨ 298.

Если причиной неисправности не является аккумуляторная батарея, освободить рычаг переключения передач.

1. Включите стояночный тормоз.

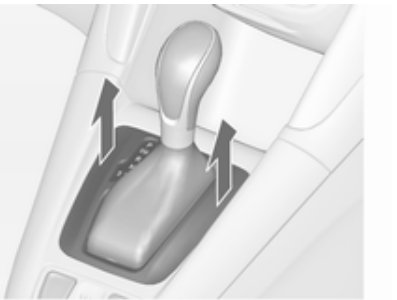

2. Освободить декоративную рамку рычага переключения передач от центральной консоли спереди, повернуть ее вверх и влево.

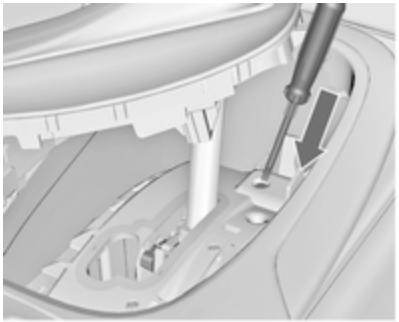

3. Вставьте отвертку в отверстие как можно глубже и выведите рычаг селектора из положения **P** или **N**. Если снова перевести селектор в положение **P** или **N**, то он будет заблокирован повторно. Устраните причину потери напряжения питания на станции техобслуживания.
4. Установить декоративную рамку рычага переключения передач на центральную консоль и прикрепить ее.

Механическая коробка передач

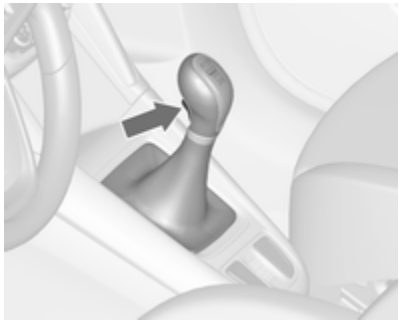

Чтобы включить задний ход, при неподвижном автомобиле выжать педаль сцепления, через 3 секунды нажать кнопку освобождения на рычаге переключения и включить передачу.

Если передача не включается, установить рычаг в нейтральное положение, отпустить педаль сцепления и вновь нажать на нее; затем повторить выбор передачи.

Не выжимайте сцепление без необходимости.

Во время движения отпускайте педаль сцепления полностью. Не пользуйтесь педалью в качестве подставки для ног.

Внимание
Не рекомендуется вести автомобиль, положив руку на рычаг переключения передач.

Тормозная система

Тормозная система имеет два независимых друг от друга тормозных контура.

При отказе одного тормозного контура автомобиль будет тормозить с помощью другого контура. Однако для обеспечения эффективного торможения на тормозную педаль в этом случае придется нажимать сильнее. Для этого требуется гораздо большее усилие. Увеличится тормозной путь. Перед тем, как продолжить поездку, обратитесь за помощью на станцию техобслуживания.

Если двигатель не работает, после одного или двух нажатий на педаль тормоза перестает работать тормозной усилитель. Эффективность торможения не снизится, но для торможения понадобится гораздо большее усилие. Очень важно помнить об этом при буксировке.

Индикатор ⇨ 125.

Антиблокировочная тормозная система

Антиблокировочная тормозная система (ABS) предотвращает блокировку колес.

ABS начинает управлять тормозными механизмами, как только колесо проявит тенденцию к блокировке. Управляемость автомобиля сохраняется даже при резком торможении.

Работа системы ABS сопровождается пульсированием тормозной педали и характерным шумом.

Для оптимальной эффективности торможения педаль тормоза должна быть полностью нажата, даже несмотря на ее пульсацию. Не уменьшайте давление на педаль.

После включения зажигания система начнет самодиагностику, которая может сопровождаться характерными шумами.

Индикатор ⇨ 127.

Адаптивная система стоп-сигналов

При экстренном торможении все три фонаря стоп-сигнала мигают, пока работает ABS.

Неисправности

⚠Предупреждение

При неисправности ABS колеса могут заблокироваться при более резком, чем обычно торможении. Преимущества ABS при этом становятся недоступны. При резком торможении автомобиль может потерять управляемость и свернуть в сторону.

Устраните причину неисправности на станции техобслуживания.

Стояночный тормоз

Механический стояночный тормоз

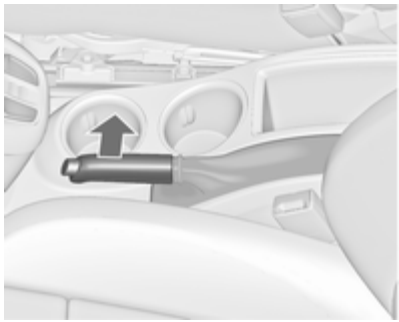

Не нажимая кнопку фиксатора, сильно затяните стояночный тормоз; на спуске или подъеме стояночный тормоз следует затягивать с максимальным усилием.

Для того чтобы отключить стояночный тормоз, слегка приподнимите рычаг, нажмите на кнопку фиксатора и полностью опустите рычаг.

Для уменьшения усилия, необходимого для включения стояночного тормоза, одновременно с его затяжкой нажмите педаль тормоза.

Индикатор (!) ⇨ 125.

Электрический стояночный тормоз

Включение на неподвижном автомобиле

Вытяните клавишу Ⓟ примерно на одну секунду, при этом электромеханический стояночный тормоз будет автоматически затянут с необходимым усилием. Для достижения максимального тормозного усилия, например, при парковке с прицепом или на уклоне, потяните переключатель Ⓟ.

Когда электромеханический стояночный тормоз включится, загорится индикатор Ⓟ ⇨ 126.

Электрическим стояночным тормозом можно пользоваться даже при выключенном зажигании.

Не используйте слишком часто электромеханический стояночный тормоз при выключенном двигателе, так как это приведет к преждевременному разряду аккумуляторной батареи.

Перед тем как покинуть автомобиль, проверьте состояние электрического стояночного тормоза. Индикатор Ⓟ ⇨ 126.

Отключение

Включите зажигание. Выжмите и удерживайте педаль тормоза, затем нажмите клавишу выключателя Ⓟ.

Функция трогания с места

Нажатие на педаль сцепления (на автомобилях с механической коробкой передач) или выбор диапазона Drive (на автомобилях с автоматической коробкой передач) с последующим нажатием на педаль акселератора приводит к автоматическому выключению стояночного тормоза. Этого не происходит при одновременном подъеме переключателя.

Эта функция также облегчает трогание на уклонах.

Резкое трогание с места приводит к значительному сокращению ресурса изнашиваемых деталей.

Динамическое торможение во время движения

Если во время движения выключатель Ⓟ находится в вытянутом состоянии, электрический стояночный тормоз приведет к замедлению автомобиля, однако при этом он не будет включен постоянно.

Как только клавиша выключателя Ⓟ будет отпущена, динамическое торможение прекратится.

Неисправности

В случае неисправности электромеханического стояночного тормоза загорится индикатор ⓘ и на дисплее информационного центра водителя (DIC) высветится цифровой код или текстовое сообщение. Информационные сообщения ⇨ 139.

Выключите электрический стояночный тормоз: оттяните и удерживайте клавишу выключателя Ⓟ не менее 5 секунд. Горение индикатора Ⓟ указывает на то, что электрический стояночный тормоз включен.

Отпустите электрический стояночный тормоз: нажмите и удерживайте клавишу выключателя Ⓟ не

менее 2 секунд. Если индикатор Ⓟ погас, электромеханический стояночный тормоз выключен.

Индикатор Ⓟ мигает: электрический стояночный тормоз включен или выключен не полностью. Если мигание индикатора не прекращается, выключите электрический стояночный тормоз и попробуйте снова его включить.

Система облегчения экстренного торможения

При быстром и сильном нажатии на педаль тормоза осуществляется автоматическое торможение с максимальным тормозным усилием (торможение до полной остановки).

Пока необходимость полного торможения не исчезнет, нажимайте на педаль тормоза с постоянным усилием. Максимальное усилие торможения автоматически уменьшится при отпускании тормозной педали.

Система облегчения начала движения на подъеме

Система не позволяет автомобилю откатываться назад при трогании на уклоне.

Если автомобиль находится на уклоне, при отпускании педали тормоза растормаживание колес произойдет с задержкой в две секунды. Колеса растормаживаются автоматически, как только автомобиль начинает движение.

В режиме Autostop система облегчения начала движения на подъеме не работает.

Системы контроля движения

Система контроля тягового усилия

Система контроля тягового усилия (TC) - это компонент электронной системы динамической стабилизации.

Система TC при необходимости повышает устойчивость автомобиля во время движения независимо от типа дорожного покрытия и сцепления шин, предотвращая пробуксовку ведущих колес.

Как только система зарегистрирует пробуксовку, мощность двигателя снижается и колесо, буксующее сильнее других, подтормаживается индивидуально. Благодаря этому повышается устойчивость автомобиля на скользких дорожных покрытиях.

Система контроля тягового усилия готова к работе, как только погаснет индикатор 🛐.

В момент активной работы системы индикатор мигает.

⚠Предупреждение

Эта система активной безопасности не дает водителю прав на рискованный стиль вождения.

Скорость движения должна соответствовать дорожным условиям.

Индикатор ⇨ 128.

Выключение

Систему контроля тягового усилия ТС можно выключить, если требуется пробуксовка ведущих колес автомобиля, для этого кратковременно нажмите кнопку .

Загорится индикатор .

Чтобы снова включить систему, нажмите клавишу еще раз.

Кроме того, система контроля тягового усилия снова включится при следующем включении зажигания.

Электронная система динамической стабилизации

Электронная система динамической стабилизации (ESC) при необходимости повышает устойчивость автомобиля независимо от типа дорожного покрытия или сцепления шин. Кроме того, она предотвращает пробуксовку ведущих колес.

Как только автомобиль начинает вилять (недостаточная или избыточная поворачиваемость), мощность двигателя снижается и каждое из колес подтормаживается по отдельности. Благодаря этому повышается устойчивость автомобиля на скользких дорожных покрытиях.

Система динамической стабилизации готова к работе, как только погаснет индикатор .

В момент активной работы системы ESC индикатор мигает.

⚠Предупреждение

Эта система активной безопасности не дает водителю прав на рискованный стиль вождения.

Скорость движения должна соответствовать дорожным условиям.

Индикатор ⇨ 128.

Выключение

Если водитель предпочитает более активный стиль вождения, систему динамической стабилизации можно отключить. Для этого необходимо нажать клавишу и удерживать ее около 5 секунд.

Загорится индикатор .

Чтобы снова включить систему ESC, нажмите клавишу еще раз. Если перед этим вы отключили систему контроля тягового усилия, при повторном нажатии клавиши включатся и система динамической стабилизации, и система контроля тягового усилия.

Кроме того, система динамической стабилизации снова включится при следующем включении зажигания.

Интерактивная система вождения

Система Flex Ride

Система Flex Ride позволяет водителю выбрать один из трех режимов движения:

- Режим SPORT: нажмите на кнопку **SPORT**, включается светодиод
- Режим TOUR: нажмите на кнопку **TOUR**, включается светодиод
- Режим Normal: ни одна из клавиш **SPORT** или **TOUR** не нажата, светодиоды не горят.

Отключение режимов SPORT и TOUR осуществляется повторным нажатием соответствующей клавиши.

Во всех режимах Flex Ride координирует работу следующих электронных систем:

- Электронная система динамического управления амортизаторами.
- Привод педали акселератора.
- Рулевое управление.
- Автоматическая коробка передач.

Спортивный режим

Параметры систем изменяются для обеспечения более спортивного стиля вождения:

- Амортизаторы подвески становятся более жесткими, обеспечивая лучший контакт с дорожным покрытием.
- Двигатель живее реагирует на изменения положения педали акселератора.
- Коэффициент усиления рулевого управления снижается.
- Переключения автоматической коробки передач происходят позже.
- При включенном режиме SPORT цвет подсветки приборной панели меняется с белого на красный.

Режим TOUR

Параметры систем изменяются для более комфортного стиля вождения:

- Амортизаторы подвески становятся более мягкими.
- Реакция двигателя на изменение положения педали акселератора становится стандартной.
- Усилитель рулевого управления работает в обычном режиме.
- Переключения автоматической коробки передач происходят в более комфортном режиме.
- Подсветка приборной панели имеет белый цвет.

Режим Normal

Параметры всех систем принимают стандартные значения.

Блок управления режимами движения

Независимо от того, какой режим был выбран водителем, SPORT, TOUR или Normal, блок управления режимами движения (DMC) постоянно контролирует фактические дорожные условия, реакцию водителя и динамику поведения автомобиля. При необходимости блок управления режимами движения может автоматически изменить параметры работы систем в рамках выбранного режима, а при обнаружении значительных отклонений в условиях движения, блок управления может переключить режим на другой до тех пор, пока эти условия не будут устранены.

Если, например, водитель выбрал режим Normal, а блок управления определяет, что управление осуществляется в спортивном стиле, отдельные параметры стандартного режима будут заменены параметрами спортивного режима. В случае, если манера управления автомобилем становится очень спортивной, DMC самостоятельно включит режим SPORT.

Если, например, водитель выбрал режим TOUR, но при этом во время движения по длинной извилистой дороге ему потребуется выполнить экстренное торможение, DMC определит резкое изменение условий движения и изменит параметры подвески на соответствующие параметры режима SPORT, чтобы повысить устойчивость автомобиля.

После того как стиль вождения или условия движения станут прежними, DMC восстановит параметры выбранного водителем режима.

Индивидуальные настройки спортивного режима

При нажатой клавише **SPORT** водитель может выбрать параметры режима SPORT. Изменить эти настройки можно в меню **Настройки** информационного дисплея. Сохранение индивидуальных настроек ⇨ 148.

Системы помощи водителю

⚠ Предупреждение

Системы помощи водителю предназначены для облегчения управления автомобилем и не отменяют необходимость внимательно следить за дорогой.

Водитель несет полную ответственность за управление автомобилем.

При использовании систем помощи водителю всегда учитывайте дорожную обстановку.

Круиз-контроль

Система автоматического поддержания скорости движения может сохранять в памяти и поддерживать скорость примерно от 30 до 200 км/ч. Отклонения от сохраненных в памяти значений скоростей могут возникать при движении на подъем или под уклон.

По соображениям безопасности круиз-контроль может включаться только после однократного нажатия педали тормоза. Система не включается при движении на первой передаче.

Не включайте круиз-контроль, если поддержание постоянной скорости нецелесообразно.

На автомобилях с автоматической коробкой передач круиз-контроль включается только в автоматическом режиме.

Индикатор ⏲ ⇨ 131.

Включение

Нажмите клавишу ⏲, при этом индикатор ⏲ в комбинации приборов загорится белым цветом.

Включение

Увеличить скорость до требуемого значения и повернуть колесико с накаткой в положение **SET/-**, текущая скорость будет записана в память, и автомобиль будет поддерживать эту скорость. Индикатор ⏲ в комбинации приборов загорится зеленым цветом. Можно убрать ногу с педали акселератора.

Для увеличения скорости автомобиля нажмите педаль акселератора. При отпускании педали акселератора автомобиль возвращается к ранее записанной скорости.

При переключении передач круиз-контроль продолжает работать.

Увеличить скорость

При работающем круиз-контроле поверните и удерживайте колесо регулятора к **RES/+** или сдвиньте его в направлении **RES/+** несколько раз: скорость будет увеличиваться непрерывно или с небольшим шагом.

Вы также можете самостоятельно разогнать автомобиль до необходимой скорости и сохранить ее в памяти, повернув колесо регулятора к **SET/-**.

Уменьшить скорость

При работающем круиз-контроле поверните и удерживайте колесо регулятора к **SET/-** или сдвиньте его в направлении **SET/-** несколько раз: скорость будет уменьшаться непрерывно или с небольшим шагом.

Выключение

Нажмите клавишу ⛐, при этом индикатор ⏲ в комбинации приборов загорится белым цветом. Круиз-контроль выключится. Последнее запрограммированное значение скорости сохраняется в памяти системы и может быть в дальнейшем вызвано из нее.

Автоматическое отключение:

- при скорости автомобиля ниже примерно 30 км/ч,
- при скорости движения автомобиля выше примерно 200 км/ч,
- при нажатии педали тормоза,
- при нажатии педали сцепления на несколько секунд,
- при переводе рычага переключения передач в положение **N**,
- при очень низких оборотах двигателя,
- при срабатывании системы контроля тягового усилия или электронной системы динамической стабилизации.

Возобновить движение с заданной скоростью

Повернуть колесико с накаткой **RES/+** при скорости выше 30 км/ч. Будет достигнута сохраненная в памяти скорость.

Выключение

Нажмите клавишу, при этом индикатор в комбинации приборов погаснет. Скорость, записанная в память, будет удалена.

В случае нажатия клавиши включения ограничителя скорости или выключения зажигания круиз-контроль также отключается, а сохраненное в памяти системы значение скорости удаляется.

Ограничитель скорости

Функция ограничения скорости не позволяет автомобилю превышать заданную скорость.

Установить максимально допустимую скорость можно на скорости не менее 25 км/ч.

Водитель имеет возможность увеличить скорость движения автомобиля только до установленного предела. На спусках скорость может отличаться от запрограммированной.

Если система включена, запрограммированное максимальное значение скорости отображается в верхней строке на дисплее информационного центра водителя.

Включение

Нажмите на кнопку . Если ранее был включен круиз-контроль или адаптивный круиз-контроль, при включении ограничителя скорости эти системы будут отключены, при этом индикатор погаснет.

Программирование максимальной скорости

При включенном ограничителе скорости поверните и удерживайте колесо регулятора к **RES/+** или сдвиньте его в направлении **RES/+** несколько раз, пока на дисплее информационного центра водителя не отобразится необходимое значение максимально допустимой скорости.

Также можно набрать необходимую скорость и повернуть колесо регулятора в сторону **SET/-**. Текущая скорость автомобиля сохранится в памяти в качестве максимально допустимой. Максимально допустимое значение скорости отображается на дисплее информационного центра водителя.

Изменение максимальной скорости

При включенном ограничителе скорости поверните колесо регулятора в сторону **RES/+**, чтобы увеличить значение максимально допустимой скорости, или в сторону **SET/-**, чтобы уменьшить его.

Превышение максимально допустимой скорости

В экстренной ситуации можно превысить предельную скорость, выжав педаль акселератора дальше точки ее сопротивления.

При этом на дисплее информационного центра водителя замигает максимально допустимое значение скорости и раздастся звуковой сигнал.

Отпустить педаль акселератора, функция ограничителя скорости будет вновь включена после того, как скорость станет ниже установленного предела.

Выключение

Нажмите клавишу, чтобы отключить ограничитель скорости и продолжить движение без установленного ограничения.

Максимально допустимое значение скорости будет сохранено в памяти, а на экране информационного центра водителя появится соответствующее сообщение.

Вызов максимально допустимого значения скорости из памяти

Поверните колесо регулятора к **RES/+**. Сохраненное максимально допустимое значение скорости будет вызвано из памяти.

Выключение

Нажмите клавишу ⏻, максимально допустимое значение скорости на дисплее информационного центра водителя перестанет отображаться. Скорость, записанная в память, будет удалена.

При нажатии клавиши ⏲ включения круиз-контроля или адаптивного круиз-контроля, а также при выключении зажигания ограничитель скорости отключается, а сохраненное максимально допустимое значение скорости удаляется из памяти.

Адаптивный круиз-контроль

Адаптивный круиз-контроль является усовершенствованным вариантом традиционного круиз-контроля и обладает дополнительной функцией поддержания дистанции до движущегося впереди транспортного средства.

Адаптивный круиз-контроль автоматически замедляет скорость движения автомобиля при сокращении дистанции до впереидиущего транспортного средства, движущегося с меньшей скоростью. Система выбирает скорость таким образом, чтобы поддерживать заданную дистанцию. Скорость движения вашего автомобиля будет уменьшаться или увеличиваться, обеспечивая сохранение дистанции, но при этом не сможет превысить заданный предел скорости. Система может частично задействовать тормозную систему и включить стоп-сигналы.

Адаптивный круиз-контроль способен хранить в памяти и поддерживать скорость движения свыше примерно 50 км/ч и обеспечивать автоматическое торможение до скорости до 30 км/ч при наличии впереди более медленно идущего автомобиля.

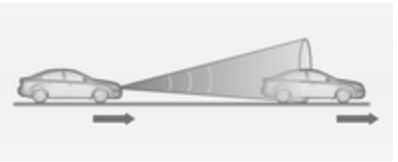

Для обнаружения движущихся впереди транспортных средств система адаптивного круиз-контроля использует радиолокационный датчик. Если на занимаемой вами полосе другие транспортные средства не обнаружены, адаптивный круиз-контроль работает так же, как и обычный круиз-контроль.

По соображениям безопасности круиз-контроль включается не раньше, чем после включения зажигания будет хотя бы один раз нажата педаль тормоза. Система не включается при движении на первой передаче.

Использовать адаптивный круиз-контроль рекомендуется главным образом на длинных прямых участках дороги, например на скоростных магистралях, с постоянной скоростью движения транспортного потока. Не включайте систему, если поддержание постоянной скорости нецелесообразно.

Индикатор 🚗 ⇨ 132, ⇨ 131.

⚠ Предупреждение

Во время движения с включенным адаптивным круиз-контролем водитель должен внимательно следить за ситуацией на дороге. Водитель сохраняет полный контроль над автомобилем, так как нажатие педали тормоза, педали акселератора или клавиши выключения системы имеет приоритет над любыми действиями самой системы адаптивного круиз-контроля.

Включение

Нажмите клавишу 🚗, чтобы включить адаптивный круиз-контроль. Индикатор ⇨ загорится белым цветом.

Включение путем программирования скорости

Адаптивный круиз-контроль можно включить на скорости от 50 км/ч до 180 км/ч.

Увеличить скорость до требуемого значения и повернуть колесико с накаткой в положение **SET/-**, текущая скорость будет записана в память, и автомобиль будет поддерживать эту скорость. Загорится зеленый контрольный индикатор ⇨.

Значок адаптивного круиз-контроля, заданная дистанция и скорость отображаются в верхней строке дисплея информационного центра водителя.

Можно убрать ногу с педали акселератора. Адаптивный круиз-контроль остается активным при переключении передач.

Чтобы отобразить на дисплее информационного центра водителя страницу адаптивного круиз-контроля, нажмите кнопку **MENU** на рычаге указателей поворота и поворачивайте колесо регулировки до тех пор, пока на дисплее не отобразится нужная страница.

Превышение заданной скорости

Вы можете в любой момент превысить заданную вами скорость, выжав педаль акселератора. После того как педаль акселератора будет отпущена, система снова будет поддерживать заданную дистанцию, если впереди с меньшей скоростью движется другое транспортное средство. В отсутствие других транспортных средств система будет поддерживать заданную скорость.

Когда система адаптивного круиз-контроля включена, она сбрасывает газ или задействует тормозную систему, если впереди обнаружено другое транспортное средство, движущееся с меньшей скоростью или находящееся от вас на меньшем удалении, чем заданная дистанция.

⚠Предупреждение

Если водитель начинает ускорение, торможение системой отключается. При этом в информационном центре водителя появляется предупреждающее сообщение.

Увеличить скорость

При работающем круиз-контроле поверните и удерживайте колесо регулятора к RES/+, при этом скорость будет увеличиваться с большим шагом, или сдвиньте его в направлении RES/+ несколько раз: скорость будет увеличиваться с небольшим шагом.

Если при работающем адаптивном круиз-контроле автомобиль движется с большей скоростью, чем заданная, например, после того, как была выжата педаль акселератора, можно запрограммировать текущую скорость в качестве желаемой поворотом колеса регулятора в направлении SET/-.

Уменьшить скорость

При работающем круиз-контроле поверните и удерживайте колесо регулятора к SET/-, при этом скорость будет уменьшаться с большим шагом, или сдвиньте его в направлении SET/- несколько раз: скорость будет увеличиваться с небольшим шагом.

Если при работающем адаптивном круиз-контроле автомобиль движется с меньшей скоростью, чем заданная, например, из-за наличия впереди более медленного автомобиля, можно сохранить текущую скорость в качестве желаемой поворотом колеса регулятора в направлении SET/-.

Возобновить движение с заданной скоростью

Если при скорости движения автомобиля более 50 км/ч система включена, но в настоящий момент не используется, поверните колесо регулятора в направлении RES/+, чтобы возобновить автоматическое поддержание ранее заданной скорости.

Программирование дистанции

Если система адаптивного круиз-контроля обнаруживает на вашей полосе другое транспортное средство, движущееся с меньшей скоростью, скорость вашего автомобиля будет автоматически снижена таким образом, чтобы сохранить запрограммированную водителем дистанцию.

Водитель может выбрать короткую, среднюю или большую дистанцию.

Нажмите клавишу, чтобы отобразить на дисплее информационного центра водителя текущее значение параметра. Нажмите клавишу еще раз, чтобы изменить дистанцию до впередиидущего транспортного средства. Выбранное значение также отображается в верхней строке на дисплее информационного центра водителя.

Выбранная дистанция отображается на странице адаптивного круиз-контроля в виде затемненных секторов схематичного изображения дистанции.

Обратите внимание, что запрограммированная дистанция до впередиидущего транспортного средства также используется системой предупреждения о фронтальном столкновении.

Пример: Если выбрана дистанция 3 (большая), водитель будет раньше предупреждаться об опасности столкновения, независимо от того, работает адаптивный круиз-контроль или нет.

⚠Предупреждение

Водитель несет полную ответственность за поддержание необходимой дистанции с учетом ситуации на дороге, погодных условий и видимости.

Обнаружение движущихся впереди транспортных средств

Если система обнаруживает движущееся по вашей полосе транспортное средство, в окне спидометра загорается зеленый индикатор "автомобиль впереди" .

Если этот символ не отображается или отображается на короткое время, адаптивный круиз-контроль не будет реагировать на движущиеся впереди автомобили.

Выключение

Водитель может отключить адаптивный круиз-контроль одним из следующих способов:

- нажав кнопку ,
- выжав педаль тормоза,
- выжав педаль сцепления больше, чем на четыре секунды,
- переведя рычаг КПП или селектор АКПП в положение **N**.

Система отключается автоматически в следующих случаях:

- скорость движения автомобиля опускается ниже 45 км/ч или поднимается выше 190 км/ч,
- система контроля тягового усилия включается более чем на 20 секунд,
- работает электронная система динамической стабилизации,
- в течение нескольких минут система не обнаруживает другие транспортные средства на дороге или на обочине. В этом случае радиолокационный датчик не будет улавливать отраженный сигнал, и система может решить, что он заблокирован,
- система активного экстренного торможения задействовала тормозные механизмы,
- радиолокационный датчик закрыт наледью или водяной пленкой,
- обнаружена неисправность радиолокационного датчика, двигателя или тормозной системы.

Когда адаптивный круиз-контроль отключается автоматически, индикатор загорается белым светом, а на дисплее информационного центра водителя отображается предупреждающий символ.

Автомобиль будет поддерживать скорость, записанную в память.

⚠Предупреждение

После того как адаптивный круиз-контроль будет отключен, водитель должен взять на себя полное управление тормозной системой и двигателем.

Выключение

Нажмите клавишу , чтобы выключить адаптивный круиз-контроль. Индикатор погаснет. Скорость, записанная в память, будет удалена.

При выключении зажигания адаптивный круиз-контроль также отключается, при этом запрограммированное значение скорости будет удалено из памяти.

Внимание водителя

- На поворотах и горных дорогах пользоваться адаптивным круиз-контролем следует осторожно, так как движущееся впереди транспортное средство может

выйти из зоны видимости, а на его повторное обнаружение потребуется какое-то время.

- Не следует использовать эту систему на скользком дорожном покрытии, так как работа системы может привести к быстрым изменениям сцепления шин с дорогой (пробуксовке), и водитель может потерять управление автомобилем.
- Не используйте адаптивный круиз-контроль во время дождя, снегопада или в условиях повышенной загрязненности, так как радиолокационный датчик может покрыться водяной пленкой, пылью, наледью или снегом. В этом случае датчик частично или полностью утратит работоспособность. В случае загрязнения датчика его необходимо очистить.

Ограничения в работе системы

- При автоматическом задействовании тормозной системы в ее контурах нагнетается неполное давление, поэтому развиваемое тормозное усилие может оказаться недостаточным, чтобы избежать столкновения.
- При резкой смене полосы движения системе требуется некоторое время, чтобы обнаружить движущееся впереди транспортное средство. Поэтому, если перед вами обнаружено другое транспортное средство, система может увеличить скорость движения вашего автомобиля вместо того, чтобы начать торможение.
- Адаптивный круиз-контроль игнорирует встречный поток транспорта.
- Адаптивный круиз-контроль не начинает торможение при обнаружении неподвижных транспортных средств, пешеходов или животных.

Движение в поворотах

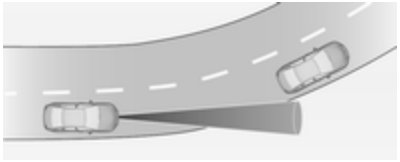

Система адаптивного круиз-контроля рассчитывает предполагаемую траекторию движения автомобиля, используя данные о центробежной силе. При расчете траектории учитываются кривизна участка, по которому автомобиль движется в текущий момент, однако система не способна учитывать возможные будущие изменения кривизны дороги. Движущееся перед вами транспортное средство может выйти из зоны обнаружения системы либо в эту зону может попасть транспортное средство движущееся по другой полосе. Это может произойти при входе в поворот или выходе из него, а также при изменении кривизны участка дороги на повороте. Если система перестает

видеть движущееся впереди транспортное средство, индикатор гаснет.

Если центробежная сила, действующая на автомобиль в повороте, слишком велика, система несколько замедлит скорость движения автомобиля. Ограничение скорости движения в повороте, обеспечиваемое системой, не позволяет избежать выноса автомобиля за пределы трассы. Водитель должен самостоятельно снижать скорость движения на входе в поворот, а также регулировать ее в соответствии с типом дорожного покрытия и действующими ограничениями скорости.

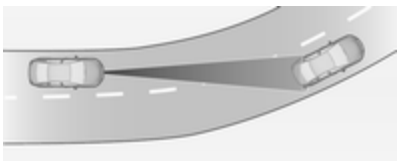

Скоростная магистраль

При въезде на скоростную магистраль необходимо скорректировать запрограммированную скорость в соответствии с ситуацией и погодными условиями. Не забывайте, что датчик системы адаптивного круиз-контроля имеет ограниченную зону обнаружения, автоматическое торможение осуществляется лишь частично и при этом системе требуется некоторое время, чтобы установить, движется ли обнаруженное транспортное средство по вашей полосе или нет. Адаптивный круиз-контроль может не успеть своевременно снизить скорость движения вашего автомобиля, чтобы избежать столкновения, если после смены полосы движения перед вами возникнет другое транспортное средство, движущееся с гораздо меньшей скоростью. Это следует учитывать особенно при движении с высокой скоростью, а также в погодных условиях, ухудшающих видимость.

При въезде на скоростную магистраль или съезде с нее адаптивный круиз-контроль может потерять движущееся впереди транспортное средство и увеличить скорость движения вашего автомобиля до запрограммированного значения. Поэтому при въезде на скоростную магистраль или съезде с нее следует уменьшить запрограммированную скорость.

Перестроение в другой ряд

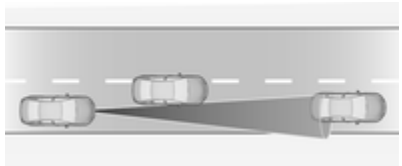

Если в вашем ряду появилось другое транспортное средство, адаптивный круиз-контроль сможет обнаружить его только после того, как оно полностью перестроится. Будьте готовы выжать педаль тормоза, чтобы успеть затормозить вовремя.

Особенности движения по горным дорогам и буксировки прицепа

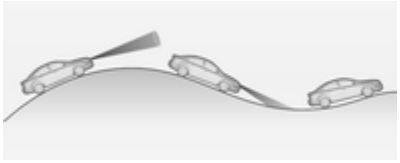

Эффективность работы системы при движении на склонах, а также во время буксировки прицепа зависит от скорости движения автомобиля, его загруженности, дорожной ситуации и уклона дороги. При движении по склону система может не обнаружить другое транспортное средство, движущееся по вашей полосе. При подъеме по крутому склону может потребоваться выжать педаль акселератора, чтобы поддержать необходимую скорость. На спусках, особенно при буксировке прицепа, может потребоваться выжать педаль тормоза, чтобы поддержать необходимую скорость или снизить ее.

Следует помнить, что при выжимании педали тормоза система отключается. Не рекомендуется использовать адаптивный круиз-контроль на склонах, особенно при буксировке прицепа.

Радиолокационный датчик

Радиолокационный датчик установлен за решеткой радиатора под эмблемой марки.

⚠Предупреждение

Радарный блок тщательно юстируется на заводе при изготовлении автомобиля. Поэтому после лобового столкновения использовать систему нельзя. Даже если передний бампер не имеет видимых повреждений, расположенный за ним датчик может быть смещен, что приведет к нарушениям в работе системы. После ДТП обратитесь на СТО, чтобы проверить положение датчика системы адаптивного круиз-контроля и при необходимости отрегулировать его.

Настройки

Настройки можно изменить в меню **Вид предупреждения** в разделе сохранения индивидуальных настроек ⇨ 148.

Неисправности

Если сбой в работе системы произошел в результате воздействия факторов временного характера,

например, обледенения датчиков, а также в случае постоянной неисправности системы, на дисплей информационного центра водителя выводится сообщение.

Информационные сообщения ⇨ 139.

Предупреждение о фронтальном столкновении

Система предупреждения о фронтальном столкновении позволяет избежать лобового столкновения или снизить его тяжесть. Если сближение с движущимся впереди транспортным средством происходит слишком быстро, раздается предупреждающий звуковой сигнал и включается индикатор на дисплее информационного центра водителя.

Если система обнаруживает движущееся по вашей полосе транспортное средство, в окне спидометра загорается зеленый индикатор . Для этого необходимо, чтобы система предупреждения о фронтальном столкновении была активирована в меню сохранения индивидуальных настроек ⇨ 148 и не была отключена с помощью клавиши (в зависимости от системы, см. далее).

В зависимости от модификации автомобиль может быть укомплектован системой предупреждения о фронтальном столкновении двух типов:

- **Система предупреждения о фронтальном столкновении радарного типа**

  на автомобилях, оборудованных адаптивным круиз-контролем ⇨ 208.

- **Система предупреждения о фронтальном столкновении с камерой переднего вида**

  на автомобилях без круиз-контроля или с обычным круиз-контролем ⇨ 204.

Система предупреждения о фронтальном столкновении радарного типа

Система с помощью расположенного за решеткой радиатора радиолокационного датчика распознает транспортные средства, движущиеся впереди по вашей полосе на удалении до 150 метров.

Включение

Система предупреждения о фронтальном столкновении включается автоматически, как только скорость движения автомобиля превысит скорость движения пешехода, если соответствующая функция **Вид предупреждения** не отключена в меню сохранения индивидуальных настроек ⇨ 148.

Выбор параметров предупреждения

В качестве дистанции, при которой будет срабатывать система предупреждения, можно установить короткую, среднюю или большую дистанцию.

Нажмите клавишу, чтобы отобразить на дисплее информационного центра водителя текущее значение параметра. Нажмите клавишу еще раз, чтобы изменить дистанцию для срабатывания предупреждений. Выбранное значение также отображается в верхней строке на дисплее информационного центра водителя.

Обратите внимание, что выбранный временной интервал для срабатывания предупреждений также используется адаптивным круиз-контролем. Поэтому, изменив временной интервал для срабатывания предупреждений, вы также изменяете дистанцию, поддерживаемую системой адаптивного круиз-контроля.

Предупреждение водителя

При быстром сближении с другим транспортным средством на дисплее информационного центра водителя отобразится меню системы предупреждения о столкновении. Одновременно раздается предупреждающий звуковой сигнал. Выжмите педаль тормоза, если этого требует ситуация.

Настройки

Настройки можно изменить в меню **Вид предупреждения** в разделе сохранения индивидуальных настроек ⇨ 148.

Система предупреждения о фронтальном столкновении с камерой переднего вида

Система предупреждения о фронтальном столкновении использует камеру переднего вида, расположенную за ветровым стеклом, с помощью которой она распознает транспортные средства, движущиеся впереди по вашей полосе на удалении до 60 метров.

Включение

Система предупреждения о фронтальном столкновении включается автоматически при скорости автомобиля более 40 км/ч, если она не отключена с помощью клавиши ⛐, см. ниже.

Выбор параметров предупреждения

В качестве дистанции, при которой будет срабатывать система предупреждения, можно установить короткую, среднюю или большую дистанцию.

Нажмите клавишу ⛐, чтобы отобразить на дисплее информационного центра водителя текущее значение параметра. Нажмите клавишу ⛐ еще раз, чтобы изменить дистанцию для срабатывания предупреждений.

Предупреждение водителя

При быстром сближении с другим транспортным средством на дисплее информационного центра водителя отобразится меню системы предупреждения о столкновении. Одновременно раздается предупреждающий звуковой сигнал. Выжмите педаль тормоза, если этого требует ситуация.

Выключение

Систему можно отключить. Нажимайте клавишу ⛐ при появлении следующего сообщения на дисплее информационного центра водителя.

Общие сведения о системе предупреждения о фронтальном столкновении обоих типов

⚠Предупреждение

Система предупреждения о фронтальном столкновении лишь выявляет потенциальную опасность, никак не задействуя тормозную систему. При слишком быстром сближении с движущимся впереди транспортным средством водитель может не успеть среагировать на выдаваемое системой предупреждение, чтобы избежать столкновения.

Водитель несет полную ответственность за поддержание необходимой дистанции с учетом ситуации на дороге, погодных условий и видимости.

Во время движения водитель должен быть полностью сосредоточен на управлении автомобилем. Он должен быть готов в любой момент начать торможение.

Ограничения в работе системы

Система должна предупреждать только об опасности столкновения с другими автомобилями, однако она может реагировать и на другие металлические объекты.

В следующих обстоятельствах система предупреждения о фронтальном столкновении может не обнаружить движущееся впереди транспортное средство, либо эффективность работы датчика может снизиться:

- при движении по извилистой дороге,
- в условиях ограниченной видимости из-за погодных условий, например в тумане, во время дождя или снегопада,
- если датчик закрыт наледью, снегом или грязью либо если повреждено ветровое стекло.

Индикатор расстояния до препятствия

Функция индикации дистанции используется для отображения дистанции до идущего впереди транспортного средства. В зависимости от комплектации автомобиля система может использовать для оценки расстояния до движущегося впереди по той же полосе транспортного средства расположенный за решеткой радиатора радиолокационный датчик или камеру переднего вида, установленную за ветровым стеклом. Данная функция работает на скорости не менее 40 км/ч.

При обнаружении движущегося впереди транспортного средства дистанция до него измеряется в виде временного интервала, измеряемого в секундах. Данная информация отображается на странице информационного центра водителя ⇨ 132. Нажмите клавишу **MENU** на рычаге указателей поворота, чтобы выбрать **Меню информации автомобиля**, и поверните колесо регулировки, чтобы перейти на страницу отображения дистанции.

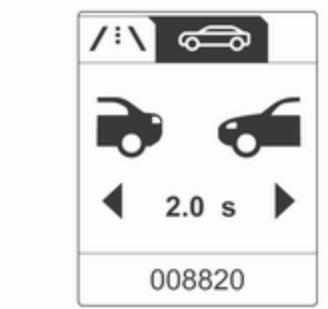

Минимальная дистанция составляет 0,5 с.

Если перед вашим автомобилем нет других транспортных средств или они находятся за пределами зоны обнаружения, будут отображаться два тире: -.- с.

Активное экстренное торможение

Система активного экстренного торможения помогает снизить тяжесть столкновения с другими автомобилями или препятствиями, расположенными прямо по курсу вашего движения, в тех ситуациях, когда избежать столкновения путем торможения или изменения траектории уже невозможно. Прежде чем система активного экстренного торможения включится, сработает система предупреждения о фронтальном столкновении ⇨ 217.

Система использует различные входные сигналы (например, сигнал радиолокационного датчика, давления воздуха в шинах, скорости движения автомобиля) для расчета вероятности фронтального столкновения.

Система активного экстренного торможения включается автоматически, как только скорость движения автомобиля превысит скорость движения пешехода, если настройка **Вид предупреждения** не отключена в меню сохранения индивидуальных настроек ⇨ 148.

В состав системы входят:

- **Система подготовки к торможению**
- **Система автоматического аварийного торможения**
- **Усилитель экстренного торможения упреждающего действия**

⚠Предупреждение

Данная система не снимает с водителя, который должен постоянно следить за ситуацией на дороге, ответственность за управление автомобилем. Она лишь помогает ему в этом. Водитель должен быть готов начать торможение в соответствии с ситуацией на дороге.

Система подготовки к торможению

В случае быстрого сближения и возможного столкновения с движущимся впереди транспортным средством система подготовки к торможению создает небольшое предварительное давление в тормозных контурах. Это помогает сократить время реакции системы при последующем торможении (автоматическом или путем нажатия педали).

В результате такой подготовки торможение осуществляется быстрее.

Система автоматического аварийного торможения

После подготовки к торможению и непосредственно перед столкновением данная система автоматически задействует тормозные механизмы с ограниченным усилием, снижая скорость, при которой произойдет столкновение.

Усилитель экстренного торможения упреждающего действия

Помимо систем подготовки к торможению и автоматического экстренного торможения автомобиль комплектуется усилителем экстренного торможения упреждающего действия, повышающим реакцию системы на нажатие педали тормоза. Благодаря этому даже незначительное усилие на педали тормоза позволяет резко повысить давление в контурах рабочей тормозной системы. Данная функция позволяет водителю осуществлять торможение в условиях возможного столкновения быстрее и эффективнее.

⚠Предупреждение

Система активного экстренного торможения в случае опасности столкновения не предусматривает сильного автоматического торможения или предотвращения столкновения в автоматическом режиме. Она позволяет снизить скорость движения автомобиля перед столкновением. Система не реагирует на неподвижные транспортные средства, пешеходов или животных. При резкой смене полосы движения системе требуется некоторое время, чтобы обнаружить движущееся впереди транспортное средство.

Во время движения водитель должен быть полностью сосредоточен на управлении автомобилем. Он должен быть готов в любой момент начать торможение или изменить направление движения, чтобы избежать столкновения. Для правильной работы системы необходимо, чтобы водитель и все пассажиры были пристегнуты ремнями безопасности.

Ограничения в работе системы

Система активного экстренного торможения может функционировать с ограничениями или вовсе не функционировать во время дождя, снегопада или в условиях повышенной загрязненности, так как радиолокационный датчик может покрыться водяной пленкой, пылью, наледью или снегом. В случае загрязнения датчика его необходимо очистить.

В редких случаях система активного экстренного торможения может кратковременно автоматически затормаживать автомобиль, когда, по мнению водителя, в этом нет необходимости, например, при обнаружении дорожных знаков, на

поворотах или при наличии транспортных средств на соседней полосе движения. Такое поведение системы является нормальным и не требует проведения обслуживания автомобиля. Выжмите педаль акселератора, чтобы преодолеть вмешательство системы автоматического торможения.

Настройки

Настройки можно изменить в меню **Вид предупреждения** в разделе Сохранение индивидуальных настроек ⇨ 148.

Неисправности

Если требуется обслуживание системы, на дисплей информационного центра водителя выводится сообщение.

Если система не функционирует должным образом, на дисплей информационного центра водителя выводятся информационные сообщения.

Информационные сообщения ⇨ 139.

Система облегчения парковки

Система помощи при парковке облегчает парковку автомобиля путем измерения расстояния от автомобиля до расположенных сзади препятствий и подачи звуковых сигналов. Однако это не в коей мере не снимает с водителя ответственность за маневрирование при постановке автомобиля на стоянку.

В состав системы входят восемь ультразвуковых датчиков, установленных на переднем и заднем бамперах (по четыре с каждой стороны).

Звуковые сигналы предупреждения об опасном сближении с препятствием спереди и сзади имеют разные частоты.

Индикатор P⁄⁄▲ ⇨ 127.

Клавиша P⁄⁄▲

Чтобы включить или отключить систему облегчения парковки, необходимо нажать клавишу P⁄⁄▲. Если автомобиль оборудован системой облегчения парковки и системой упреждающей помощи при парковке ⇨ 228, включение обеих систем осуществляется нажатием одной клавиши.

Включение и отключение системы облегчения парковки осуществляется одновременным кратковременным нажатием клавиши P⁄⁄▲. Включение и отключение системы упреждающей помощи при парковке осуществляется нажатием и удержанием клавиши P⁄⁄▲ в течение примерно одной секунды.

Если одна из систем уже работает, переключиться на другую систему можно соответственно кратковременным или длительным нажатием клавиши.

Включение

При включении передачи заднего хода система включается автоматически.

Кроме того, систему облегчения парковки спереди можно включить при движении на малой скорости, кратковременно нажав клавишу P⁄⁄▲.

Горение светодиода в кнопке системы помощи при парковке указывает на готовность системы к работе.

Индикация

Система предупреждает водителя звуковыми сигналами о препятствиях впереди и сзади автомобиля. Вы услышите сигнал именно того датчика, который обнаружил препятствие. По мере уменьшения расстояния до препятствия частота повторения сигналов зуммера увеличивается. Если расстояние менее 30 см, зуммер звучит непрерывно.

Кроме того, расстояние до препятствий может отображаться в информационном центре водителя (DIC) ⇨ 132.

В версии с дисплеем Uplevel расстояние до находящегося впереди препятствия отображается при помощи сегментного индикатора.

В версии с дисплеем Uplevel расстояние до находящихся впереди и сзади препятствий отображаются при помощи меняющихся ограничительных линий вокруг автомобиля.

Отображение расстояния на дисплее может быть заблокировано и перекрыто сообщениями автомобиля с более высоким приоритетом. Если индикация расстояния была перекрыта сообщением автомобиля, расстояние больше не будет отображаться до тех пор, пока система помощи при парковке не будет вновь включена.

Выключение

Чтобы отключить систему, коротко нажмите клавишу системы облегчения парковки .

Светодиод в кнопке погаснет, а на дисплее информационного центра водителя (DIC) появится сообщение **Парктроник выкл**.

Система отключается автоматически при достижении определенной скорости.

Если в цикле зажигания один раз нажать кнопку , система облегчения парковки спереди будет автоматически включаться всякий раз при снижении скорости движения автомобиля ниже определенного значения.

Неисправности

В случае возникновения сбоя в работе системы загорается **P** и на дисплей информационного центра водителя (DIC) выводится сообщение.

Если сбой в работе системы произошел в результате воздействия факторов временного характера, например обледенения датчиков, загорается **P** или выводится информационное сообщение на дисплей информационного центра водителя (DIC).

Информационные сообщения ⇨ 139.

⚠Предупреждение

При определенных условиях помешать обнаружению препятствия могут поверхности предметов или одежды с различным отражением звука, а также внешние источники шума.

Особое внимание следует обращать на низко расположенные препятствия, которые могут повредить нижнюю часть бампера.

Внимание

Рабочие характеристики датчика могут ухудшаться при покрывании датчика, например, льдом или снегом.

Эффективность работы системы облегчения парковки может быть снижена, если автомобиль сильно загружен.

Особые условия возникают, если имеются более высокие автомобили (например, внедорожники, минифургоны, крупногабаритные фургоны). Опознавание объектов в верхней части таких автомобилей не обеспечивается.

Кроме того, система может не обнаруживать объекты очень малого сечения или изготовленные из мягких материалов.

Система облегчения парковки распознает только препятствия, находящиеся в зоне обнаружения.

Примечание

Система помощи при парковке автоматически обнаруживает установленное на заводе-изготовителе тягово-сцепное устройство. Выключение происходит при подстыковке разъема.

Датчик может обнаружить несуществующий объект (помехи в виде эхо-сигналов), это вызвано внешними акустическими или механическими помехами.

Примечание

Если установлена передняя передача и скорость автомобиля превышает определенное пороговое значение, система облегчения парковки задним ходом деактивируется, когда выдвинута задняя система перевозки грузов.

Если сначала включить заднюю передачу, система облегчения парковки обнаружит заднюю систему перевозки грузов и выдаст предупреждающий звук зуммера. Для отключения системы облегчения парковки кратковременно нажмите P⁄⁄▲ или ⊡⁄P⁄△.

Упреждающая помощь при парковке

Система упреждающей помощи при парковке помогает водителю припарковать автомобиль, выводя необходимые подсказки на дисплей информационного центра водителя и подавая звуковые предупреждения. Однако вся ответственность за постановку автомобиля на стоянку (даже по инструкции системы) и выполнение маневров лежит на водителе.

Система использует датчики обычной системы помощи при парковке и два дополнительных датчика, которые расположены по бокам переднего и заднего бамперов.

Клавиша

Включение системы облегчения парковки и системы упреждающей помощи при парковке ⇨ 224 осуществляется нажатием одной клавиши. Включение и отключение системы облегчения парковки осуществляется одновременным кратковременным нажатием клавиши. Включение и отключение системы упреждающей помощи при парковке осуществляется нажатием и удержанием клавиши в течение примерно одной секунды.

Если одна из систем уже работает, переключиться на другую систему можно соответственно кратковременным или длительным нажатием клавиши.

Включение

Во время поиска подходящего места для парковки можно включить систему, нажав и удерживая клавишу в течение примерно одной секунды.

Включить систему можно при скорости движения не более 30 км/ч. Система будет выполнять поиск подходящего места для парковки на скорости до 30 км/ч.

Максимально допустимое расстояние между автомобилем и рядом припаркованных автомобилей составляет 1,8 м.

Примечание
Перед первым использованием системы упреждающей помощи при парковке необходимо проехать не менее 40 км, чтобы дать возможность системе провести автоматическую калибровку.

Порядок работы

Когда автомобиль с включенной системой проезжает мимо ряда припаркованных автомобилей, система упреждающей помощи при парковке начинает искать свободное место для парковки. При обнаружении подходящего места на дисплей информационного центра водителя выводится визуальное предупреждение и подается звуковой сигнал.

Система считает, что водитель выбрал предложенное ей место, если автомобиль остановился не более чем в 10 м от того места, где система выдала сообщение об остановке. Система вычисляет оптимальный маршрут для постановки автомобиля на парковку. Затем система руководит действиями водителя, предлагая ему подробные инструкции.

Система может подавать следующие инструкции:

- рекомендацию при движении со скоростью более 30 км/ч,
- требование остановить автомобиль после обнаружения свободного места для парковки,
- указания по управлению автомобилем во время парковки,
- положение рулевого колеса во время парковки,
- некоторые инструкции по ходу работы.

Если парковка осуществлена успешно, на дисплей выводится знак финиша.

Если водитель не останавливает автомобиль в пределах 10 метров после предлагаемого гнезда парковки, то система начинает поиск другого подходящего гнезда парковки.

Изменение стороны парковки

Система сконфигурирована на обнаружение мест для парковки со стороны переднего пассажира. Чтобы начать поиск мест для парковки со стороны водителя, включите указатель поворота со стороны водителя.

Приоритеты индикации сообщений на дисплее

При включении системы упреждающей помощи при парковке на дисплее информационного центра водителя появляется сообщение. При этом на дисплей будут выводиться сообщения с большим приоритетом, такие как сообщения о работе автомобиля ⇨ 139. После того как водитель подтвердит сообщение нажатием кнопки **SET/CLR**, на дисплей вновь начинают выводиться сообщения системы помощи при парковке.

Выключение

Система отключается в следующих случаях:

- клавиша нажимается и удерживается около одной секунды
- маневр парковки успешно завершен
- движении со скоростью более 30 км/ч
- выключено зажигание

При отключении системы (водителем или по другим причинам) во время выполнения маневров на дисплей информационного центра водителя выводится сообщение **Парковка отключена**.

Неисправности

Сообщения выводятся на дисплей информационного центра водителя в следующих случаях:

- система неисправна
- водитель не завершил парковочный маневр
- система не работает

Если во время маневра на пути автомобиля обнаруживается препятствие, на дисплей информационного центра водителя выводится сообщение **Остановиться**. После удаления объекта маневр для парковки будет возобновлен. Если препятствие не удалено, система будет отключена. Нажмите и удерживайте примерно одну секунду клавишу, чтобы включить систему и найти новое свободное место для парковки.

Важные советы по работе с системами помощи при парковке

⚠Предупреждение

При определенных условиях помешать обнаружению препятствия могут поверхности предметов или одежды с различным отражением звука, а также внешние источники шума.

Особое внимание следует обращать на низко расположенные препятствия, которые могут повредить нижнюю часть бампера.

Внимание

Рабочие характеристики датчика могут ухудшаться при покрывании датчика, например, льдом или снегом.

Эффективность работы системы облегчения парковки может быть снижена, если автомобиль сильно загружен.

Особые условия возникают, если имеются более высокие автомобили (например, внедорожники, минифургоны, крупногабаритные фургоны). Опознавание объектов в верхней части таких автомобилей не обеспечивается.

Кроме того, система может не обнаруживать объекты очень малого сечения или изготовленные из мягких материалов.

Система облегчения парковки распознает только препятствия, находящиеся в зоне обнаружения.

Примечание
Система помощи при парковке автоматически обнаруживает установленное на заводе-изготовителе тягово-сцепное устройство. Выключение происходит при подстыковке разъема.

Датчик может обнаружить несуществующий объект (помехи в виде эхо-сигналов), это вызвано внешними акустическими или механическими помехами.

Усовершенствованная система облегчения парковки может не реагировать на изменения в размерах места парковки после начала маневра параллельной парковки.

Система предупреждения о препятствиях в боковых мертвых зонах

Система предупреждения о препятствиях в боковых мертвых зонах обнаруживает опасные объекты в слепых зонах по обе стороны автомобиля и сообщает об этом водителю. Если система обнаружит объект, который водитель не может увидеть с помощью внутреннего или наружного зеркала заднего вида, в наружных зеркалах заднего вида загорается соответствующий предупреждающий индикатор.

Датчики системы размещены в бампере слева и справа.

⚠Предупреждение

Система предупреждения о препятствиях в боковых мертвых зонах не заменяет зрение водителя.

Система не способна обнаружить следующие объекты:

- Быстро приближающиеся автомобили, находящиеся за пределами боковых мертвых зон.
- Пешеходов, велосипедистов или животных.

Прежде чем перестроиться в другой ряд, посмотрите во все зеркала, оглянитесь назад и включите указатель поворота.

Если во время движения передним ходом система обнаружит автомобиль в мертвой зоне, при обгоне или во время обгона другим автомобилем, в соответствующем наружном зеркале заднего вида загорается желтый предупреждающий символ . Если после этого водитель включает указатель поворота, желтый предупреждающий символ начинает мигать, предупреждая об опасности смены полосы движения.

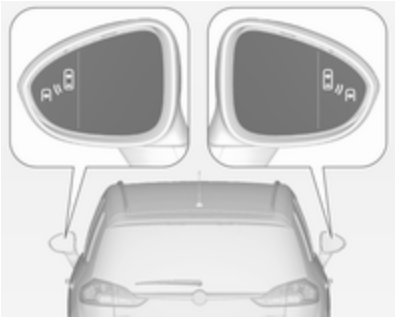

Система предупреждения о препятствиях в боковых мертвых зонах работает на скоростях от 10 км/ч до 140 км/ч. На скоростях свыше 140 км/ч система отключается, при этом в обоих зеркалах заднего вида предупреждающие символы горят тусклым светом. Как только скорость автомобиля опустится ниже указанного порога, предупреждающие символы погаснут. Если после этого в мертвой зоне обнаруживается автомобиль, на соответствующей стороне, как обычно, загораются предупреждающие символы.

При запуске двигателя символы в обоих зеркалах заднего вида загорятся на короткое время, указывая на исправность системы.

Включить или отключить систему можно в меню **Настройки** информационного дисплея, см. Сохранение индивидуальных настроек ⇨ 148.

При отключении системы на экран информационного центра водителя (DIC) выдается соответствующее сообщение.

Зоны обнаружения

Датчики системы охватывают зону примерно 3 метра по обе стороны автомобиля. Эта зона начинается у зеркала заднего вида и уходит назад примерно на 3 метра. Высота зоны обнаружения составляет примерно от 0,5 метра до 2 метров от земли.

Зона действия датчиков не изменяется при буксировке прицепа.

Система предупреждения о препятствиях в боковых мертвых зонах игнорирует неподвижные препятствия, такие как ограждения, столбы, бордюры, стены и балки. Система также не обнаруживает другие припаркованные автомобили и автомобили, движущиеся во встречном направлении.

Неисправности

Даже в обычных условиях система может иногда не выдавать своевременные предупреждения. В условиях повышенной влажности это может происходить чаще.

Система предупреждения о препятствиях в боковых мертвых зонах не будет работать, если левый или правый угол заднего бампера залеплен грязью, снегом или инеем, а также во время сильного дождя. Инструкции по очистке ⇨ 302.

В случае выхода системы из строя или возникновения временного сбоя в ее работе на дисплей информационного центра водителя (DIC) выводится сообщение. Обратитесь за помощью на станцию техобслуживания.

Камера заднего вида

Камера заднего вида облегчает управление автомобилем при движении задним ходом, отображая на дисплее участок за автомобилем.

Передаваемое камерой изображение отображается на цветном информационном дисплее.

⚠Предупреждение

Камера заднего вида не заменяет зрение водителя. Обратите внимание, что препятствия, находящиеся вне поля зрения камеры и датчиков системы упреждающей помощи при парковке, например под бампером или днищем кузова, отображаться не будут.

Не двигайтесь задним ходом, глядя только на информационный дисплей. Прежде чем начать движение задним ходом, необходимо осмотреть участок за автомобилем и вокруг него.

Включение

Камера заднего вида включается автоматически при включении передачи заднего хода.

Порядок работы

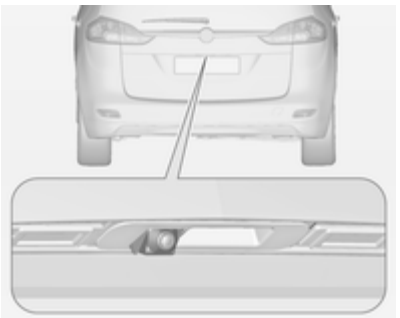

Камера установлена на кронштейне подвески выпускной трубы и имеет угол обзора 130°.

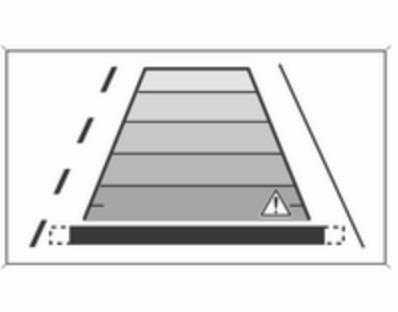

Высокое расположение камеры позволяет видеть на дисплее задний бампер, что помогает водителю сориентироваться.

Камера имеет ограниченный обзор. Изображение на экране не позволяет получить представления о реальной дистанции до препятствия.

Направляющие линии

На передаваемое камерой изображение проецируются динамические направляющие линии с интервалом 1 м, позволяющие определить расстояние до препятствия.

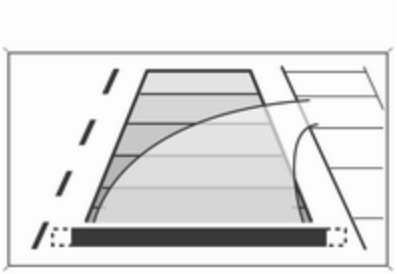

Отображается траектория движения автомобиля в соответствии с углом установки рулевого колеса.

Эту функцию можно отключить в меню **Настройки** на информационном дисплее. Сохранение индивидуальных настроек автомобиля ⇨ 148.

Предупреждающие знаки

Предупреждающие знаки отображаются в виде треугольников ⚠ накладываемых поверх изображения, и указывают на препятствия, обнаруженные задними датчиками системы упреждающей помощи при парковке.

Настройки дисплея

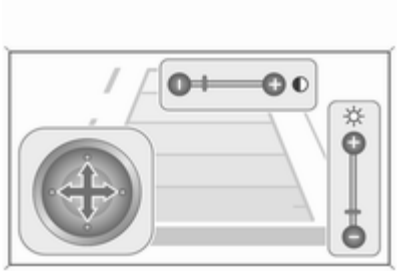

Яркость можно регулировать кнопками со стрелками вверх/вниз на многофункциональной ручке.

Контрастность регулируется кнопками со стрелками влево/вправо на многофункциональной ручке.

Выключение

Камера отключается при достижении определенной скорости движения передним ходом, а также если передача заднего хода не используется в течение примерно 10 секунд.

Активировать или отключить камеру заднего вида можно в меню **Настройки** информационного дисплея. Сохранение индивидуальных настроек ⇨ 148.

Неисправности

Сообщения о неисправностях выводятся в верхней строке информационного дисплея вместе со знаком ⚠

Камера заднего вида не может функционировать должным образом в следующих условиях:

- территория вокруг автомобиля плохо освещена,
- в объектив камеры попадает солнечный свет или свет фар другого автомобиля,
- объектив камеры обледенел, забился снегом или грязью. Очистите объектив, промойте его водой и вытрите мягкой тканью,

- задняя дверь багажного отделения закрыта неполностью,
- задняя часть автомобиля была повреждена в результате ДТП,
- наблюдаются резкие перепады температуры.

Помощник по дорожным знакам

Порядок работы

Система обнаружения дорожных знаков предназначена для обнаружения определенных дорожных знаков при помощи камеры, расположенной в передней части автомобиля, и отображения информации о них на информационном центре водителя.

Система позволяет обнаруживать следующие дорожные знаки:

Ограничительные знаки и знаки, запрещающие движение

- ограничение скорости
- обгон запрещен
- окончание действия ограничений скорости
- окончание действия запрета на обгон

Дорожные знаки

начало и окончание:

- скоростная автомагистраль
- федеральные автомагистрали
- улицы с пешеходным движением

Знаки дополнительной информации

- знаки дополнительной информации к дорожным знакам
- ограничение езды с прицепом
- мокрая дорога
- скользкая дорога
- направление поворота

Знаки ограничения скорости движения отображаются на дисплее информационного центра водителя до тех пор, пока система не обнаружит другой знак ограничения скорости, знак конца зоны ограничения скорости или не истечет заданный интервал времени.

На дисплее могут отображаться несколько знаков.

Восклицательный знак, заключенный в рамку, указывает, что система выявила наличие еще одного знака, но не смогла его распознать.

Система работает на скорости до 200 км/ч, в зависимости от освещенности. В темное время суток система работает, если скорость не превышает 160 км/ч.

Как только скорость снизится ниже 55 км/ч, будет выполнен сброс дисплея, и содержимое страницы дорожных знаков будет очищено. На дисплей будет выведена индикация следующей распознанной скорости.

Отображение информации

Дорожные знаки отображаются в меню **"Распознавание дорожных знаков"** на дисплее информационного центра водителя. Выбор меню осуществляется с помощью колеса регулятора подрулевого рычага переключателя указателей поворота ⇨ 132.

При выборе другой функции меню информационного центра водителя, после возврата к странице **обнаружения дорожных знаков** на дисплей выводится последний обнаруженный дорожный знак.

Если система отключилась автоматически, страница дорожных знаков очищается (если отсутствует навигационная система). На нее выводится следующее обозначение:

Страница дорожных знаков очищается также, если во время езды водитель нажимает на кнопку **SET/CLR** на рычаге указателей поворота в течение длительного времени.

Функция всплывающих сообщений

На каждой странице меню информационного центра водителя отображаются всплывающие окна пределов скоростей и отсутствия встречающихся по дороге знаков.

Функцию всплывающих сообщений можно отключить на странице параметров системы распознавания дорожных знаков, нажав кнопку **SET/CLR** на подрулевом переключателе указателей поворота.

После того как на экране отобразится страница настроек, выберите **Выкл**, чтобы отключить функцию всплывающих сообщений. Чтобы снова включить эту функцию, выберите **On**. При включении зажигания функция всплывающих сообщений отключается.

Длительность отображения всплывающих сообщений на дисплее информационного центра водителя составляет около 8 секунд.

Совместная работа системы распознавания дорожных знаков и навигационной системы

Если на автомобиле установлена навигационная система, будут доступны следующие функции:

- постоянное отображение действующих ограничений скорости
- при неблагоприятных погодных условиях отображаются навигационные данные для ограничений скорости

Неисправности

Система обнаружения дорожных знаков может работать неправильно в следующих случаях:

- загрязнена зона лобового стекла, у которой установлена передняя видеокамера
- дорожные знаки полностью или частично перекрыты или же их трудно распознать
- присутствуют неблагоприятные условия окружающей среды, например, сильный дождь, снег, прямой солнечный свет или тени. В этом случае на дисплей выводится символ **Чтение дорож.знаков недоступно: плохая погода**
- дорожные знаки неправильно установлены или повреждены
- дорожные знаки не соответствуют Венской конвенции о дорожных знаках (Wiener Übereinkommen über Straßenverkehrszeichen)

Внимание

Система помогает водителю различать дорожные знаки при движении в определенном скоростном диапазоне. Не игнорируйте знаки, не отображаемые системой.

Система может различать только традиционные дорожные знаки, которые устанавливают или отменяют ограничение скорости.

Эта система активной безопасности не дает водителю прав на рискованный стиль вождения.

Всегда следует выбирать скорость автомобиля в соответствии с дорожными условиями.

Системы оказания помощи водителю не освобождают его от полной ответственности за управление автомобилем.

Система предупреждения о выходе за пределы полосы движения

Система предупреждения о выезде из полосы движения с помощью передней видеокамеры следит за разделительными линиями полос движения, между которыми движется автомобиль. Система реагирует на изменения разметки и предупреждает водителя при неожиданном выходе за пределы полосы при помощи визуальных и звуковых предупреждающих сигналов.

Вывод о том, что имеет место непреднамеренный выход за пределы полосы движения, делается на основании следующих критериев:

- указатели поворотов не работают
- педаль тормоза не нажата
- активные действия педалью акселератора или ускорение отсутствуют
- активные действия рулевым колесом отсутствуют

Если водитель выполняет активные действия, предупреждение не подается.

Включение

Система предупреждения о выходе за пределы полосы движения включается нажатием на кнопку . При этом включается светодиод подсветки кнопки. Включение контрольного индикатора на панели приборов (светится зеленым) говорит о готовности системы.

Система работает только при скорости автомобиля более 56 км/ч, и если на дороге имеется разметка разделительных линий между полосами движения.

Если система определяет, что имеет место непреднамеренный выход за пределы полосы движения, цвет индикатора изменяется на желтый, при этом индикатор начинает мигать. Одновременно подается звуковой сигнал.

Выключение

Система отключается нажатием кнопки ; при этом светодиод в кнопке гаснет.

При скорости ниже 56 км/ч система не работает.

Неисправности

Система предупреждения о выезде из полосы движения может работать неправильно в случаях, когда:

- лобовое стекло загрязнено
- присутствуют неблагоприятные условия окружающей среды, например, сильный дождь, снег, прямой солнечный свет или тени

Система не может работать, если дорожная разметка не определяется.

Топливо

Сорта топлива для бензиновых двигателей

Использование топлива, не соответствующего требованиям действующего технического регламента (Постановление Правительства РФ от 27.02.2008 N 118 ред. № 1076 от 30.12.2008) может привести к выходу двигателя из строя и лишению гарантии.

Используйте бензин с рекомендованным октановым числом ⇨ 315. При эксплуатации на бензине со слишком низким октановым числом снижается мощность и крутящий момент двигателя и немного возрастает расход топлива.

Внимание
Запрещается использовать топливо и присадки к топливу, содержащие металлы, например,

присадки на основе марганца. Это может привести к повреждению двигателя.

Внимание

При использовании бензина с низким октановым числом возможно нарушение процесса сгорания и двигатель может быть поврежден.

Сорта топлива для дизельных двигателей

Использование топлива, не соответствующего требованиям действующего технического регламента (Постановление Правительства РФ от 27.02.2008 N 118 ред. № 1076 от 30.12.2008) может привести к выходу двигателя из строя и лишению гарантии.

В странах за пределами Европейского Союза используется дизельное топливо Euro с содержанием серы менее 50 мкг/г.

Не используйте дизельное топливо для судовых двигателей, печное топливо Aquazole и аналогичные водотопливные эмульсии. Нельзя разбавлять дизельное топливо бензином.

Топливо для работы на природном газе

Используйте природный газ с содержанием метана около 78 - 99 %. L-газ (низкий) с содержанием 78 - 87 % и H-газ (высокий) с 87 - 99 %. Разрешается использовать также биогаз с тем же содержанием метана, при условии его химической подготовки и удаления серы.

Допускается использовать только природный газ или метан, соответствующий требованиям DIN 51624.

Использование сжиженного газа или сжиженного нефтяного газа не допускается.

Селектор выбора топлива

Нажатие на кнопку ⛽ переключает режимы работы: с бензина на природный газ и наоборот. Режим работы не переключается при высоких нагрузках (например, во время интенсивного разгона или при полностью открытой дроссельной заслонке). Состояние светодиода соответствует текущему рабочему режиму.

⬬ откл = езда на природном газе.

⬬ горит светом = езда на бензине.

⬬ мигание = переключение невозможно, топливо одного из видов израсходовано.

Если природный газ в баллоне кончится, до отключения зажигания автомобиль автоматически перейдет на работу на бензине.

Если баллоны для природного газа не будут заполнены заново, то до повторного запуска двигателя нужно будет вручную переключить систему в режим работы на бензине. Это нужно сделать для того, чтобы избежать повреждения катализатора (при нерегулярной подаче топлива он перегревается).

При многократном нажатии на переключатель режима работы за короткое время включается блокировка переключения. Двигатель продолжает работать в текущем режиме. Блокировка будет действовать до выключения зажигания.

При работе на бензине могут незначительно снизиться мощность и крутящий момент. Это нужно учитывать при определении стиля вождения (например, при обгонах) и нагрузки автомобиля (например, при буксировке).

Каждые шесть месяцев следует переключаться на использование бензина и вырабатывать его запас в топливном баке до включения индикатора ⛽, после чего снова заправлять бак. Это нужно для сохранения качества топлива и работоспособности системы при работе на бензине.

Через регулярные промежутки времени во избежание коррозии полностью заполняйте бак топливом.

Топливо для работы на сжиженном газе

Сжиженный газ также известен как СНГ (сжиженный нефтяной газ).

Основными компонентами СНГ являются пропан и бутан. Октановое число составляет от 105 до 115 единиц, в зависимости от содержания бутана. Для поддержания СНГ в сжиженном состоянии необходимо давление от 5 до 10 бар.

Температура кипения зависит от давления и состава. При атмосферном давлении она равна -42 °C (чистый пропан) и -0,5 °C (чистый бутан).

Внимание

Система работает в диапазоне температур окружающей среды примерно от -8 °C до 100 °C.

Полная работоспособность газотопливной системы автомобиля может быть гарантирована только при использовании сжиженного газа, отвечающего минимальным требованиям стандарта DIN EN 589.

Селектор выбора топлива

При нажатии клавиши **LPG** происходит переключение с бензина на СНГ, как только будут выполнены необходимые для этого условия (температура охлаждающей жидкости, температура газа и минимальная скорость вращения коленчатого вала двигателя). Эти условия обычно выполняются примерно через 60 секунд (в зависимости от температуры окружающей среды) и после первого выжимания педали акселератора. Состояние светодиода соответствует текущему рабочему режиму.

⬬ откл	=	используется бензин
⬬ горит светом	=	используется сжиженный газ
⬬ мигание	=	переключение невозможно, топливо одного из видов израсходовано

Если сжиженный газ в баллоне кончится, до отключения зажигания автомобиль автоматически перейдет на работу на бензине.

Каждые шесть месяцев следует переключаться на использование бензина и вырабатывать его запас в топливном баке до включения индикатора ⬬, после чего снова заправлять бак. Это необходимо для поддержания требуемого качества топлива и сохранения работоспособности системы в режиме использования бензина.

Через регулярные промежутки времени во избежание коррозии полностью заполняйте бак топливом.

Неисправности и способы их устранения

Если система не переключается в режим использования газа, необходимо проверить следующее:

- Достаточно ли сжиженного газа в баллоне?
- Достаточно ли в топливном баке бензина для пуска двигателя?

В условиях очень высоких или низких температур переключение с бензина на газ может занять больше времени, чем обычно.

В особо тяжелых условиях система может переключиться обратно на бензин, если минимальные требования не выполняются.

При обнаружении любых других неисправностей следует обратиться за помощью на станцию техобслуживания.

Внимание

Чтобы обеспечить безопасность эксплуатации системы питания сжиженным нефтяным газом и сохранить гарантию, ремонт и регулировку системы должны выполнять только обученные специалисты.

В сжиженный газ добавляют специальную присадку (одорант), которая позволяет легко обнаружить утечку.

⚠Предупреждение

Если вы почувствовали запах газа в салоне автомобиля или рядом с автомобилем, немедленно переключитесь на бензин. Не курите. Не используйте открытый огонь и источники возгорания.

Если запах газа по-прежнему присутствует, запускать двигатель запрещается. Устраните причину неисправности на станции техобслуживания.

При использовании подземных парковок необходимо следовать инструкциям эксплуатирующей парковку организации и требованиям местного законодательства.

Примечание
В случае ДТП необходимо выключить зажигание и осветительные приборы.

Заправка

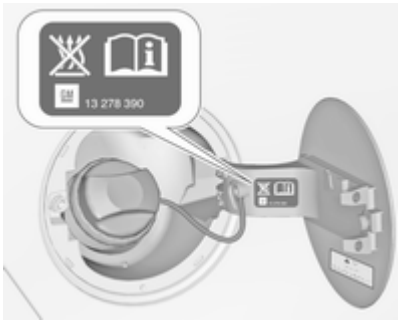

⚠Опасность

Перед заправкой топлива выключите двигатель и дополнительные отопители, имеющие собственные камеры сгорания. Отключите мобильные телефоны.

Во время заправки соблюдайте инструкции и правила техники безопасности заправочной станции.

⚠Опасность

Топливо является легковоспламеняющимся и взрывоопасным веществом. Не курите. Не допускайте открытого огня и искрообразования.

При появлении в салоне автомобиля запаха топлива немедленно устраните причину неисправности на станции техобслуживания.

Внимание

В случае возникновения сбоя топливоподачи не включайте зажигание.

Топливозаправочная горловина расположена с правой стороны автомобиля.

Заправочный лючок открывается только если замки автомобиля разблокированы. Потянуть за выемку в откидной крышке и открыть ее.

Заправка автомобиля с бензиновым или дизельным двигателем

Для отпирания медленно поверните крышку против часовой стрелки.

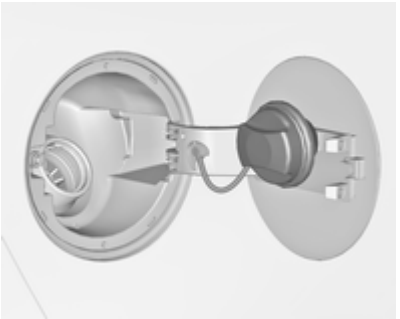

Крышка топливозаправочной горловины удерживается в специальной скобе.

Чтобы выполнить заправку, полностью вставьте заправочный пистолет и включите подачу топлива.

После автоматического отключения можно добавить не более двух доз топлива.

Внимание

Перелившееся топливо следует немедленно вытереть.

Чтобы закрыть крышку, поверните ее по часовой стрелке до щелчка.

Закройте крышку люка до срабатывания защелки.

Автомобили с защитой от заправки топливом неверного типа

⚠Предупреждение

Не пытайтесь вручную открыть топливозаправочную горловину на автомобиле с защитой от заправки топливом неверного типа.

Такая попытка может привести к защемлению пальцев.

Автомобили с системой выборочной каталитической нейтрализации оснащаются с защитой от заправки топливом неверного типа.

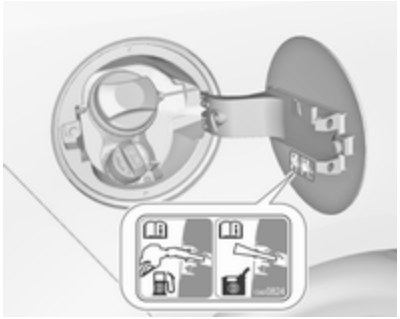

Механизм защиты от заправки топливом неверного типа позволяет открыть топливозаправочную горловину только заправочным пистолетом для дизельного топлива или воронкой для экстренной заправки.

Медленно поверните крышку топливозаправочной горловины против часовой стрелки.

Крышку можно зафиксировать за специальную скобу на горловине.

Установите пистолет вдоль оси топливозаправочной горловины и слегка нажмите, чтобы вставить его в бак.

В случае экстренной заправки из канистры для открывания горловины необходимо пользоваться воронкой.

Воронка хранится в специальном отделении на правой стенке багажного отделения.

Установите воронку вдоль оси топливозаправочной горловины и слегка нажмите, чтобы вставить ее в бак.

Вставьте воронку в горловину и залейте дизельное топливо.

Завершив заправку, положите воронку в полиэтиленовый пакет и уберите в багажник.

Система выборочной каталитической нейтрализации ⇨ 189.

Заправка природным газом

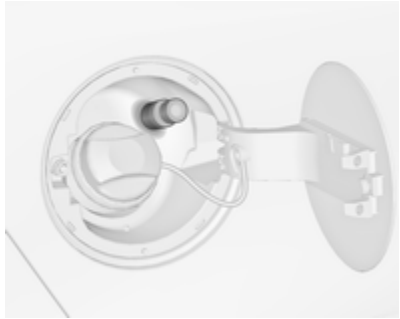

Заправочный лючок открывается только если замки автомобиля разблокированы. Откройте крышку топливозаправочной горловины, нажав на нее.

⚠Предупреждение

Заправляться можно только в том случае, если выходное давление газа не превышает 250 Бар. Заправляйтесь только на заправках, оснащенных системой температурной компенсации.

Процедуру заправки необходимо выполнять полностью, включая, например, продувку наполнительного патрубка.

Емкость баллона для природного газа зависит от температуры наружного воздуха, давления подачи газа и типа заправочной системы. Заправочные емкости ⇨ 322.

Закройте крышку до фиксации.

Обозначения для "автомобилей, эксплуатируемых на природном газе", принятые за рубежом:

Немецкий язык	Erdgasfahrzeuge
Английский язык	NGVs = Natural Gas Vehicles
Французский язык	Véhicules au gaz naturel или Véhicules GNV
Итальянский язык	Metano auto

Обозначения "природного газа" за рубежом:

Немецкий язык	Erdgas
Английский язык	CNG = Compressed Natural Gas
Французский язык	GNV = Gaz Naturel (pour) Véhicules или CGN = carburantgaz naturel
Итальянский язык	Metano (per auto)

Заправка сжиженным газом

Во время заправки соблюдайте инструкции и правила техники безопасности заправочной станции.

Заправочный вентиль газового баллона находится под крышкой люка заправочной горловины топливного бака.

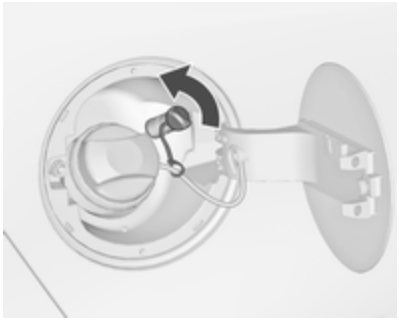

Скрутите предохранительную пробку с заправочной горловины.

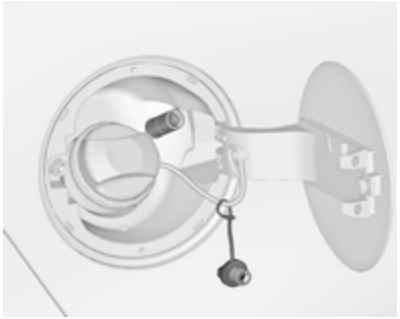

Вставьте переходник необходимого стандарта.

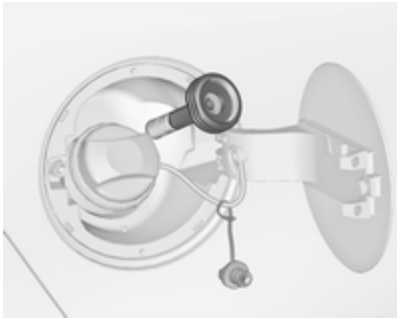

Переходник ACME: Накрутите гайку заправочного пистолета на переходник. Отожмите вниз рычаг блокировки пистолета.

Итальянский заправочный пистолет (DISH): Вставьте пистолет в переходник. Отожмите вниз рычаг блокировки пистолета.

Пистолет с байонетным соединением: Вставьте пистолет в переходник и поверните влево или вправо на четверть оборота. Затяните рычаг блокировки пистолета до упора.

Европистолет: Вставьте пистолет в переходник до фиксации.

Нажмите кнопку включения подачи газа из раздаточной колонке. Подача газа прекратится или замедлится, как только баллон будет заполнен на 80% (максимально допустимый объем заправки баллона).

Отпустите кнопку подачи газа, чтобы прекратить процесс заправки. Отпустите рычаг блокировки и извлеките пистолет. Возможна утечка незначительного количества сжиженного газа.

Снимите переходник и уложите его на штатное место.

Установите на место предохранительную пробку, чтобы предотвратить попадание инородных предметов в систему через открытую горловину.

⚠Предупреждение

Из-за особенностей конструкции некоторая утечка сжиженного газа после отпускания рычага блокировки неизбежна. Старайтесь не вдыхать его.

⚠Предупреждение

Баллон можно заполнять сжиженным газом не более чем на 80%. Это требование техники безопасности.

Блок запорно-предохранительной арматуры автоматически ограничивает подачу газа при максимально допустимом заполнении. Если в систему заправлено свыше

необходимого объема сжиженного газа, рекомендуется не оставлять автомобиль на солнце до тех пор, пока излишек газа не будет израсходован.

Заправочные переходники

Так как заправочные системы в разных странах не стандартизированы, требуется использовать различные переходники, которые можно приобрести у дилеров и в авторизованных сервис-центрах Opel.

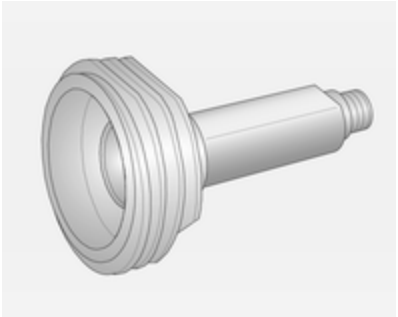

Переходник ACME: Бельгия, Германия, Ирландия, Люксембург, Швейцария

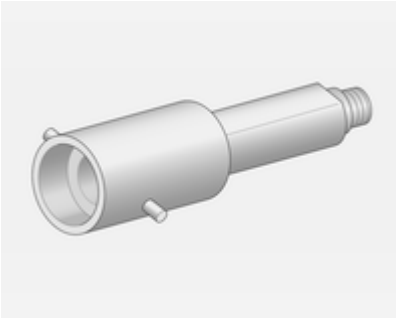

Байонетный переходник: Нидерланды, Норвегия, Испания, Великобритания

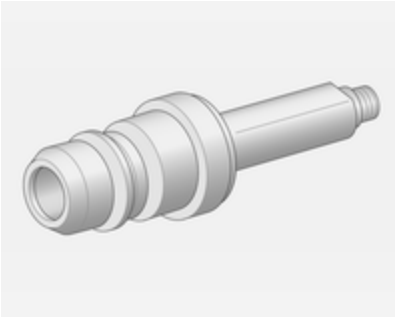

Европереходник: Испания

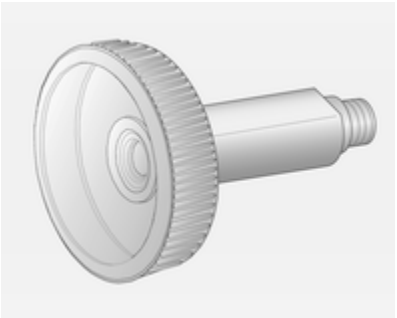

Итальянский переходник (DISH): Босния и Герцеговина, Болгария, Дания, Эстония, Франция, Греция,

Италия, Хорватия, Латвия, Литва, Македония, Австрия, Польша, Португалия, Румыния, Швеция, Швейцария, Сербия, Словакия, Словения, Чешская Республика, Турция, Украина, Венгрия

Крышка заливной горловины

Следует использовать только фирменную крышку наливной горловины топливного бака. В дизельных автомобилях используются специальные крышки заливной горловины.

Расход топлива - выбросы CO_2

Бензиновые и дизельные двигатели

Совокупный расход топлива для модели Opel Zafira составляет от 4,5 до 7,2 л/100 км.

Совокупный уровень выбросов CO_2 находится в пределах 119 - 169 г/км.

Характеристики вашей модели указаны в сертификате соответствия ЕС на ваш автомобиль или в других регистрационных документах.

Двигатели на природном газе

Совокупный расход газа для Opel Zafira составляет 4,7 кг на 100 км.

Совокупный уровень выбросов CO_2 находится в пределах 106 - 167 г/км.

Характеристики вашей модели указаны в сертификате соответствия ЕС на ваш автомобиль или в других регистрационных документах.

Общая информация

Официальные данные о расходе топлива и выбросе CO_2 получены на основе европейской методики испытания автомобиля в стандартной комплектации.

Данные о расходе топлива и выбросе CO_2 получены на основе испытаний по Правилу ЕС № 715/2007 (в соответствующей редакции) с учетом массы исправного автомобиля.

Приводимые данные носят исключительно справочный характер и не могут рассматриваться в качестве гарантии фактического расхода топлива для любого конкретного автомобиля. Установка дополнительного оборудования может привести к некоторому увеличению расхода топлива и выброса CO_2 относительно заявленных показателей. Более того, расход топлива в значительной степени определяется персональным стилем вождения, дорожными условиями и плотностью потока автомобилей.

Природный газ

Информация о расходе топлива получена для эталонного горючего G20
(99 - 100 молярных % метана) при оговоренных условиях вождения. При использовании природного газа с более низким содержанием метана расход топлива может отличаться от указанных значений.

Буксировка

Общие сведения

Разрешается использовать только допущенное к использованию с данным автомобилем тягово-сцепное устройство. Автомобили, работающие на природном газе, должны быть укомплектованы специальным тягово-сцепным устройством.

Установка тягово-сцепного устройства разрешается только на станции техобслуживания. В некоторых случаях необходимо внести в автомобиль изменения, касающиеся охлаждения, теплозащитных экранов и других агрегатов.

Функция выявления отсутствия ламп стоп-сигнала прицепа не способна определять отсутствие части ламп. Например, если установлены 4 лампы по 5 Вт, система способна сообщить об отсутствии ламп только в том случае, если осталась одна лампа мощностью 5 Вт или отсутствуют все лампы.

При установке тягово-сцепного устройства отверстие буксирной проушины может оказаться закрытым. В этом случае для буксировки следует использовать буксирное устройство с шаровой опорой. Буксирное устройство с шаровой опорой должно всегда находиться на борту автомобиля.

Ходовые качества и советы по буксировке

Перед тем как присоединить прицеп, смажьте шаровую опору. Однако этого делать не нужно, если в качестве шаровой опоры используется стабилизатор, позволяющий уменьшить рыскание.

Для грузовых прицепов с низкой устойчивостью при движении и для жилых прицепов с допустимым полным весом автомобиля более 1300 кг во время движения со скоростью выше 80 км/ч настоятельно рекомендуется применять стабилизатор.

Если прицеп начинает рыскать, замедлите движение, но не пытайтесь компенсировать рыскание за счет руления и при необходимости резко затормозите.

На спусках включайте такую передачу, как будто вы поднимаетесь наверх и двигайтесь примерно с той же скоростью.

Установите давление в шинах, указанное для полной загрузки ⇨ 323.

Буксировка прицепа

Нагрузка прицепа

Допустимая нагрузка прицепа определяется в зависимости от автомобиля и двигателя и ее нельзя превышать. Фактическая нагрузка прицепа - это разность между фактической полной массой прицепа и фактической нагрузкой на тягово-сцепное устройство с присоединенным прицепом.

Допустимые нагрузки для прицепов приведены в документации на автомобиль. В общем случае, они применимы для подъемов не более 12 %.

Значением допустимой нагрузки для прицепа можно руководствоваться вплоть до указанных уклонов и на высотах не более 1000 метров над уровнем моря. Поскольку на большой высоте мощность двигателя падает из-за разрежения воздуха, соответственно уменьшается способность к подъему, и допустимая полная масса автомобиля с прицепом уменьшается на 10 % для каждых 1000 метров дополнительной высоты. При движении по дорогам с небольшим уклоном (не более 8 %, т.е. по автомагистралям), полную массу автомобиля с прицепом можно не уменьшать.

Не допускается превышение общей массы автопоезда (автомобиля с прицепом). Допустимая общая масса автопоезда указана на типовой табличке ⇨ 310.

Вертикальная нагрузка на сцепку

Вертикальная нагрузка на сцепку - это нагрузка, оказываемая прицепом на шаровую опору. Ей можно управлять, распределяя массу при загрузке прицепа.

Максимальная допустимая вертикальная нагрузка на сцепку (75 кг) указана на типовой табличке буксирного оборудования и в документации на автомобиль. Всегда учитывайте эту величину, особенно для тяжелых прицепов. Вертикальная нагрузка на тягово-сцепное устройство никогда не должна быть меньше 25 кг.

Нагрузка на заднюю ось

После подсоединения прицепа и полной загрузки автомобиля-буксировщика допустимая нагрузка на заднюю ось (см. типовую табличку или документацию на автомобиль) может быть превышена на 60 кг, а номинальный полный вес автомобиля также может быть превышен на 60 кг. Если превышается допустимая нагрузка на заднюю ось, применяется максимальная скорость 100 км/ч.

Тягово-сцепное устройство

Внимание
При езде без прицепа тягово-сцепное устройство следует демонтировать.

Место хранения тягово-сцепного устройства с шаровой опорой

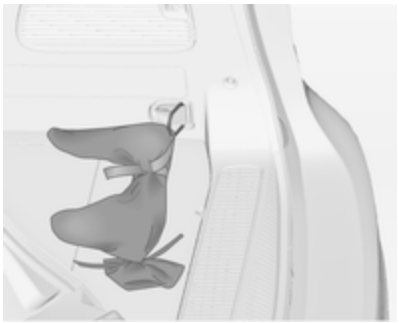

Чехол с тягово-сцепным устройством хранится в багажном отсеке.

Для крепления чехла проденьте крепежный ремень через правую крепежную проушину, дважды обмотайте и затяните ремень.

Установка тягово-сцепного устройства с шаровой опорой

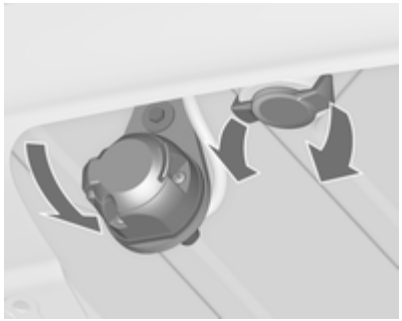

Отцепите и сложите гнездо. Снимите заглушку с отверстия для тягово-сцепного устройства и спрячьте ее.

Проверка натяжения тягово-сцепного устройства

- Красная метка на поворотной ручке должна смотреть в сторону зеленой метки на устройстве.
- Зазор между поворотной ручкой и сцепной тягой с шаровой опорой должен быть равен примерно 6 мм.
- Ключ должен находиться в положении .

В противном случае перед установкой тягово-сцепное устройство необходимо натянуть:

- Разблокировать сцепную тягу с шаровой опорой поворотом ключа в положение 🔓.

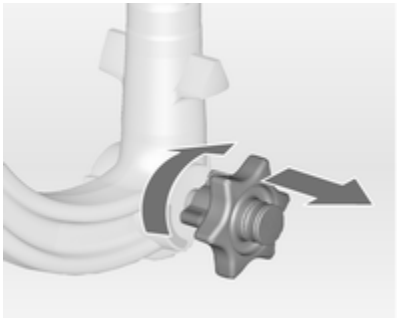

- Вытяните поворотную ручку и поверните ее до упора вправо.

Установка тягово-сцепного устройства с шаровой опорой

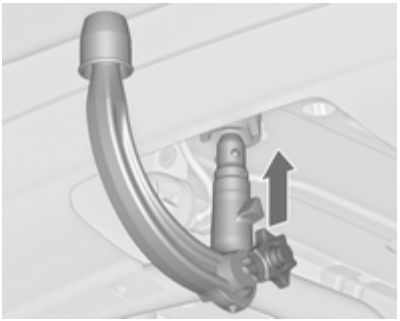

Натянутое устройство введите в отверстие и сильно надавите вверх до характерного щелчка.

Поворотная ручка вернется в исходное положение самостоятельно и примкнет к тягово-сцепному устройству без зазора.

⚠Предупреждение

В процессе установки не касайтесь поворотной ручки.

Заблокировать сцепную тягу с шаровой опорой поворотом ключа в положение 🔒. Удалите ключ и закройте защитную крышку.

Проушина для страховочного троса

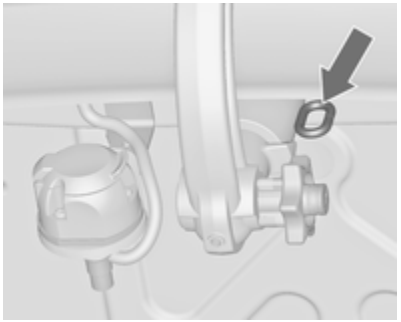

Крепление страховочного троса в проушине.

Убедитесь, что тягово-сцепное устройство с шаровой опорой установлено правильно

- Зеленая метка на поворотной ручке должна смотреть в сторону зеленой метки на устройстве.
- Между поворотной ручкой и тягово-сцепным устройством не должно быть зазора.
- Тягово-сцепное устройство должно быть надежно закреплено в отверстии.
- Тягово-сцепное устройство должно быть заблокировано, а ключ вынут.

⚠Предупреждение

Буксировка прицепа разрешается только при правильно установленном тягово-сцепном устройстве. Если устройство установлено неправильно, обратитесь за помощью на станцию техобслуживания.

Демонтаж тягово-сцепного устройства с шаровой опорой

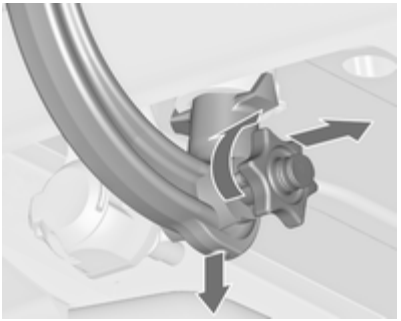

Снять защитную крышку и поворотом ключа в положение разблокировать сцепную тягу с шаровой опорой.

Вытяните поворотную ручку и поверните ее до упора по часовой стрелке. Вытяните тягово-сцепное устройство вниз.

Вставьте в отверстие заглушку. Откиньте разъем.

Система динамической стабилизации прицепа

Если система обнаружит рыскание прицепа, она понизит мощность двигателя и начнет избирательно подтормаживать автомобиль и прицеп, пока рыскание не прекратится. Во время активной работы системы необходимо стараться удерживать рулевое колесо прямо.

Система динамической стабилизации прицепа (TSA) - это компонент электронной системы динамической стабилизации ⇨ 201.

Уход за автомобилем

Общая информация 257
Проверка автомобиля 259
Замена ламп 266
Электрооборудование 275
Автомобильный инструмент ... 282
Колеса и шины 282
Запуск от дополнительной АКБ 298
Буксировка 300
Внешний вид 302

Общая информация

Аксессуары и модернизация автомобиля

Мы рекомендуем использовать фирменные запчасти и принадлежности и детали, разрешенные к применению заводом-изготовителем конкретно для автомобиля вашего типа. Мы не разрешаем применение и не предоставляем гарантий надежности другой продукции - даже если она официально сертифицирована.

Не допускается вносить изменения в электрические системы, например модифицировать электронные блоки управления (заменять компоненты).

Внимание

Во время транспортировки автомобиля по железной дороге или на автомобиле-эвакуаторе брызговики могут быть повреждены.

Хранение автомобиля

Длительное хранение

Если автомобиль не будет использоваться несколько месяцев:

- Вымойте автомобиль и нанесите воск.
- Проверьте слой воска в моторном отсеке и на днище автомобиля.
- Очистить и произвести консервацию резиновых уплотнений.
- Полностью заправьте топливный бак.
- Заменить моторное масло.
- Слить жидкость из бачка омывателя.

- Проверить свойства защиты от замерзания и антикоррозионной защиты у охлаждающей жидкости.
- Установите давление в шинах, указанное для полной загрузки.
- Припарковать автомобиль в сухом хорошо проветриваемом месте. Включите первую передачу или задний ход или установите селектор передач в положение **P**. Примите меры, чтобы автомобиль не скатывался.
- Стояночный тормоз не затягивать.
- Открыть капот, закрыть все двери и запереть автомобиль.
- Снимите зажим с "минусового" контакта аккумуляторной батареи автомобиля. Убедитесь в том, что все системы, включая противоугонную, отключены.

Вод в эксплуатацию

Когда вы захотите снова воспользоваться автомобилем:

- Подключите зажим к минусовой клемме аккумуляторной батареи автомобиля. Включите электростеклоподъемники.
- Проверьте давление в шинах.
- Заполните бачок стеклоомывателя.
- Проверьте уровень моторного масла.
- Проверьте уровень охлаждающей жидкости.
- При необходимости установите на место номерной знак.

Утилизация отработавшего срок службы автомобиля

Информация о центрах восстановления и утилизации старых автомобилей для стран, где такая утилизация предусмотрена законодательством, приведена на нашем сайте. Утилизацию могут проводить только уполномоченные на это предприятия.

Утилизацию автомобилей с газотопливной системой следует осуществлять в сервисных центрах, уполномоченных для работы с данным типом автомобилей.

Проверка автомобиля

Выполнение работ

⚠ Предупреждение

Проверки в моторном отсеке можно выполнять только при выключенном зажигании.

Вентилятор радиатора может заработать даже при выключенном зажигании.

⚠ Опасность

Система зажигания и ксеноновые фары находятся под высоким напряжением. Не касайтесь этих узлов.

Капот

Открывание

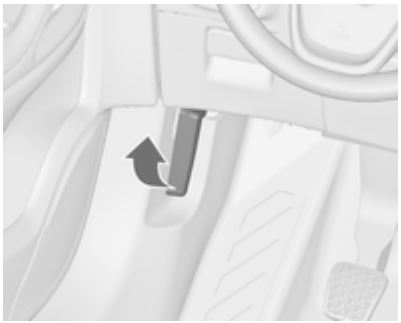

Потяните за отжимной рычаг и верните его в исходное положение.

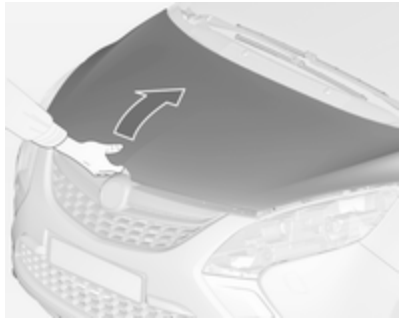

Сдвиньте ручку замка вправо и откройте капот.

Капот удерживается в открытом состоянии с помощью газового упора.

Если в режиме Autostop будет открыта крышка капота, двигатель будет запущен автоматически из соображений безопасности.

Закрывание

Опустите капот двигателя, захлопните его и проверьте блокировку. Убедитесь, что капот защелкнулся.

Моторное масло

Необходимо регулярно проверять уровень моторного масла вручную, чтобы избежать повреждения двигателя. Проверить, что применяется моторное масло с надлежащими характеристиками. Рекомендуемые для применения жидкости и смазки ⇨ 307.

Автомобиль должен стоять на ровной поверхности. Двигатель должен быть прогрет до рабочей температуры и выключен не менее, чем за 5 минут до проверки.

Выньте щуп определения уровня масла, протрите его, вставьте до упора на ручке, снова выньте и определите уровень масла.

Вставьте щуп до упора на ручке и поверните на пол-оборота.

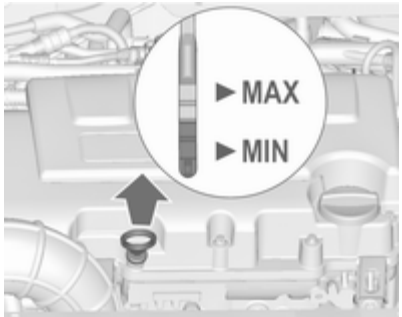

В зависимости от двигателя, для определения уровня масла применяются различные щупы.

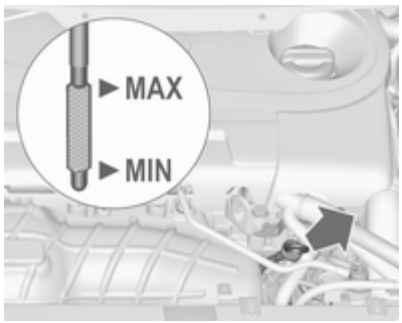

Если уровень моторного масла упал до отметки **MIN**, необходимо долить моторное масло.

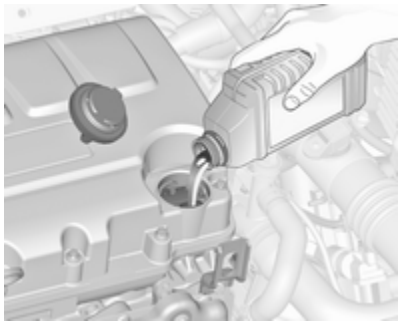

Мы рекомендуем использовать моторное масло того же качества, которое было использовано во время последней замены масла.

Уровень моторного масла не должен быть выше верхней отметки **MAX** на щупе.

На некоторых моделях двигателей для доливки моторного масла требуется использовать воронку.

Воронка хранится в специальном отделении на правой стенке багажного отделения.

Используйте воронку для доливки моторного масла в двигатель через маслоналивное отверстие.

Завершив заправку, положите воронку в полиэтиленовый пакет и уберите в багажник.

Внимание
Излишки масла необходимо слить или откачать.

Заправочные емкости ⇨ 322.

Установите крышку ровно и затяните ее.

Охлаждающая жидкость двигателя

Температура замерзания охлаждающей жидкости составляет примерно -28 °C. В автомобили, предназначенные для регионов с холодным климатом, на сборочном заводе заправляется охлаждающая жидкость, имеющая температуру замерзания около -37 °C.

Внимание
Применяйте только разрешенный антифриз.

Уровень охлаждающей жидкости

Внимание
Слишком низкий уровень охлаждающей жидкости может привести к повреждению двигателя.

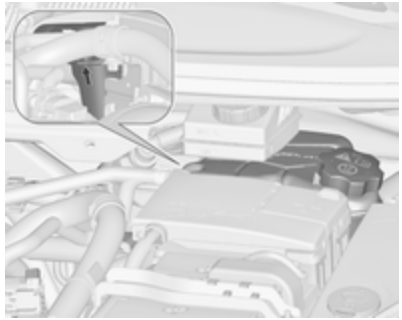

Если система охлаждения холодная, уровень охлаждающей жидкости должен быть выше заправочной метки. Если уровень низкий, долейте охлаждающую жидкость.

⚠ Предупреждение
Перед тем как снять крышку расширительного бачка, дайте двигателю остыть. Осторожно отверните крышку, постепенно стравливая давление.

Для доливки следует использовать смесь 1:1 концентрата охлаждающей жидкости и чистой водопроводной воды. Если концентрат охлаждающей жидкости в распоряжении отсутствует, следует использовать чистую водопроводную воду. Плотно заверните крышку. Проверить в мастерской концентрацию охлаждающей жидкости и устранить причину убывания уровня охлаждающей жидкости.

Жидкость омывателя

Залейте чистую воду, смешанную с соответствующим количеством содержащей антифриз промывочной жидкости. Надлежащая пропорция смешивания жидкости для омывателя указана на контейнере с этой жидкостью.

Внимание

При резком понижении температуры или при пониженных значениях температур защиту может обеспечить только жидкость для омывателя с достаточной концентрацией антифриза.

Тормозная система

При минимальной толщине накладок тормозных колодок во время торможения слышно визжание.

Можно продолжать движение, но постарайтесь как можно скорее заменить тормозные накладки.

После установки новых тормозных колодок, первые несколько поездок избегайте резких торможений.

Тормозная жидкость

⚠Предупреждение

Тормозная жидкость ядовита и вызывает коррозию. Постарайтесь, чтобы она не попала в глаза, на кожу, одежду и на окрашенные поверхности.

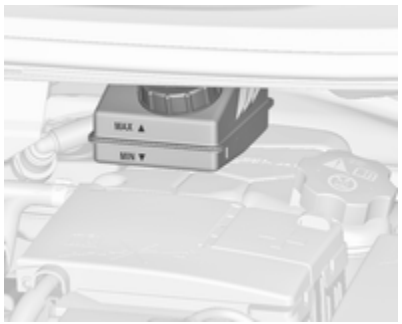

Уровень тормозной жидкости должен находиться между метками **MIN** и **MAX**.

При добавлении тормозной жидкости соблюдайте максимальную чистоту, поскольку ее загрязнение может стать причиной неисправности тормозной системы. Немедленно устраните причину потери тормозной жидкости на станции техобслуживания.

Используйте только высококачественную тормозную жидкость, разрешенную для применения на автомобиле. Жидкость для тормозной системы и сцепления ⇨ 307.

Аккумуляторная батарея

Автомобили без системы автоматической остановки-запуска двигателя оснащаются свинцово-кислотной аккумуляторной батареей. Автомобили с системой автоматической остановки-запуска двигателя оснащаются аккумуляторной батареей типа AGM.

Аккумуляторная батарея автомобиля не требует технического обслуживания при условии, что при движении автомобиля обеспечивается ее достаточная зарядка. Аккумуляторная батарея разряжается при движении автомобиля на короткие расстояния с частыми пусками двигателя. Старайтесь не использовать ненужные потребители электрической энергии.

Не допускается утилизация батареек с обычным бытовым мусором. Батарейки следует сдавать для утилизации в специальных пунктах сбора.

При простое автомобиля более 4 недель может потребоваться подзарядка аккумуляторной батареи. Снимите зажим с "минусового" контакта аккумуляторной батареи автомобиля.

Перед тем как приступить к подключению и отключению контактов аккумулятора, убедитесь, что зажигание выключено.

Защита от разрядки аккумуляторной батареи ⇨ 169.

Замените аккумуляторную батарею

Примечание
Нарушение приведенных в этом разделе инструкций может привести к временному отключению системы автоматической остановки и пуска двигателя.

Во время замены аккумуляторной батареи убедитесь в том, что поблизости от ее положительного контакта нет открытых вентиляционных отверстий. Если имеются открытые вентиляционные отверстия, их необходимо закрыть заглушкой. Вентиляционные отверстия около отрицательного контакта должны быть открыты.

Используйте только такие аккумуляторные батареи, которые могут разместиться под расположенным выше батареи блоком предохранителей.

На автомобилях, оборудованных системой автоматической остановки и пуска двигателя, для замены "гелевых" аккумуляторных батарей (выполненных по технологии AGM) необходимо использовать только такие же аккумуляторные батареи (AGM).

AGM-аккумулятор имеет специальное обозначение на корпусе. Рекомендуется использовать фирменные аккумуляторы компании Opel.

Примечание
Установка стороннего AGM-аккумулятор (отличного от фирменного аккумулятора Opel) может привести к ухудшению работы системы автоматической остановки и пуска двигателя.

Рекомендуется выполнять замену аккумуляторной батареи на станции техобслуживания.

Система автоматической остановки и пуска двигателя ⇨ 183.

Зарядка аккумуляторной батареи

⚠ Предупреждение

На автомобилях, оборудованных системой автоматической остановки и пуска двигателя, необходимо следить за тем, чтобы ток зарядки при использовании зарядного устройства не превышал 14,6 вольт. В противном случае возможен выход аккумуляторной батареи из строя.

Запуск от дополнительной АКБ ⇨ 298.

Табличка с предупредительными знаками

Знаки имеют следующее значение:

- Искры, использование открытого огня и курение запрещаются.
- Всегда используйте средства для защиты глаз. Взрывоопасные газы могут стать причиной потери зрения или травмы.
- Храните аккумуляторную батарею в недоступном для детей месте.
- В аккумуляторной батарее находится серная кислота, которая может стать причиной потери зрения или сильных химических ожогов.
- Дополнительные сведения см. в руководстве по эксплуатации.
- Рядом с аккумуляторной батареей могут присутствовать взрывоопасные газы.

Удаление воздуха из дизельной топливной системы

Если топливный бак был израсходован полностью, необходимо стравить воздух из системы подачи дизельного топлива. Включите зажигание трижды, по 15 секунд каждый раз. После этого запустите двигатель максимум на 40 секунд. Повторите эту процедуру, выждав не менее 5 секунд. Если двигатель не запускается, обратитесь за помощью на станцию техобслуживания.

Замена щеток стеклоочистителя

Поднимите рычаг стеклоочистителя, отведя ее от стекла, нажмите кнопку, чтобы освободить щетку стеклоочистителя, и выньте ее.

Установите щетку стеклоочистителя на рычаг под небольшим углом и надавите до фиксации.

Осторожно опустите рычаг стеклоочистителя.

Стеклоочиститель заднего стекла

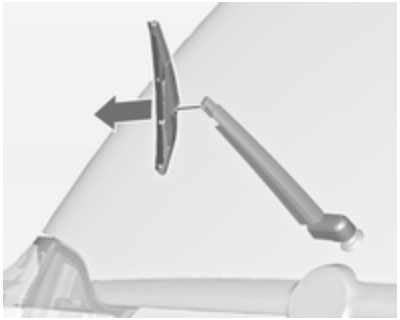

Поднять рычаг стеклоочистителя. Отсоедините щетку стеклоочистителя, как показано на рисунке, и снимите ее.

Установите щетку стеклоочистителя на рычаг под небольшим углом и надавите до фиксации.

Осторожно опустите рычаг стеклоочистителя.

Замена ламп

Выключите зажигание и соответствующий выключатель или закройте двери.

Новую лампу держите только за цоколь. Не касайтесь стеклянной колбы голыми руками.

Используйте лампы того же типа, что и заменяемые.

Замена ламп передних фар осуществляется со стороны моторного отсека.

Галогенные фары

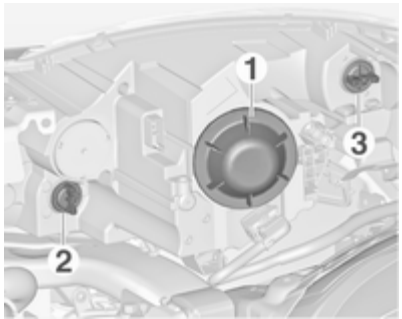

Бигалогеновые блок-фары (1) с одной лампой для ближнего и дальнего света.

Передний указатель поворота (2).

Боковой/дневной свет фар (3).

Фара ближнего/дальнего света (1)

1. Поверните колпачок (1) против часовой стрелки и извлеките его.

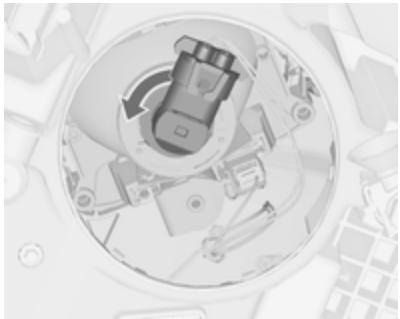

2. Повернуть патрон лампы против часовой стрелки и освободить. Выньте патрон лампы из отражателя.

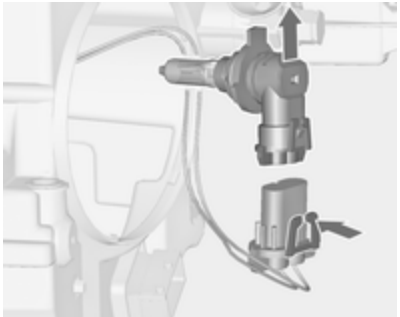

3. Отсоединить патрон лампы от разъема, нажав на стопорный выступ.
4. Замените лампу и подключите патрон вместе с разъемом.
5. Вставьте патрон, проденьте два лепестка в отражатель и закрепите его на месте, повернув по часовой стрелке.
6. Установить крышку и повернуть ее по часовой стрелке.

Передний указатель поворота (2)

1. Поверните патрон (2) против часовой стрелки, чтобы отсоединить его. Извлеките патрон лампы из отражателя.

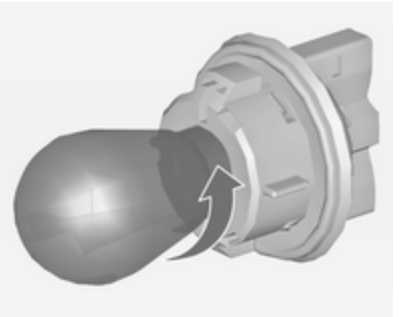

2. Извлеките лампу из патрона, вращая ее против часовой стрелки.
3. Вставьте новую лампу в патрон, вращая ее по часовой стрелке.
4. Вставьте патрон в отражатель и поверните его по часовой стрелке.

Лампы указателей поворота/ фары, включаемые при езде в светлое время суток (3)

1. Поверните патрон (3) против часовой стрелки, чтобы отсоединить его. Извлеките патрон лампы из отражателя.

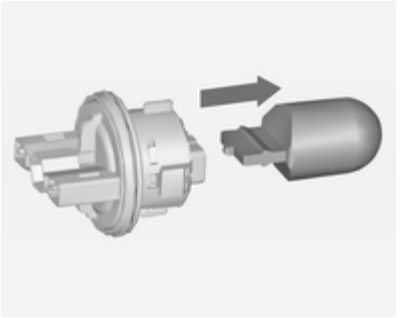

2. Потяните лампу, чтобы извлечь ее из патрона.
3. Вставьте новую лампу в патрон.
4. Вставьте патрон в отражатель и поверните его по часовой стрелке.

Система адаптивного переднего освещения

⚠ Опасность

В системе адаптивного головного освещения используются ксеноновые блок-фары.

Ксеновые фары работают под очень высоком напряжении. Не прикасайтесь. Замену ламп выполнять на станции техобслуживания.

Допускается заменять лампы передних указателей поворота и бокового света.

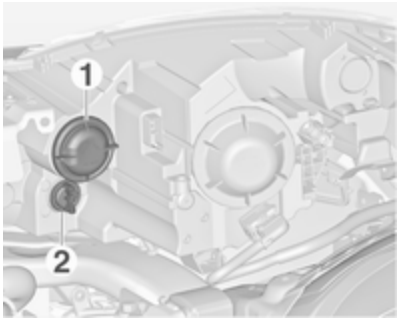

Фары бокового света (1).

Передний указатель поворота (2).

Огни бокового/дневного света фар представляют собой светодиоды, не подлежащие замене.

Фары бокового света (1)

1. Поверните колпачок (1) против часовой стрелки и извлеките его.

2. Повернуть патрон лампы против часовой стрелки и освободить. Выньте патрон лампы из отражателя.

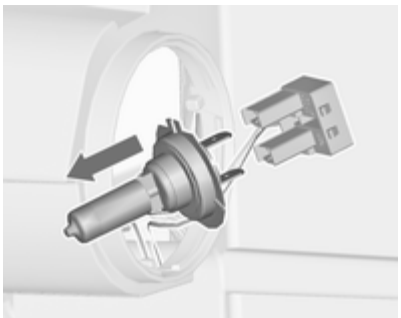

3. Отсоедините лампу от разъема, потянув ее.
4. Замените лампу и подключите патрон вместе с разъемом.
5. Вставьте патрон, проденьте два лепестка в отражатель и закрепите его на месте, повернув по часовой стрелке.
6. Установить крышку и повернуть ее по часовой стрелке.

Передний указатель поворота (2)

1. Поверните патрон (2) против часовой стрелки, чтобы отсоединить его. Извлеките патрон лампы из отражателя.

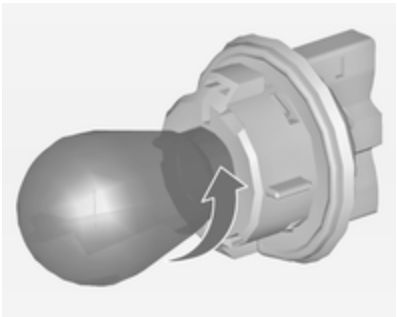

2. Извлеките лампу из патрона, вращая ее против часовой стрелки.
3. Вставьте новую лампу в патрон, вращая ее по часовой стрелке.
4. Вставьте патрон в отражатель и поверните его по часовой стрелке.

Противотуманная фара

Доступ к лампам накаливания открывается снизу автомобиля.

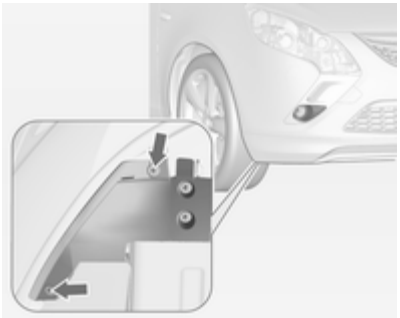

1. Выкрутите из крышки наружные винты, отмеченные стрелками.

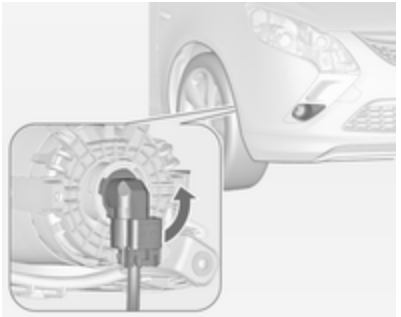

2. Откиньте крышку.

   Поверните патрон лампы против часовой стрелки, чтобы извлечь его из отражателя.

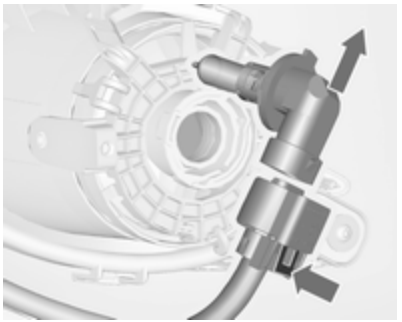

3. Отсоедините патрон лампы от разъема, нажав на язычок фиксатора.
4. Извлеките и замените патрон вместе с лампой и подсоедините разъем.
5. Вставьте патрон в отражатель и поверните его по часовой стрелке, чтобы зафиксировать.
6. Установите крышку и закрепите ее винтами.

Задние фонари

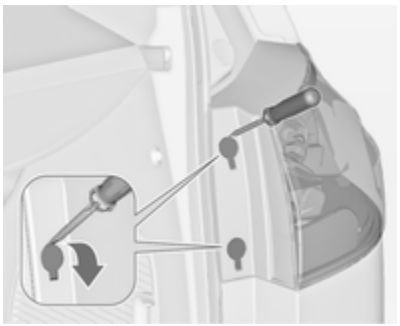

1. Откиньте заглушку винта.

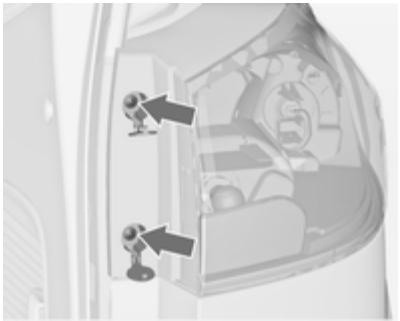

2. Выкрутите винты, отмеченные стрелками.

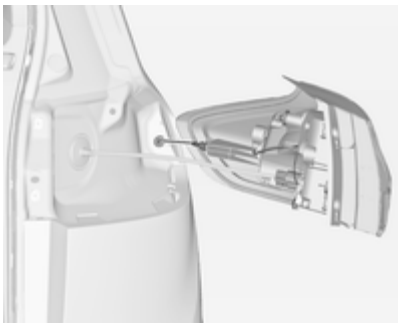

3. Аккуратно вытянуть фонарь в сборе из крепежных штырьков и снять его.
4. Отсоедините электрический разъем от корпуса фонаря.

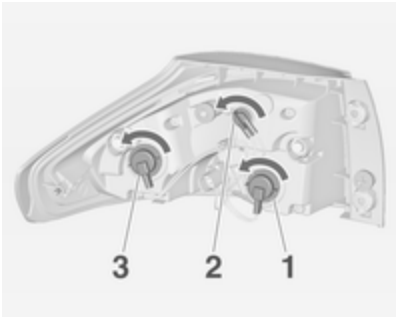

5. Выкрутите и замените лампу, вращая патрон.

   Указатель поворота (**1**)

   Задний габаритный огонь (**2**)

   Стоп-сигнал (**3**)

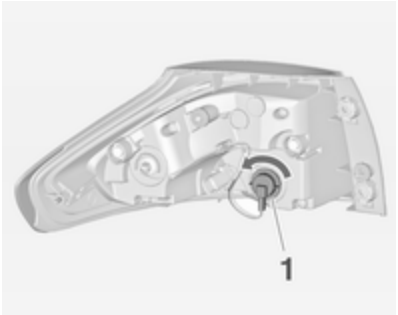

Задние фонари со светодиодными габаритными огнями и стоп-сигналами

Допускается замена только указателей поворота (**1**).

Выкрутите и замените лампу, вращая патрон.

6. Подключите электрический разъем к корпусу фонаря.
7. Установите фонарь на направляющие штифты и закрепите винтами.
8. Установите заглушку винта.

Фонари заднего хода (4) в задней двери багажного отделения

1. Откройте заднюю дверь багажного отделения и снимите заглушку.

2. Повернуть патрон лампы против часовой стрелки и извлечь его из рефлектора.

3. Потяните лампу, чтобы извлечь ее из патрона.
4. Вставьте новую лампу в патрон.
5. Вставьте патрон в отражатель и поверните его по часовой стрелке.
6. Установите заглушку.

Задний противотуманный фонарь

Доступ к лампам накаливания открывается снизу автомобиля.

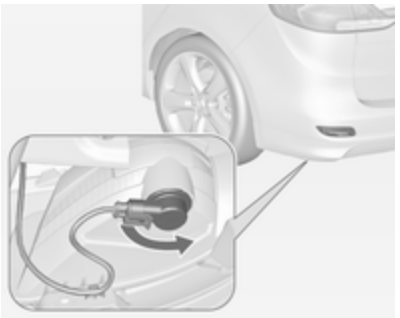

1. Поверните патрон лампы против часовой стрелки, чтобы извлечь его из отражателя.

2. Извлеките лампу из патрона, вращая ее против часовой стрелки.
3. Вставьте новую лампу в патрон, вращая ее по часовой стрелке.
4. Вставьте патрон в отражатель и поверните его по часовой стрелке, чтобы зафиксировать.

Проверка ламп

Включить зажигание, включить освещение и проверить все лампы.

Боковые указатели поворота

Чтобы заменить лампу, снимите корпус фонаря:

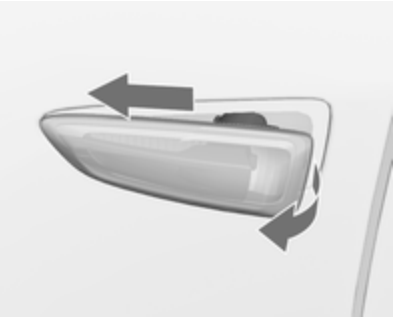

1. Фонарь, установленный по левому борту автомобиля, необходимо сдвинуть вперед и извлечь из гнезда в панели крыла, потянув за задний край.

   Фонарь, установленный по правому борту автомобиля, необходимо сдвинуть назад и извлечь из гнезда в панели крыла, потянув за передний край.

2. Поверните патрон против часовой стрелки и выньте его из корпуса фонаря.

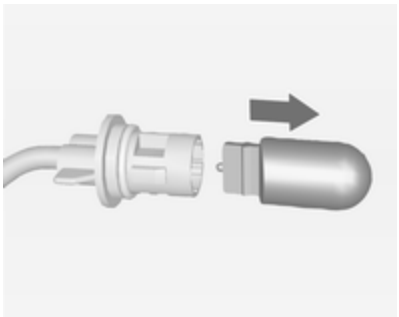

3. Извлеките лампу накаливания из патрона и замените лампу.
4. Вставьте патрон и поверните его по часовой стрелке.
5. При установке фонаря по левому борту необходимо вставить его передний край в гнездо в панели крыла, сдвинуть вперед и вставить задний край.

   При установке фонаря по правому борту необходимо вставить его задний край в гнездо в панели крыла, сдвинуть вперед и вставить передний край.

Освещение номерного знака

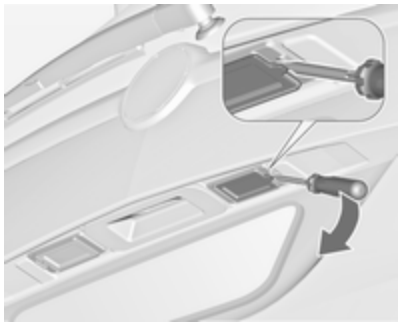

1. Вставить отвертку в паз крышки, нажать вбок и освободить пружину. Снять крышку.

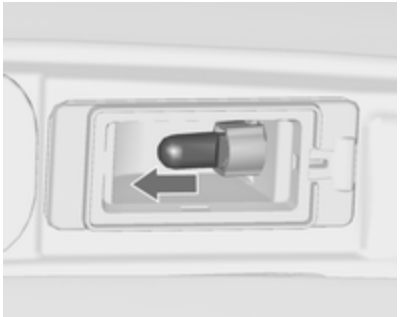

2. Потяните лампу, чтобы извлечь ее из патрона.
3. Вставьте новую лампу в патрон.
4. Установите заглушку на место.

Освещение салона

Плафоны внутреннего освещения, лампы для чтения

Замену ламп выполнять на станции техобслуживания.

Подсветка грузового отделения

Замену ламп выполнять на станции техобслуживания.

Подсветка приборной панели

Замену ламп выполнять на станции техобслуживания.

Электрооборудование

Предохранители

Маркировка нового предохранителя должна совпадать с маркировкой дефектного предохранителя.

В автомобиле имеется три блока предохранителей:

- в левой передней части моторного отсека.
- за вещевым отделением в салоне автомобилей с левосторонним рулевым управлением или, в автомобилях с правосторонним рулевым управлением, за перчаточным ящиком.
- под крышкой на левой стенке багажного отделения.

Перед заменой предохранителя отключите соответствующий выключатель или выключите зажигание.

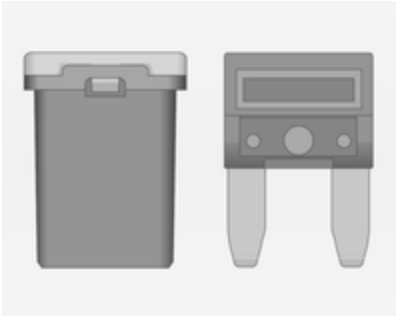

В автомобиле используются предохранители различных типов.

В зависимости от типа неисправный предохранитель можно определить по сгоревшей плавкой вставке. Замену предохранителя производить только после устранения причины его выхода из строя.

Некоторые цепи могут быть защищены несколькими предохранителями.

Кроме того, могут быть вставлены предохранители, не имеющие конкретного назначения.

Приспособление для снятия предохранителей

Приспособление для снятия предохранителей хранится в блоке предохранителей, установленном в моторном отсеке.

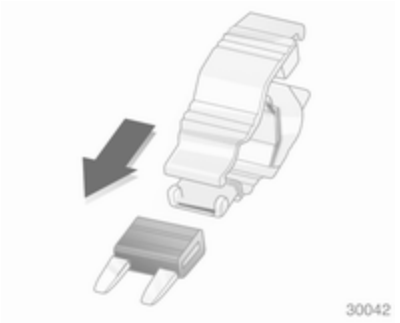

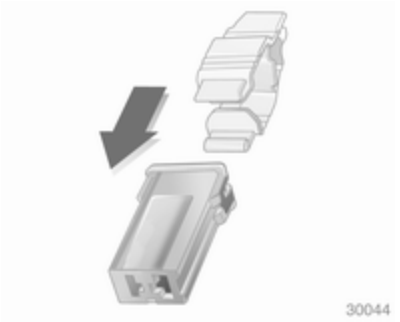

Наденьте приспособление на предохранитель сверху или сбоку, в зависимости от типа предохранителя, и выньте предохранитель.

Блок предохранителей в моторном отсеке

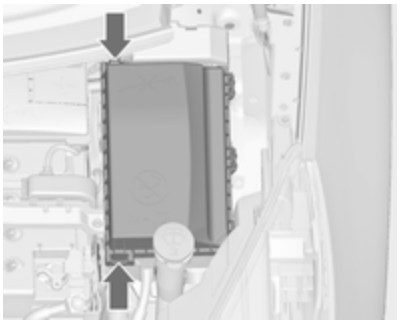

Блок предохранителей установлен в левой передней части моторного отсека.

Освободите защелку крышки и поднимите крышку вверх до упора. Снимите крышку, потянув ее вертикально вверх.

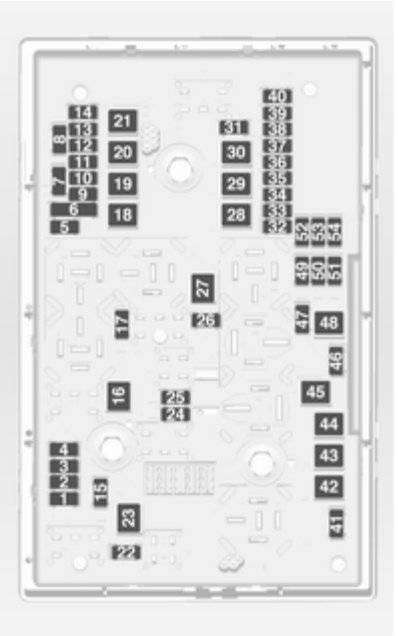

№	Электрическая цепь
1	Блок управления двигателем
2	Лямбда-датчик
3	Впрыск топлива, система зажигания
4	Впрыск топлива, система зажигания
5	–
6	Подогрев зеркал и система противоугонной сигнализации.
7	Управление вентилятором, модуль управления двигателем, модуль управления КПП
8	Лямбда-датчик, охлаждение двигателя
9	Датчик заднего стекла
10	Датчик аккумуляторной батареи
11	Рычаг открывания багажника
12	Система адаптивного головного освещения, автоматическое управление освещением
13	ABS

№	Электрическая цепь
14	Очиститель заднего стекла
15	Блок управления двигателем
16	Стартер
17	Блок управления коробкой передач
18	Обогрев заднего стекла
19	Передние электрические стеклоподъемники
20	Задние электрические стеклоподъемники
21	Задний электрический центр
22	Левая фара дальнего света (галогенная)
23	Омыватель фар
24	Правая фара ближнего света (ксеноновая)
25	Левая фара ближнего света (ксеноновая)
26	Передние противотуманные фары
27	Подогрев дизельного топлива
28	Система автоматической остановки и пуска двигателя

№	Электрическая цепь
29	Электрический стояночный тормоз
30	ABS
31	Адаптивный круиз-контроль
32	Подушка безопасности
33	Система адаптивного головного освещения, автоматическое управление освещением
34	Рециркуляция выхлопных газов
35	Наружное зеркало заднего вида, датчик дождя
36	Климат-контроль
37	Электромагнит вентиляции адсорбера
38	Вакуумный насос
39	Центральный модуль управления
40	Система омывателя ветрового стекла, омывателя заднего стекла
41	Правая фара дальнего света (галогенная)

№	Электрическая цепь
42	Вентилятор радиатора
43	Очиститель ветрового стекла
44	Очиститель ветрового стекла
45	Вентилятор радиатора
46	–
47	Звуковой сигнал
48	Вентилятор радиатора
49	Топливный насос
50	Автоматическая регулировка наклона света, система адаптивного головного освещения
51	Воздушная заслонка
52	Вспомогательный отопитель дизельного двигателя
53	Модуль управления коробкой передач, модуль управления двигателем
54	Вакуумный насос, комбинация приборов, вентиляторы системы отопления, система кондиционирования воздуха

После замены перегоревших предохранителей следует закрыть крышку коробки предохранителей и зафиксировать ее, нажав сверху.

Если крышка коробки предохранителей закрыта неправильно, возможно возникновение неисправностей.

Блок предохранителей в приборной панели

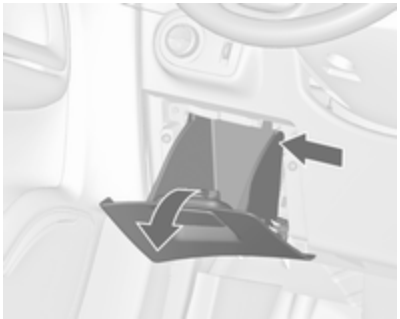

На автомобилях с левосторонним управлением коробка предохранителей располагается позади вещевого ящика на приборной панели.

Открыть отсек и нажать влево, чтобы отпереть. Опустить отсек вниз и снять его.

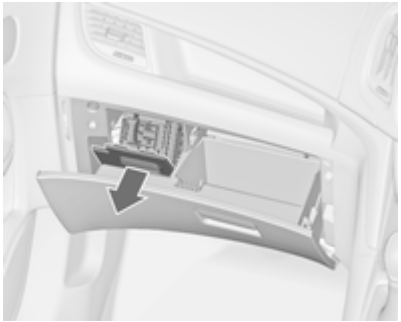

На автомобилях с правосторонним рулевым управлением блок предохранителей расположен за крышкой в перчаточном ящике. Открыть передний вещевой ящик, затем открыть крышку и опустить ее вниз.

№	Электрическая цепь
1	Круиз-контроль, ограничитель скорости, адаптивный круиз-контроль, органы управления на рулевом колесе
2	Наружные световые приборы, модуль управления кузовным оборудованием
3	Наружные световые приборы, модуль управления кузовным оборудованием
4	Информационно-развлекательная система

№	Электрическая цепь
5	Информационно-развлекательная система, инструмент
6	Розетка, прикуриватель
7	Розетка электропитания
8	Ближний свет левой фары, модуль управления кузовным оборудованием
9	Ближний свет правой фары, модуль управления кузовным оборудованием, модуль подушки безопасности
10	Дверные замки, модуль управления кузовным оборудованием
11	Вентилятор системы отопления и кондиционирования
12	–
13	–
14	Диагностический разъем
15	Подушка безопасности
16	Розетка электропитания
17	Кондиционер
18	Логистика

№	Электрическая цепь
19	Блок управления кузовным оборудованием
20	Блок управления кузовным оборудованием
21	Комбинация приборов, система противоугонной сигнализации
22	Датчик зажигания
23	Блок управления кузовным оборудованием
24	Блок управления кузовным оборудованием
25	–
26	–

Блок предохранителей в багажном отделении

Блок предохранителей находится под крышкой на левой стенке багажного отделения.

Снимите крышку.

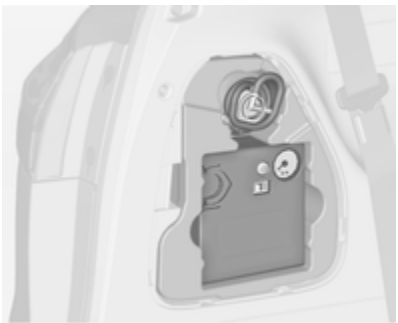

Если автомобиль укомплектован набором для ремонта шин, извлеките всю коробку.

Цепи, защищаемые предохранителями

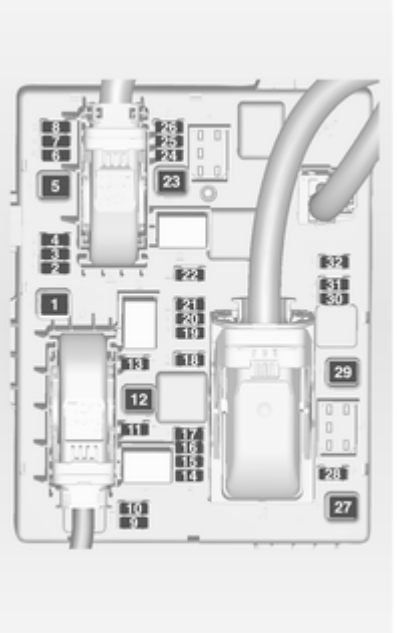

№	Электрическая цепь
1	–
2	Гнездо прицепа
3	Система облегчения парковки
4	Система выборочной каталитической нейтрализации
5	–
6	–
7	Электрическая регулировка сиденья
8	–
9	Система выборочной каталитической нейтрализации
10	Датчик оксидов азота
11	Модуль прицепа, розетка прицепа
12	Модуль прицепа
13	Гнездо прицепа
14	–
15	–
16	Внутреннее зеркало, камера заднего вида
17	Розетка электропитания

№	Электрическая цепь
18	–
19	Подогреватель рулевого колеса
20	Солнцезащитная шторка
21	Подогрев передних сидений
22	–
23	–
24	Система выборочной каталитической нейтрализации
25	–
26	–
27	–
28	–
29	–
30	–
31	–
32	Активная система демпфирования, система предупреждения о выезде из полосы движения

Автомобильный инструмент

Инструмент

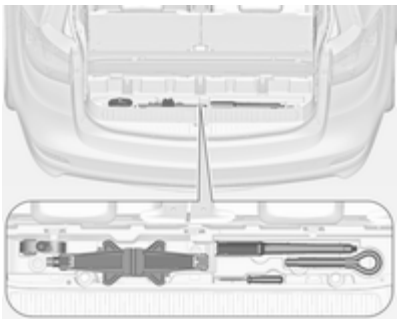

Некоторые инструменты, буксирная проушина и (только на автомобилях с запасным колесом) приспособления для поддомкрачивания автомобиля хранятся в отсеке под полом багажного отделения.

Откройте крышку перед дверью багажника.

Колеса и шины

Состояние шин, состояние колес

Перезжайте бордюры медленно и, по возможности, под прямым углом. При пересечении острых кромок можно повредить шину и колесо. Во время стоянки не притирайтесь шинами к бордюру.

Регулярно осматривайте колеса на предмет повреждений. При повреждении или повышенном износе обратитесь за помощью на станцию техобслуживания.

Зимние шины

Зимние шины повышают безопасность движения при температурах ниже 7 °C и поэтому должны устанавливаться на всех колесах.

В тех странах, где это предусмотрено правилами, установите в поле зрения водителя наклейку с информацией о предельной скорости.

Обозначение шин

например, **215/60 R 16 95 H**

215 = ширина шины в мм
60 = отношение поперечного сечения (высота шины к ее ширине) в %
R = конструкция шины: радиальная
RF = тип: RunFlat
16 = диаметр обода колеса в дюймах
95 = коэффициент грузоподъемности, например, 95 соответствует 690 килограммам
H = шифр скорости

шифр скорости:

Q = до 160 км/ч
S = до 180 км/ч
T = до 190 км/ч
H = до 210 км/ч
V = до 240 км/ч
W = до 270 км/ч

Давление в шинах

Поверяйте давление в холодных шинах каждые 14 дней и перед каждой длительной поездкой. Не забудьте про запасное колесо. Это также относится к автомобилям, оснащенным системой контроля давления в шинах.

Скрутите колпачок вентиля.

Давление в шинах ⇨ 323 указано на табличке, расположенной на раме левой или правой передней двери.

Данные о давлении приведены для холодных шин. Они справедливы как для летних, так и для зимних шин.

Запасную шину накачивайте до давления, указанного для полной нагрузки.

Система поддержания давления в шинах ECO позволяет максимально снизить расход топлива.

При неправильном давлении в шинах снижается безопасность, ухудшаются ходовые качества, комфортность, расход топлива и увеличивается износ шин.

⚠Предупреждение

Чрезмерно низкое давление может привести к сильному нагреву шин и их внутренним повреждениям, способным вызвать расслоение протектора, а на высокой скорости даже разрыв шины.

Если на автомобиле, оборудованном системой контроля давления в шинах, необходимо увеличить или уменьшить давление в шинах, следует предварительно выключить зажигание.

Система контроля давления в шинах

Система контроля давления в шинах при скорости движения автомобиля выше определенного предела ежеминутно проверяет давление всех четырех шин.

Все колеса должны быть оснащены датчиками давления, давление в шинах должно отвечать паспортным значениям.

Текущее давление шин отображается в **Меню информации автомобиля** на дисплее информационного центра водителя.

Чтобы выбрать это меню, используйте клавиши на рычаге указателей поворота.

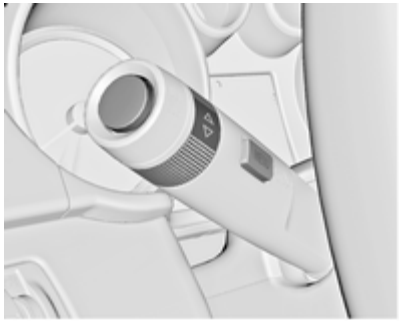

Нажмите клавишу **MENU**, чтобы выбрать **Меню информации автомобиля**.

Поверните кольцо для выбора системы контроля давления в шинах.

Состояние системы и небольшие разности давлений отображаются в предупреждающем сообщении с мигающим значком соответствующей шины в информационном центре водителя.

Кроме того, значительные разности давления воздуха в шинах на одной оси отображаются в предупреждающем сообщении в информационном центре водителя.

Кроме того, в случае значительной разницы давления загорается индикатор (!).

Индикатор (!) ⇨ 129.

Информационные сообщения ⇨ 139.

Если необходимо увеличить или уменьшить давление в шинах, следует предварительно выключить зажигание.

Если установлен полный комплект колес без датчиков (например, с четырьмя зимними шинами) в информационном центре водителя

отображается сообщение. Система контроля давления в шинах не работает. Если возможно, установите датчики.

Запасное колесо, а также временное запасное колесо не комплектуется датчиком давления. Система контроля давления в шинах не может контролировать давление в этих колесах. Загорится индикатор (!). При этом система продолжит контролировать давление в шинах остальных трех колес.

Коммерческие жидкости для ремонта шин могут повредить систему. Можно использовать ремкомплекты, разрешенные заводом-изготовителем.

Работу системы контроля давления в шинах могут нарушить внешние радиоустановки высокой мощности.

При каждой замене шин следует также заменять штоки вентилей и уплотнительные кольца.

Функция адаптивной регулировки порога срабатывания

Система автоматически определяет, достаточно ли давление в шинах для перевозки находящихся в салоне автомобиля 3-х человек или для полностью загруженного автомобиля.

Если необходимо увеличить давление в шинах, следует предварительно выключить зажигание.

Функция самообучения

После замены колес автомобиль не следует использовать в течение приблизительно 20 минут, так как система должна произвести повторные вычисления. Указанный ниже процесс повторного получения данных занимает не более 10 минут во время движения автомобиля с минимальной скоростью 20 км/ч. В этом случае на экране может появиться – –, или же значения давлений в информационном центре водителя могут меняться местами.

Если в процессе повторного получения данных возникают проблемы, в информационном центре водителя появится предупреждающее сообщение.

Температурная поправка

В холодных шинах давление воздуха ниже, чем в прогретых. Отображая предупреждающие сообщения, система контроля давления в шинах учитывает эту особенность.

Давление, отображаемое на дисплее Driver Information Center, соответствует фактическому давлению воздуха в шинах. По этой причине проверку давления необходимо проводить при непрогретых шинах.

Глубина протектора

Регулярно проверяйте глубину протектора.

Из соображений безопасности шину нужно заменить при глубине протектора 2-3 мм (4 мм для зимней шины).

В целях безопасности рекомендуется следить, чтобы различие глубины протектора шин на одной оси не превышало 2 мм.

Установленной правилами минимальной глубине рисунка протектора (1,6 мм) соответствует появление индикаторов износа (TWI). Места индикаторов отмечены на боковине покрышки.

Если износ передних колес больше износа задних колес, необходимо врямя от времени менять колеса местами. Направление вращения колес при этом не должно меняться.

Старение шин происходит даже в том случае, если они не используются. Мы рекомендуем заменять комлект покрышек каждые 6 лет.

Изменение размера шин и колес

Если шины по размеру отличаются от оригинальных, может потребоваться перепрограммировать спидометр, изменить номинальное значение давления воздуха в шинах и внести в автомобиль другие изменения.

После установки шин другого размера замените табличку, содержащую сведения о давлении в шинах.

⚠Предупреждение

Установка неподходящих шин или дисков может стать причиной аварии и аннулирования разрешения на эксплуатацию автомобиля.

Колпаки колес

Используйте оригинальные колесные колпаки и шины, рекомендуемые для соответствующего автомобиля и отвечающие всем предъявляемым к комбинациям дисков и шин требованиям.

При выборе других крышек и шин следите, чтобы у шины не было защитных утолщений.

Колпаки не должны ухудшать условия охлаждения тормозных механизмов.

⚠Предупреждение

Использование неподходящих колесных колпаков и шин может стать причиной внезапной потери давления и связанной с этим аварии.

Цепи противоскольжения

Цепи противоскольжения можно устанавливать только на передние колеса.

Используйте цепи противоскольжения с мелкими звеньями, которые выступают за протектор и внутреннюю сторону шины не более 10 мм.

⚠Предупреждение

Повреждение цепи способно привести к разрыву шины.

Цепи противоскольжения разрешатся использовать только на шинах размером 215/60 R 16 и 225/50 R 17.

Установка цепей противоскольжения на шины размеров 225/45 R 18, 235/45 R 18 и 235/40 R 19 не допускается.

Применение цепей противоскольжения на временном запасном колесе не допускается.

Комплект для ремонта шин

Незначительные повреждения протектора шины можно устранить с помощью комплекта для ремонта шин.

Не вынимайте из шины посторонние предметы.

С помощью комплекта для ремонта шин невозможно устранить повреждения размером больше 4 мм или расположенные на боковине шины.

⚠Предупреждение

Не следует превышать скорость более 80 км/ч.

Не используйте отремонтированное колесо длительное время.

Управляемость и ходовые качества автомобиля могут ухудшиться.

При повреждении шины:

Включите стояночный тормоз, первую передачу, передачу заднего хода или установите селектор передач в положение **P**.

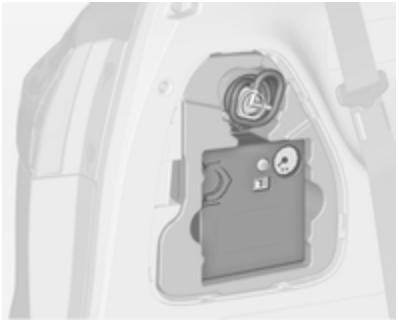

Комплект для ремонта шин находится под крышкой на левой стенке багажного отделения.

1. Достаньте комплект для ремонта шин из ящика.
2. Извлеките компрессор.

3. Извлеките соединительный электрический провод и воздушный шланг из отделений для их хранения под компрессором.

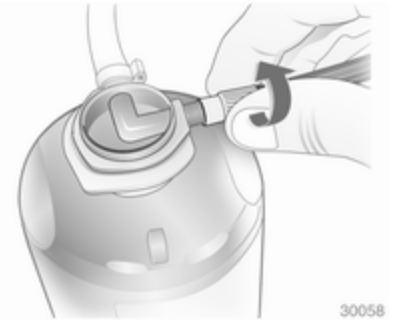

4. Накрутите воздушный шланг компрессора на штуцер баллона с герметиком.
5. Закрепите баллон с герметиком на держателе компрессора.

   Установите компрессор рядом с шиной таким образом, чтобы баллон с герметиком располагался вертикально.

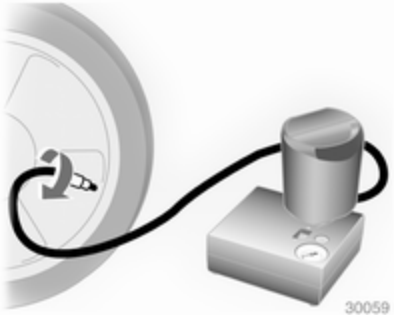

6. Отверните колпачок вентиля поврежденной шины.
7. Наверните свободный конец шланга на вентиль шины.
8. Выключатель компрессора необходимо установить в положение O.
9. Вставьте вилку питания компрессора в розетку для питания дополнительного оборудования или в прикуриватель.

   Для избежания разряда аккумуляторной батареи, мы рекомендуем запустить двигатель.

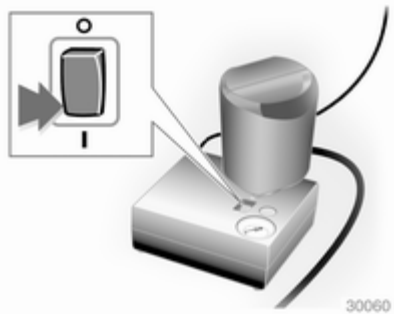

10. Установите клавишу выключателя компрессора в положение I. Шина заполнится герметиком.
11. Если герметик в резервуаре заканчивается, манометр компрессора непродолжительное время (около 30 сек) показывает давление до 6 бар. Затем давление начинает падать.
12. Это означает, что в шину закачан весь герметик. Затем шину нужно накачать воздухом.
13. Рабочее давление в шине установится примерно через 10 минут. Давление в шинах ⇨ 323 По достижении нужного давления, выключите компрессор.

Если после 10 минут заданное давление не установилось, снимите комплект для ремонта шин. Сдвиньте автомобиль, чтобы колеса сделали полный оборот. Снова установите комплект для ремонта шин и продолжайте накачивать шину еще 10 минут. Если требуемое давление все равно не устанавливается, шина повреждена очень сильно. Обратитесь за помощью на станцию техобслуживания.

Стравите излишнее давление в шине с помощью кнопки на манометре.

Включайте компрессор не дольше, чем на 10 минут.

14. Отсоедините комплект для ремонта шин. Чтобы снять баллон герметика, толкните захват на кронштейне. Навернуть шланг для накачивания шин на свободный штуцер баллона с герметиком. Это позволит сохранить герметик в баллоне. Уложите комплект для ремонта шин в багажное отделение.
15. Удалите выступивший герметик тряпкой.
16. Снимите с баллона для герметика наклейку, на которой указана максимально допустимая скорость движения, и приклейте ее в поле зрения водителя.
17. Сразу же продолжите движение, чтобы герметик смог равномерно распределиться по шине. Примерно через 10 км (но не позднее, чем через 10 минут) остановитесь и проверьте давление в шине. Для этого наверните воздушный шланг компрессора непосредственно на вентиль шины и компрессор.

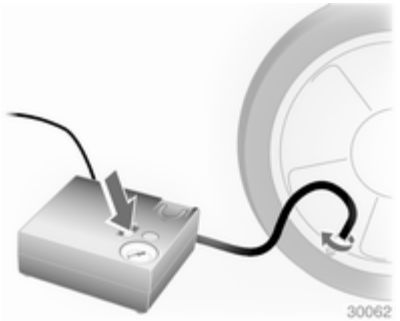

При давлении больше 1,3 бар доведите давление до требуемого значения. Повторяйте процедуру до тех пор, пока давление не перестанет падать.

Если давление упадет ниже 1,3 бар, автомобиль эксплуатировать нельзя. Обратитесь за помощью на станцию техобслуживания.

18. Уберите комплект для ремонта шин в багажное отделение.

Примечание

Ремонт заметно снижает ходовые качества шины, поэтому такую шину следует заменить.

Если появляется посторонний шум, или компрессор сильно нагревается, его следует выключить не менее, чем на 30 минут.

Встроенный предохранительный клапан открывается при давлении 7 бар.

Проверьте срок годности комплекта. После указанного срока производитель не может гарантировать эффективное устранение прокола. Внимательно прочитайте приведенные на баллоне с герметиком сведения о хранении.

Замените использованный баллон. Утилизируйте баллон в соответствии с требованиями законодательства.

Компрессором и герметиком можно пользоваться при температуре не ниже примерно -30 °C.

Прилагаемые переходники можно применить для накачивания мячей, надувных матрацев, надувных лодок и т.п. Они хранятся в нижней части компрессора. Чтобы извлечь переходник, следует навернуть на него воздушный шланг компрессора и потянуть.

Смена колеса

На некоторых автомобиля вместо запасного колеса предусмотрен комплект для ремонта шин ⇨ 287.

Выполните следующие подготовительные работы и соблюдайте следующие указания:

- Установите автомобиль на ровной, прочной и нескользкой поверхности. Передние колеса должны быть направлены прямо вперед.
- Включите стояночный тормоз, первую передачу, передачу заднего хода или установите селектор передач в положение **P**.
- Выньте запасное колесо ⇨ 294.
- Категорически запрещается одновременно менять несколько колес.
- Используйте домкрат только для замены колеса в случае прокола, но не для замены летних шин на зимние или наоборот.
- Если автомобиль находится на мягком грунте, под домкрат следует подложить прочную доску (толщиной не более1 см).
- В вывешенном автомобиле не должно быть людей или животных.
- Не влезайте под поднятый на домкрате автомобиль.
- Не включайте на поднятом автомобиле двигатель.
- Очистите гайки крепления колеса и резьбу чистой ветошью, прежде чем устанавливать колесо.

⚠Предупреждение

Не смазывайте колесный болт, колесную гайку и конус колесной гайки.

1. Подцепите колпачки колесных гаек отверткой и снимите их. Снимите колесный колпак с помощью крюка. Автомобильный инструмент ⇨ 282.

   Литые диски: Подцепите колпачки колесных гаек отверткой и снимите их. Для защиты дисков между отверткой и литым

диском проложите мягкую ткань.

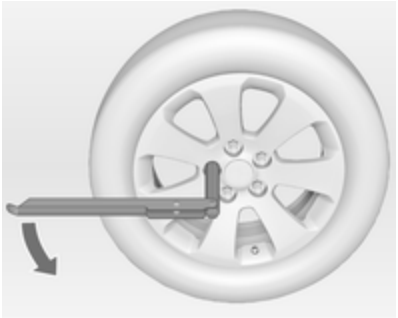

2. Разложите колесный ключ и установите его, убедившись, что он стоит надежно, затем ослабьте каждую колесную гайку на пол-оборота.

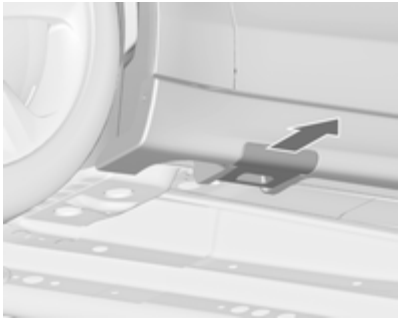

3. На некоторых модификациях место под установку домкрата может быть закрыто заглушкой. Извлеките заглушку, потянув ее в сторону.

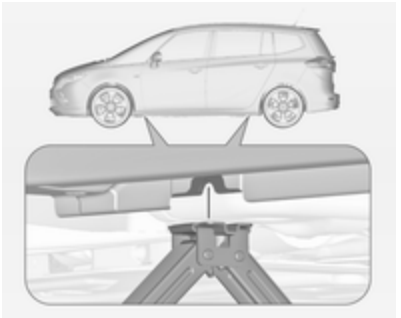

4. Убедиться, что домкрат надлежащим образом установлен под соответствующей подъемной точкой на автомобиле.

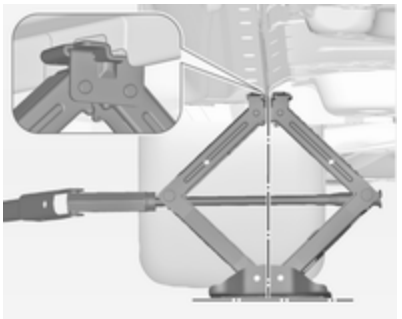

5. Установить домкрат на необходимую высоту. Поставить его непосредственно под точкой для поддомкрачивания так, чтобы он не выскользнул.

Установите колесный ключ и, следя за положением домкрата, вращайте ключ, пока колесо не оторвется от земли.

6. Скрутите колесные гайки.
7. Замените колесо. Запасное колесо ⇨ 294
8. Накрутите колесные гайки.
9. Опустите автомобиль.
10. Установите колесный ключ, убедитесь, что он стоит надежно, и затяните гайки крест-накрест. Болты следует затягивать моментом 140 Нм.
11. Перед тем как установить колесный колпак, совместите предусмотренное в нем отверстие для вентиля с вентилем шины.

    Установите колпачки колесных гаек.
12. Установите заглушку на место под установку домкрата.
13. Уберите замененное колесо ⇨ 294 и комплект инструментов ⇨ 282.
14. Незамедлительно проверить давление воздуха в шине установленного колеса и момент затяжки колесных гаек.

Как можно быстрее замените дефектную шину на новую или отремонтированную.

Место для установки подъемной платформы

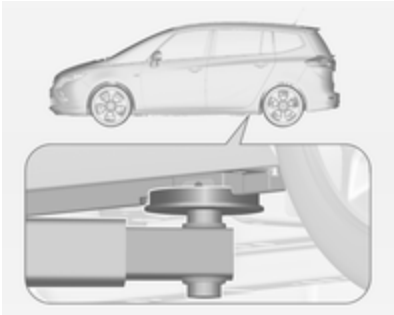

Задний рычаг подъемной платформы располагают по центру под пазом порога кузова.

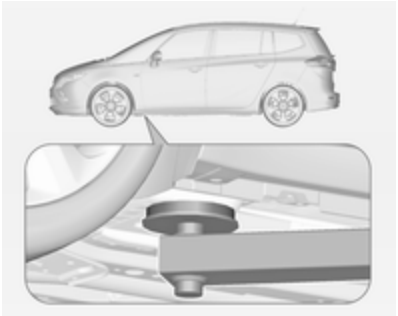

Передний рычаг подъемной платформы располагают под днищем автомобиля.

Запасное колесо

На некоторых автомобиля вместо запасного колеса предусмотрен комплект для ремонта шин.

В зависимости от размера запасного колеса по сравнению с другими установленными на автомобиле колесами и действующих в стране правил оно может классифицироваться как временное запасное колесо или докатка.

Запасное колесо имеет стальной диск.

Внимание

Применение запасного колеса меньшего размера по сравнению с другими колесами или в сочетании с зимними шинами может отрицательно сказаться на управляемости автомобиля. Замените дефектную шину как можно быстрее.

Запасное колесо находится в отсеке под полом автомобиля.

1. Откройте вещевой ящик в багажном отделении ⇨ 282.
2. Снять обе крышки с шестигранных болтов.

3. Установите баллонный ключ на один из болтов с шестигранной головкой и поворачивайте его против часовой стрелки, пока не почувствуете заметное сопротивление.
4. Аналогично отвернуть другой шестигранный болт.

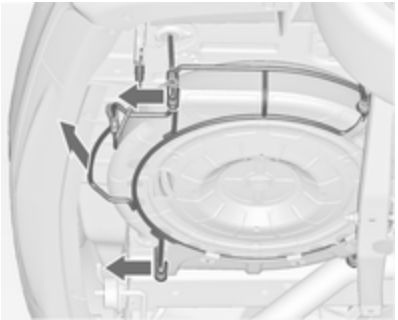

5. Поднять держатель запасного колеса и вывести из зацепов оба захвата.
6. Опустить держатель запасного колеса.

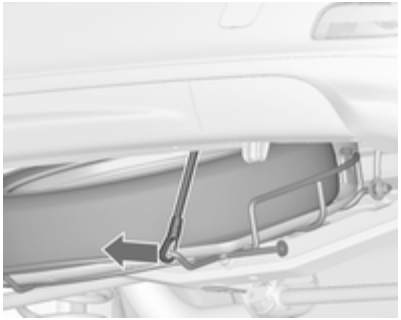

7. Снимите предохранительный трос.

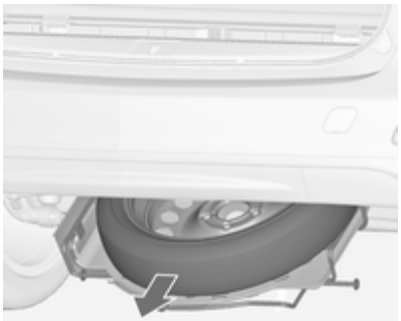

8. Полностью опустите держатель и выньте запасное колесо.
9. Замените колесо.

   Поврежденное колесо необходимо уложить в багажное отделение и закрепить, см. ниже.
10. Поднимите держатель запасного колеса и вставьте предохранительный трос.
11. Поднимите держатель запасного колеса еще выше и введите в зацепы оба захвата. Открытые стороны захватов должны быть направлены по ходу движения автомобиля.
12. Зафиксируйте пустой держатель запасного колеса, поочередно вращая оба болта с шестигранными головками по часовой стрелке с помощью баллонного ключа.
13. Установить колпачки на оба шестигранных болта.
14. Уберите баллонный ключ и домкрат в отсек в полу рядом с проемом двери багажного отделения.
15. Закрыть крышку отсека для инструментов.

Укладывая запасное колесо на держатель, обратите внимание, что вентиль должен находиться как раз над углублением в держателе.

Хранение поврежденного колеса в багажном отделении

Держатель запасного колеса позволяет укладывать в него только шины, имеющие размер запасного колеса.

Если поврежденное колесо шире запасного, его необходимо убрать в багажное отделение и закрепить ремнем. Автомобильный инструмент ⇨ 282.

Сиденья третьего ряда необходимо сложить ⇨ 89.

1. Уложите колесо возле левой стенки багажного отделения.

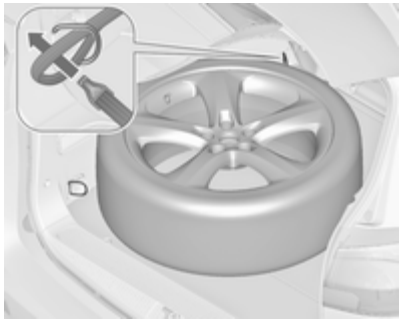

2. Проденьте петлю ремня через переднюю левую проушину.
3. Вставить крючок на конце крепежного ремня в петлю на другом его конце и натянуть ремень так, чтобы он был надежно прикреплен к проушине.

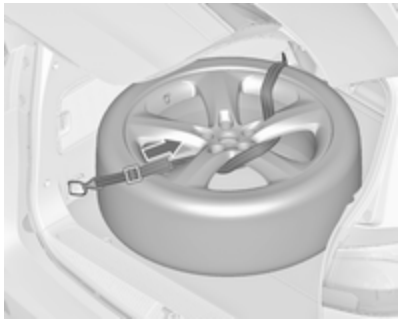

4. Ввести крепежный ремень между спицами колесного диска, как показано на рисунке.
5. Закрепите крюк на заднюю проушину.
6. Натянуть крепежный ремень с помощью пряжки.

⚠ Опасность

Если в багажное отделение уложено поврежденное полноразмерное колесо, обязательно сложите и закрепите подголовники задних сидений, прежде чем трогаться в путь.

⚠Предупреждение

Хранение незакрепленных надлежащим образом домкрата, колеса или иного оборудования в багажнике может привести к травме. При резкой остановке или аварии автомобиля незакрепленное оборудование может нанести кому-нибудь удар.

Всегда храните домкрат и инструменты в соответствующих отсеках в закрепленном положении.

Помещая поврежденное колесо в багажник, обязательно закрепляйте его ремнем.

Временное запасное колесо

Использование временного запасного колеса может отрицательно сказаться на управляемости автомобиля. Как можно быстрее замените дефектную шину на новую или отремонтированную.

Разрешается устанавливать только одно временное запасное колесо. Не следует превышать скорость более 80 км/ч. Повороты следует проходить на небольшой скорости. Не пользуйтесь таким колесом длительное время.

В случае прокола шины заднего колеса во время буксировки другого автомобиля следует установить малоразмерное запасное колесо вперед, а демонтированное полноразмерное переднее колесо переставить назад.

Цепи противоскольжения ⇨ 287.

Шины с направленным рисунком протектора

Устанавливайте шины с направленным рисунком протектора так, чтобы они вращались в направлении движения. Направление вращения шины указывает символ (например стрелка) на боковине шины.

Для шин, вращающихся в противоположном направлении, справедливо следующее:

- Ухудшается управляемость автомобиля. Как можно быстрее замените дефектную шину на новую или отремонтированную.
- Особенно осторожно двигайтесь по мокрым и покрытым снегом поверхностям.

Запуск от дополнительной АКБ

Не запускайте двигатель от устройства быстрой зарядки.

Если аккумуляторная батарея (АКБ) разрядилась, то двигатель можно запустить с помощью вспомогательных пусковых проводов и батареи другого автомобиля.

⚠Предупреждение

При запуске от внешнего источника будьте крайне внимательны. Любое отклонение от приведенных ниже рекомендаций может привести к травме или повреждениям в результате взрыва аккумуляторных батарей и выходу из строя электрооборудования обоих автомобилей.

⚠Предупреждение

Следует избегать попадания электролита аккумуляторной батареи в глаза, на кожу, на ткани и на окрашенные поверхности. Электролит содержит серную кислоту, которая может причинить травму или привести к смерти при непосредственном воздействии.

- Не допускайте попадания на аккумуляторную батарею искр и открытого пламени.
- Разряженная аккумуляторная батарея может замерзнуть уже при температуре около 0 °C. Перед подключением пусковых проводов разморозьте замерзшую аккумуляторную батарею.
- Работая с аккумуляторной батареей одевайте защитные очки и одежду.
- Используйте дополнительную аккумуляторную батарею с таким же номинальным напряжением (12 В). Ее емкость (Ач) должна быть не менее емкости разряженной аккумуляторной батареи.
- Пусковые провода должны иметь изолированные зажимы сечением не менее 16 мм^2 (25 мм^2 для дизельных двигателей).
- Не отключайте разряженную батарею от автомобильной сети.
- Отключите лишние потребители тока.
- Во время запуска от внешнего источника не наклоняйтесь над аккумуляторной батареей.
- Зажимы одного провода не должны касаться зажимов другого провода.
- При запуске от вспомогательной батареи автомобили не должны касаться друг друга.
- Затянуть стояночный тормоз, установить рычаг переключения механической коробки передач в

нейтральное положение, установить рычаг переключения автоматической коробки передач в положение **P**.

- Снимите защитные колпачки с положительных клемм обеих аккумуляторных батарей.

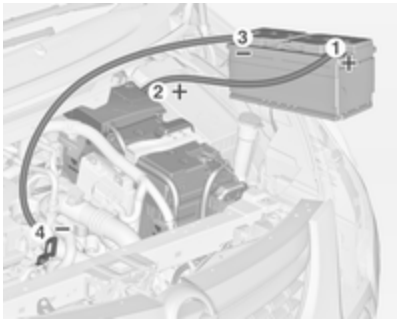

Порядок подключения проводов:

1. Подключите красный провод к "положительной" клемме вспомогательной АКБ.
2. Другой конец красного провода подключите к "положительной" клемме разрядившейся АКБ.
3. Подключите черный провод к "отрицательной" клемме вспомогательной АКБ.
4. Другой конец черного провода подключите на "массу" автомобиля, например, к блоку двигателя или болту крепления двигателя. Соединяйте как можно дальше от разряженного аккумулятора, на расстоянии минимум 60 см.

Проложите провода таким образом, чтобы они не касались вращающихся деталей в моторном отсеке.

Для запуска двигателя:

1. Запустить двигатель автомобиля, используемого в качестве "донора".
2. Через 5 минут запустите двигатель другого автомобиля. Стартер можно включать не более чем на 15 секунд и с интервалом в 1 минуту.
3. Дайте обоим двигателям с подключенными проводами поработать примерно 3 минуты на холостом ходу.
4. На автомобиле с разряженной АКБ включите потребители тока (например, фары, обогрев заднего стекла).
5. Отключение проводов производить в обратном порядке.

Буксировка

Буксировка автомобиля

Вставьте отвертку в прорезь у более короткого края заглушки. Извлеките заглушку, аккуратно отогнув отвертку в сторону. Во избежание повреждения рекомендуется поместить между отверткой и рамой тряпку.

Буксировочная проушина хранится в комплекте инструментов ⇨ 282.

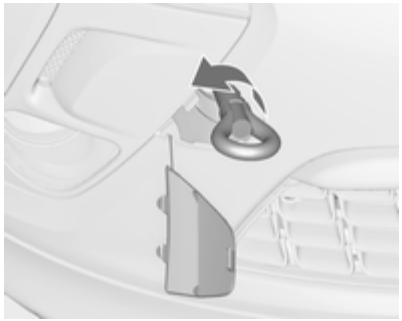

Заверните буксирную проушину до упора, остановив ее в горизонтальном положении.

Прикрепите к проушине буксирный трос или лучше буксирную штангу.

Буксирную проушину допускается использовать только для буксировки по дороге, но не вытягивания застрявшего автомобиля.

Включите зажигание, чтобы разблокировать рулевое колесо и обеспечить возможность включения стоп-сигнала, звукового сигнала и стеклоочистителей.

Коробка передач в нейтральном положении.

Внимание
Медленно трогайтесь с места. Избегайте рывков. Слишком большое тяговое усилие может повредить автомобиль.

При неработающем двигателе для торможения и управления рулевым колесом требуются значительно большие усилия.

Чтобы в салон не попадали отработавшие газы буксирующего автомобиля, закройте окна и включите систему рециркуляции воздуха.

Для автомобилей с автоматической коробкой передач: Буксировать автомобиль следует в направлении его движения вперед со скоростью не более 80 км/ч на расстояние не далее 100 км. Во всех остальных случаях, а также при неисправности коробки передач, передний мост необходимо поднять от земли.

Обратитесь за помощью на станцию техобслуживания.

После завершения буксировки выкрутите буксирную проушину.

Вставить колпачок снизу и закрыть его.

Буксировка другого автомобиля

Вставьте отвертку в прорезь у нижнего края заглушки. Освободить колпачок, аккуратно сдвинув отвертку вниз. Во избежание повреждения рекомендуется поместить между отверткой и рамой тряпку.

Буксировочная проушина хранится в комплекте инструментов ⇨ 282.

Заверните буксирную проушину до упора, остановив ее в горизонтальном положении.

Категорически запрещается использовать в качестве буксирной проушины проволочную серьгу, расположенную под автомобилем сзади.

Прикрепить буксирный трос или еще лучше жесткую буксирную балку к буксирной проушине.

Буксирную проушину допускается использовать только для буксировки по дороге, но не вытягивания застрявшего автомобиля.

Внимание
Медленно трогайтесь с места. Избегайте рывков. Слишком большое тяговое усилие может повредить автомобиль.

После завершения буксировки выкрутите буксирную проушину.

Вставить колпачок снизу и зафиксировать.

Внешний вид

Уход за автомобилем

Замки

Замки смазаны на заводе высококачественной смазкой для цилиндров замков. Пользуйтесь размораживающей жидкостью только в случае крайней необходимости, поскольку она разрушает смазку цилиндра замка и может нарушить его работу. После применения размораживающей жидкости обязательно смажьте замки на станции техобслуживания.

Мойка

Окружающая среда влияет на лакокрасочное покрытие. Регулярно мойте и наносите воск на кузов автомобиля. На автоматической автомобильной мойке выберите программу, предусматривающую нанесение воска.

Птичий помет, мертвых насекомых, древесную смолу, пыльцу цветов и другие загрязнения необходимо тут же удалять, поскольку содержащиеся в них активные вещества могут повредить краску.

При использовании мойки следуйте инструкциям ее производителя. Стеклоочистители ветрового и заднего стекол должны быть выключены. Снимите антенну и внешнее оборудование, например, багажник на крыше и т.д.

При ручной мойке тщательно промойте колесные ниши.

Очистите края и пазы открытых дверей и капота, а также закрываемые ими участки кузова.

Внимание
Используйте только чистящее средство с уровнем pH в диапазоне от 4 до 9. Не наносите чистящее средство на горячие поверхности.

Необходимо смазывать петли всех дверей автомобиля (выполняется на станции техобслуживания).

Запрещается очищать моторный отсек с помощью пароструйного аппарата или мойки высокого давления.

Тщательно вымойте и протрите автомобиль замшей. Промывайте замшевую тряпку как можно чаще. Для окрашенных поверхностей и стекол пользуйтесь разными тряпками: при попадании воска на стекла, видимость через них ухудшается.

Не пытайтесь соскоблить смолу твердыми предметами. На окрашенных поверхностях пользуйтесь спреем для удаления смолы.

Наружное освещение

Крышки передних фар и других осветительных приборов выполнены из пластмассы. Для чистки не рекомендуется использовать абразивные, едкие или агрессивные средства, скребки для удаления льда и допускать чистки всухую.

Полировка и вощение

Регулярно покрывайте автомобиль воском (по крайней мере после того, как вода перестанет стекать с поверхности). В противном случае лакокрасочное покрытие автомобиля может быть повреждено.

Полировка необходима только в том случае, если краска стала матовой или покрыта твердыми наслоениями.

Полироль с силиконом образует защитную пленку, поэтому наносить после него воск не нужно.

Не обрабатывайте воском или полиролем пластмассовые детали.

Стекла окон и щетки стеклоочистителей

Очищайте мягкой тканью без волокон или замшей для протирки стекол вместе со средствами для чистки стекол и удаления насекомых.

При очистке заднего стекла не повредите нагреватель, расположенный на его внутренней стороне.

Для механического удаления льда используйте скребок с острой кромкой. Скребок следует вплотную прижимать к стеклу, чтобы под него не попадала грязь, которая может поцарапать стекло.

Смазывающие щетки стеклоочистителя очищайте мягкой тканью и средством для чистки окон.

Прозрачный люк

Не используйте для чистки растворители или абразивы, горючее, агрессивные вещества (например, лакоочистители, ацетоносодержащие жидкости и т.п.), кислотосодержащие или сильно щелочные средства, а также губки с абразивом. Не наносите воск или полироль на стекло.

Колеса и шины

Не очищайте струей под высоким давлением.

Для мытья дисков применяйте специальные чистящие средства, pH-нейтральные.

Диски окрашены, и для их очистки могут использоваться те же средства, что и для очистки кузова.

Повреждения лакокрасочного покрытия

Небольшие повреждения лакокрасочного покрытия устраняются с помощью специального карандаша для предотвращения образования ржавчины. Большие дефекты лакокрасочного покрытия, а также ржавчину необходимо устранять на станции техобслуживания.

Днище

Днище кузова частично покрыто защитной мастикой на основе ПВХ, а в критических местах нанесен прочный слой защитного воска.

Проверьте днище кузова после его мойки и при необходимости нанесите воск.

Материалы, содержащие битум или резину, могут повредить поливинилхлоридное покрытие. Работы

по обслуживанию днища выполняйте на станции техобслуживания.

Мойте днище до и после зимы, периодически проверяйте состояние защитного воскового покрытия.

Система питания сжиженным газом

⚠ Опасность

Сжиженный газ тяжелее воздуха, поэтому он скапливается в углублениях рельефа.

Соблюдайте осторожность во время выполнения работ на днище кузова автомобиля, находясь в смотровой яме.

При проведении покрасочных работ, а также при помещении автомобиля в сушильную камеру при температуре более 60 °C следует удалить газ из баллона.

Запрещается вносить какие-либо изменения в конструкцию газотопливной системы.

Тягово-сцепное устройство

Запрещается очищать тягово-сцепное устройство с шаровой опорой с помощью пароструйного аппарата или мойки высокого давления.

Задняя система перевозки грузов

Заднюю систему перевозки грузов необходимо очищать парогенератором или моющей установкой высокого давления не реже одного раза в год.

Если вы регулярно не используете заднюю систему перевозки грузов, следует время от времени раскладывать и складывать ее для профилактики, особенно зимой.

Воздушная заслонка

Для поддержания воздушных заслонок переднего бампера в рабочем состоянии необходимо периодически их очищать.

Уход за салоном

Салон и обивка

Очищайте салон автомобиля, включая облицовку приборной панели и обшивку, только сухой тряпкой или специальным очистителем для салона.

Обивку из кожи следует очищать чистой водой и мягкой тряпкой. В случае сильного загрязнения необходимо использовать специальные продукты для ухода за кожаными изделиями.

Стекло приборной панели чистится смоченной мягкой тканью.

Тканевые обивки следует очищать с помощью пылесоса и щетки. Пятна следует удалять с помощью средства для очистки обивки.

Ткань одежды может окрашивать. Это может привести к появлению видимых пятен, особенно на светлых участках обивки. Смываемые пятна следует удалять как можно скорее.

Для очистки ремней безопасности пользуйтесь теплой водой или средством для чистки салона.

Внимание

Закройте имеющиеся в одежде замки на липучках, поскольку используемая в них липучка может повредить обивку сидений.

Это же правило применимо и к другим предметам одежды с деталями, имеющими острые края, такими как застежки-молнии, пряжки ремней или заклепки джинсов.

Пластмассовые и резиновые детали

Пластмассовые и резиновые детали можно чистить теми же очистителями, что и кузов. При необходимости, используйте очиститель для салона. Другие средства применять не следует. Прежде всего, это относится к растворителям и бензину. Не очищайте струей под высоким давлением.

Сервис и техническое обслуживание

Общие сведения 306
Рекомендуемые рабочие жидкости, смазочные материалы и запасные части 307

Общие сведения

Сервисная информация

Для экономной и безопасной эксплуатации автомобиля и поддержания его в хорошем состоянии необходимо выполнять техническое обслуживание автомобиля с установленной периодичностью.

На станции техобслуживания имеется подробный обновленный план-график технического обслуживания вашего автомобиля.

Дисплей технического обслуживания ⇨ 120.

Европейские требования к периодичности технического обслуживания

Техническое обслуживание вашего автомобиля необходимо выполнять через каждые 30000 км или 1 раз в год, в зависимости от того, какое событие возникнет первым, если на дисплее техобслуживания не указано иное.

Европейские требования к периодичности технического обслуживания являются обязательными в следующих странах:

Андорра, Австрия, Бельгия, Босния-Герцеговина, Болгария, Хорватия, Кипр, Чешская Республика, Дания, Эстония, Финляндия, Франция, Германия, Греция, Гренландия, Венгрия, Исландия, Ирландия, Италия, Латвия, Литва, Люксембург, Македония, Мальта, Черногория, Нидерланды, Норвегия, Польша, Португалия, Румыния, Словакия, Словения, Испания, Швеция, Швейцария, Великобритания.

Дисплей технического обслуживания ⇨ 120.

Международные требования к периодичности технического обслуживания

Техническое обслуживание вашего автомобиля необходимо выполнять через каждые 15000 км или 1 раз в год, в зависимости от того,

какое событие возникнет первым, если на дисплее техобслуживания не указано иное.

Международные интервалы обслуживания действуют для стран, которые не перечислены для европейских интервалов обслуживания.

Дисплей технического обслуживания ⇨ 120.

Подтверждение

Выполнение технического обслуживания подтверждается записью в Сервисном и Гарантийном буклете. Дата и пробег заверяются печатью станции техобслуживания и подписью.

Подвержденное прохождение технического обслуживания являтся обзательным условием выполнения гарантийных и других обязательств и учитывается при продаже автомобиля, поэтому следите, чтобы Сервисный и Гарантийный буклет заполнялся правильно.

Периодичность технического обслуживания, рассчитываемая на основании ресурса моторного масла

Интервалы обслуживания основаны на нескольких параметрах в зависимости от эксплуатации.

Дисплей техобслуживания указывает водителю время замены моторного масла.

Дисплей технического обслуживания ⇨ 120.

Рекомендуемые рабочие жидкости, смазочные материалы и запасные части

Рекомендуемые жидкости и масла

Используйте только те продукты, которые отвечают рекомендованным требованиям. Использование жидкостей и масел, не отвечающих указанным требованиям, может стать причиной повреждений, не подпадающих под гарантийные обязательства.

⚠Предупреждение

Эти вещества опасны и могут быть ядовитыми. Обращайтесь с ними с осторожностью. Прочитайте приведенную на упаковках информацию.

Моторное масло

Моторные масла обозначают параметрами качества и вязкости. При этом при выборе моторного масла имейте в виду, что качество важнее, чем вязкость. Качество масла обеспечивает, например, чистоту двигателя, защиту от износа и контроль старения масла, а сорт вязкости указывает густоту масла в определенном диапазоне температур.

Dexos – это новейший технический стандарт, определяющий требования к качеству моторного масла, который обеспечивает оптимальную защиту как бензиновых, так и дизельных двигателей. Если это масло отсутствует, следует использовать другие масла с указанными характеристиками. Рекомендации, разработанные для бензиновых двигателей, также действуют и в отношении двигателей, работающих на компримированном природном газе (КПГ), сжиженном нефтяном газе (СНГ) и этаноле (E85).

Выберите подходящее моторное масло, исходя из его характеристик и минимальной температуры, при которой будет эксплуатироваться автомобиль ⇨ 312.

Доливка моторного масла

Если моторные масла разных производителей и брендов отвечают установленным для моторного масла требованиям по качеству и вязкости, их можно смешивать.

Применять моторное масло только качества ACEA A1/B1 или только A5/B5 запрещается, поскольку это при некоторых условиях эксплуатации может привести к серьезному повреждению двигателя.

Выберите подходящее моторное масло, исходя из его характеристик и минимальной температуры, при которой будет эксплуатироваться автомобиль ⇨ 312.

Дополнительные присадки к моторному маслу

Использование дополнительных присадок к моторному маслу может привести к выходу двигателя из строя и аннулирует гарантию.

Сорта вязкости моторного масла

Сорт вязкости по SAE указывает густоту масла.

Всесезонное масло имеет сложное обозначение, например SAE 5W-30. Первая цифра в обозначении, после которой следует буква W, обозначает вязкость при низкой температуре, а вторая – вязкость при высокой температуре.

Выбирайте соответствующий сорт вязкости в зависимости от минимальной температуры окружающей среды ⇨ 312.

Все рекомендованные масла по вязкости пригодны для использования в условиях высокой температуры окружающей среды.

Охлаждающая жидкость и антифриз

Используйте только бессиликатные антифризы с длительным сроком службы (LLC).

На заводе система заполняется охлаждающей жидкостью, обеспечивающей высокую степень защиты от коррозии и не замерзающей примерно до -28 °C. В автомобили, предназначенные для регионов с холодным климатом, на сборочном заводе заправляется охлаждающая жидкость, имеющая температуру замерзания около -37 °C. Такую концентрацию следует поддерживать круглый год. Применение дополнительных присадок к охлаждающей жидкости, предназначенных для обеспечения дополнительной защиты от коррозии или для укупорки небольшой течи, может создать проблемы при работе двигателя. Компания не несет ответственности за последствия, возникшие в результате применения дополнительных присадок к охлаждающей жидкости.

Жидкости тормозной системы и сцепления

Используйте только разрешенную для вашего автомобиля высокоэффективную тормозную жидкость. Проконсультируйтесь на станции технического обслуживания.

Со временем тормозная жидкость поглощает влагу, что может повлиять на эффективность тормозов. Поэтому тормозную жидкость следует заменять через установленные периоды времени.

Чтобы предотвратить поглощение тормозной жидкостью влаги, ее следует хранить в герметичной таре.

Убедитесь, что тормозная жидкость не загрязнена.

AdBlue

Используйте AdBlue только для снижения содержания оксидов азота в выхлопных газах ⇨ 189.

Технические данные

Идентификационные данные автомобиля 310
Данные автомобиля 312

Идентификационные данные автомобиля

Идентификационный номер автомобиля

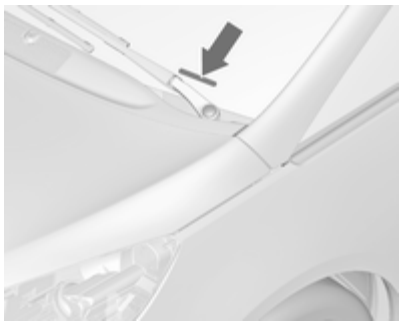

Идентификационный номер автомобиля можно увидеть через ветровое стекло

и на панели пола со стороны переднего пассажира под ковриком.

Паспортная табличка

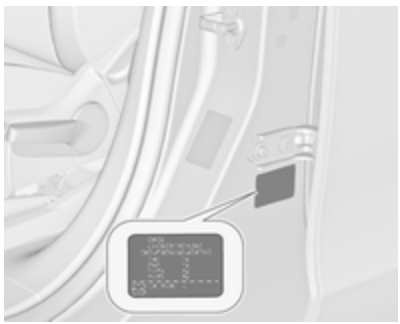

Паспортная табличка расположена на раме левой передней двери.

Информация на наклейке с обозначением:

1 = Изготовитель
2 = Номер разрешения
3 = Идентификационный номер автомобиля
4 = Допустимая полная масса автомобиля, кг
5 = Допустимая полная масса автомобиля с прицепом, кг
6 = Максимально допустимая нагрузка на переднюю ось, кг
7 = Максимально допустимая нагрузка на заднюю ось, кг
8 = Индивидуальные данные автомобиля или данные, специфические для страны

Суммарная нагрузка на переднюю и заднюю оси не должна превышать допустимую полную массу. Например, если передняя ось находится под максимально разрешенной нагрузкой, на заднюю ось можно прикладывать только нагрузку, равную общей массе автомобиля минус нагрузка на переднюю ось.

Технические данные определены в соответствии с действующими в Европейском сообществе стандартами. Мы сохраняем за собой право вносить изменения. Технические данные, приведенные в документах на автомобиль, имеют приоритет по сравнению с данными, приведенными в настоящем руководстве.

Данные автомобиля

Рекомендуемые жидкости и смазочные материалы

Европейский график технического обслуживания

Требуемое качество моторного масла

	Все европейские страны (кроме Беларуси, Молдовы, России, Сербии и Турции)		Только Израиль	
Качество моторного масла	Бензиновые двигатели (в том числе CNG, LPG, E85)	Дизельные двигатели	Бензиновые двигатели (в том числе CNG, LPG, E85)	Дизельные двигатели
dexos 1	–	–	✓	–
dexos 2	✓	✓	–	✓

В случае недоступности масла уровня качества dexos можно использовать не более 1 литра моторного масла уровня качества ACEA C3 один раз между заменами масла.

Сорта вязкости моторного масла

	Все европейские страны и Израиль (кроме Беларуси, Молдовы, России, Сербии и Турции)
Температура окружающей среды	Бензиновые и дизельные двигатели
до -25 °C	SAE 5W-30 или SAE 5W-40
ниже -25 °C	SAE 0W-30 или SAE 0W-40

Международный график технического обслуживания

Требуемое качество моторного масла

Качество моторного масла	Все страны за пределами Европы кроме Израиля		Только Беларусь, Молдова, Россия, Сербия и Турция	
	Бензиновые двигатели (в том числе CNG, LPG, E85)	Дизельные двигатели	Бензиновые двигатели (в том числе CNG, LPG, E85)	Дизельные двигатели
dexos 1	✓	–	–	–
dexos 2	–	✓	✓	✓

В случае недоступности масла уровня качества dexos можно использовать масла указанных ниже уровней качества:

Качество моторного масла	Все страны за пределами Европы кроме Израиля		Только Беларусь, Молдова, Россия, Сербия и Турция	
	Бензиновые двигатели (в том числе CNG, LPG, E85)	Дизельные двигатели	Бензиновые двигатели (в том числе CNG, LPG, E85)	Дизельные двигатели
GM-LL-A-025	✓	–	✓	–
GM-LL-B-025	–	✓	–	✓

Качество моторного масла	Все страны за пределами Европы кроме Израиля		Только Беларусь, Молдова, Россия, Сербия и Турция	
	Бензиновые двигатели (в том числе CNG, LPG, E85)	Дизельные двигатели	Бензиновые двигатели (в том числе CNG, LPG, E85)	Дизельные двигатели
ACEA A3/B3	✓	–	✓	–
ACEA A3/B4	✓	✓	✓	✓
ACEA C3	✓	✓	✓	✓
API SM	✓	–	✓	–
API SN ресурсосберегающее	✓	–	✓	–

Сорта вязкости моторного масла

Температура окружающей среды	Все страны за пределами Европы (кроме Израиля), в том числе Беларусь, Молдова, Россия, Сербия и Турция
	Бензиновые и дизельные двигатели
до -25 °C	SAE 5W-30 или SAE 5W-40
ниже -25 °C	SAE 0W-30 или SAE 0W-40
до -20 °C	SAE 10W-30[1)] или SAE 10W-40[1)]

[1)] Разрешено, но рекомендуется применение сорта SAE 5W-30 или SAE 5W-40 с уровнем качества dexos.

Параметры двигателя

Торговое обозначение **Обозначение двигателя**	**1.4** **A14NEL**	**1.4** **A14NET**	**1.4 LPG** **A14NET**	**1.6 CNG** **A16XNT**
Количество цилиндров	4	4	4	4
Рабочий объем [см^3]	1362	1362	1362	1598
Мощность двигателя (кВт)	88	103	103	110
при об/мин	4200-6000	4900-6000	4900-6000	5000
Крутящий момент [Нм]	200	200	200	210
при об/мин	1850-4200	1850-4900	1850-4900	2300-5000
Тип топлива	Бензин	Бензин	Сжиженный газ/бензин	Природный газ/бензин
Октановое число по исследовательскому методу (RON)				
рекомендуемое	95	95	95	95
разрешенное	98	98	98	98
разрешенное	91	91	91	91
Газ	–	–	LPG	CNG
Расход масла [л/1000 км]	0,6	0,6	0,6	0,6

Торговое обозначение Обозначение двигателя	1.6 A16XHT	1.8 A18XEL	1.8 A18XER
Количество цилиндров	4	4	4
Рабочий объем [см^3]	1598	1796	1796
Мощность двигателя (кВт)	125	85	103
при об/мин	6000[2)]	5600	6300
Крутящий момент [Нм]	260[3)]	175	175
при об/мин	1650-3200[4)]	3800	3800
Тип топлива	Бензин	Бензин	Бензин
Октановое число по исследовательскому методу (RON)			
рекомендуемое	98	95	95
разрешенное	95	98	98
разрешенное	91	91	91
Газ	–	–	–
Расход масла [л/1000 км]	0,6	0,6	0,6

[2)] Для автомобилей с автоматической коробкой передач: 4250
[3)] Для автомобилей с автоматической коробкой передач: 280
[4)] Для автомобилей с автоматической коробкой передач: 1650-4250

Торговое обозначение	1.6 Turbo	2.0 Turbo	2.0 Turbo	2.0 Turbo	2.0 BiTurbo	2.0 Turbo
Обозначение двигателя	B16DTH	A20DTL	A20DT	Z20DTJ	A20DTR	A20DTH
Количество цилиндров	4	4	4	4	4	4
Рабочий объем [см^3]	1598	1956	1956	1956	1956	1956
Мощность двигателя (кВт)	99	81	96	96	143	121
при об/мин	3500	4000	4000	4000	4000	4000
Крутящий момент [Нм]	320	260	300	300	400	350
при об/мин	2000-2250	1750-2500	1750-2500	1750-2500	1750-2500	1750-2500
Тип топлива	Дизельное топливо	Дизельное топливо	Дизельное топливо	Дизельное топливо	Дизельное топливо	Дизельное топливо
Расход масла [л/1000 км]	0,6	0,6	0,6	0,6	0,6	0,6

Тягово-динамические характеристики

Двигатель	A14NEL	A14NET	A14NET LPG	A16XNT CNG
Максимальная скорость[5] [км/ч]				
Механическая коробка передач	190	200	195	204
с системой автоматической остановки и пуска двигателя	192	202	–	–
Автоматическая коробка передач	–	197	–	–

Двигатель	A16XHT	A18XEL	A18XER
Максимальная скорость[5] [км/ч]			
Механическая коробка передач	–	185	195
с системой автоматической остановки и пуска двигателя	212	–	–
Автоматическая коробка передач	208	–	–

Двигатель	B16DTH	A20DTL	A20DT	A 20 DTJ	A20DTH	A20DTR
Максимальная скорость[5] [км/ч]						
Механическая коробка передач	–	183	191	195	208	–
с системой автоматической остановки и пуска двигателя	–[6]	–	193	–	209	218
Автоматическая коробка передач	–	–	–	192	205	–

[5] До указанной максимальной скорости автомобиль можно разогнать при общей массе автомобиля, равной его снаряженной массе (без учета водителя) плюс 200 кг груза. Специальное оснащение может снижать максимальную скорость.

[6] Значения на момент печати не доступны.

Весовые характеристики автомобиля

Собственная масса базовой модели без дополнительного оборудования

	Двигатель	Механическая коробка передач	Автоматическая коробка передач
5-местный/7-местный	A14NEL	1613/1640	–
[кг]	A14NET	1613/1640	1613/1640
	A14NET LPG	1664/1691	–
	A16XNT CNG	1701/1728	–
	A16XHT	1664/1691	1664/1691
	A18XEL	1571/1598	–
	A18XER	1571/1598	–
	B16DTH	1701/1728	–
	A20DTL	1701/1728	–
	A20DT	1701/1728	–
	A20DTJ	1701/1728	1733/1760
	A20DTH	1733/1760	1733/1760
	A20DTR	1733/1760	–

Собственная масса базовой модели со всем дополнительным оборудованием

	Двигатель	Механическая коробка передач	Автоматическая коробка передач
максимальная комплектация	A14NEL	1788/1816	–
5-местный/7-местный	A14NET	1788/1816	1816/1843
[кг]	A14NET LPG	1843/–	–
	A16XNT CNG	1843/–	–
	A16XHT	1843/1843	1843/1843
	A18XEL	1733/1764	–
	A18XER	1733/1764	–
	B16DTH	1843/1901	–
	A20DTL	1901/1931	–
	A20DT	1901/1931	–
	A20DTJ	1901/1931	1901/1953
	A20DTH	1901/1931	1931/1953
	A20DTR	1901/1931	–

Размеры автомобиля

	Zafira Tourer
Длина [мм]	4656
Ширина без наружных зеркал [мм]	1884
Ширина с двумя наружными зеркалами [мм]	2100

	Zafira Tourer
Высота (без антенны) [мм]	1685
Длина пола багажного отделения при сложенных сиденьях третьего ряда [мм]	1094
Длина пола багажного отделения при сложенных сиденьях второго и третьего ряда [мм]	1832
Ширина багажного отделения [мм]	1057
Высота багажного отделения на уровне задней двери багажного отделения [мм]	840
База [мм]	2760
Диаметр поворота [м]	11,4

Заправочные емкости

Моторное масло

Двигатель	A14NEL	A14NET, A14NET LPG	A16XNT CNG	A16XHT	A18XEL, A18XER
включая фильтр [l]	4,0	4,0	4,5	5,5	4,5
между отметками MIN и MAX [л]	1,0	1,0	1,0	1,0	1,0

Двигатель	B16DTH	A20DTL	A20DT	A 20 DTJ	A20DTH	A20DTR
включая фильтр [l]	5,0	4,5	4,5	4,5	4,5	4,5
между отметками MIN и MAX [л]	1,0	1,0	1,0	1,0	1,0	1,0

Топливный бак

Бензиновый/дизельный, номинальная заправочная емкость [л]	58
Природный газ (КПГ), заправочная емкость [кг] или [л]	25 кг[7)] или 144 л
Бензин, заправочная емкость	14
Сжиженный газ (СНГ), заправочная емкость [л]	66

Бак AdBlue

Номинальная емкость бака для AdBlue [л]	7,5

7) при 20 МПа/200 бар/2900 psi и 15 °C.

Давление в шинах

Двигатель	Шины	Comfort, до 3 пассажиров		ECO, до 3 пассажиров		При полной загрузке	
		спереди [кПа/бар] ([фунтов/кв.дюйм])	сзади [кПа/бар] ([фунтов/кв.дюйм])	спереди [кПа/бар] ([фунтов/кв.дюйм])	сзади [кПа/бар] ([фунтов/кв.дюйм])	спереди [кПа/бар] ([фунтов/кв.дюйм])	сзади [кПа/бар] ([фунтов/кв.дюйм])
A14NEL, A14NET, A14NET LPG	215/60 R16, 225/50 R17, 235/45 R18, 235/40 R19	220/2,2 (32)	220/2,2 (32)	260/2,6 (38)	260/2,6 (38)	230/2,3 (33)	300/3,0 (43)
A16XNT CNG	225/50 R17, 215/60 R16	220/2,2 (32)	220/2,2 (32)	260/2,6 (38)	260/2,6 (38)	230/2,3 (33)	280/2,8 (41)
A16XHT	225/50 R17, 225/45 R18, 235/45 R18, 235/40 R19	250/2,5 (36)	230/2,3 (33)	280/2,8 (41)	280/2,8 (41)	270/2,7 (39)	320/3,2 (46)
A18XEL, A18XER	215/60 R16, 225/50 R17, 235/45 R18, 235/40 R19	220/2,2 (32)	220/2,2 (32)	260/2,6 (38)	260/2,6 (38)	230/2,3 (33)	280/2,8 (41)

Двигатель	Шины	Comfort, до 3 пассажиров		ECO, до 3 пассажиров		При полной загрузке	
		спереди [кПа/бар] ([фунтов/кв.дюйм])	сзади [кПа/бар] ([фунтов/кв.дюйм])	спереди [кПа/бар] ([фунтов/кв.дюйм])	сзади [кПа/бар] ([фунтов/кв.дюйм])	спереди [кПа/бар] ([фунтов/кв.дюйм])	сзади [кПа/бар] ([фунтов/кв.дюйм])
B16DTH	215/60 R16, 225/50 R17, 235/45 R18, 235/40 R19	240/2,4 (35)	240/2,4 (35)	280/2,8 (41)	280/2,8 (41)	260/2,6 (38)	300/3,0 (43)
A20DTL, A20DT, A20DTJ	215/60 R16, 225/50 R17, 235/45 R18, 235/40 R19	240/2,4 (35)	240/2,4 (35)	280/2,8 (41)	280/2,8 (41)	250/2,5 (36)	300/3,0 (43)
A20DT ECO	215/60 R16, 225/50 R17	240/2,4 (35)	240/2,4 (35)	280/2,8 (41)	280/2,8 (41)	260/2,6 (38)	300/3,0 (43)
A20DTH	225/50 R17, 235/45 R18, 235/40 R19, 225/45 R18	260/2,6 (38)	240/2,4 (35)	280/2,8 (41)	280/2,8 (41)	280/2,8 (41)	320/3,2 (46)

Двигатель	Шины	Comfort, до 3 пассажиров		ECO, до 3 пассажиров		При полной загрузке	
		спереди [кПа/бар] ([фунтов/кв.дюйм])	сзади [кПа/бар] ([фунтов/кв.дюйм])	спереди [кПа/бар] ([фунтов/кв.дюйм])	сзади [кПа/бар] ([фунтов/кв.дюйм])	спереди [кПа/бар] ([фунтов/кв.дюйм])	сзади [кПа/бар] ([фунтов/кв.дюйм])
A20DTR	225/50 R17, 235/45 R18, 235/40 R19, 225/45 R18	260/2,6 (38)	240/2,4 (35)	280/2,8 (41)	280/2,8 (41)	280/2,8 (41)	320/3,2 (46)
Все	Временное запасное колесо	420/4,2 (61)	420/4,2 (61)	–	–	420/4,2 (61)	420/4,2 (61)

Информация о клиенте

Запись данных автомобиля и конфиденциальность 326

Запись данных автомобиля и конфиденциальность

Регистраторы данных о событиях

Используемые в автомобиле модули памяти

Во многих блоках управления, установленных на вашем автомобиле, имеются модули памяти, которые используются для временного или постоянного хранения технической информации о состоянии автомобиля, тех или иных событиях и сбоях. Эта техническая информация используется для контроля состояния различных деталей и узлов, блоков управления, систем или окружающей среды, фиксируя следующие данные:

- Рабочие параметры деталей и узлов систем (например, сведения об уровне эксплуатационных жидкостей)
- Сообщения о состоянии автомобиля и отдельных деталей и узлов (например, сведения о скорости вращения колес, скорости замедления, поперечном ускорении)
- Сведения о сбоях и выходе из строя важных деталей и узлов
- Сведения о поведении автомобиля в различных ситуациях (например, информация о срабатывании надувных подушек безопасности, включении системы динамической стабилизации)
- Параметры окружающей среды (например, температура)

Эти сведения имеют исключительно технический характер и могут быть полезны для выявления и устранения причин неисправностей, а также для обеспечения более оптимального режима эксплуатации различных систем автомобиля.

С помощью этих данных невозможно восстановить маршрут движения автомобиля.

Специалисты сети сервисного обслуживания (куда вы можете обратиться, например, для проведения ремонта, ТО, гарантийного обслуживания или устранения каких-либо дефектов) могут считывать эти технические данные из модулей памяти блоков управления различными системами автомобиля с помощью специальных диагностических приборов (сканеров). При необходимости вы можете обратиться за дополнительной информацией к этим специалистам. После устранения неисправности, вызвавшей занесение в память блока диагностического кода, данные либо удаляются, либо перезаписываются и не могут быть восстановлены.

В процессе эксплуатации автомобиля могут возникать ситуации, в которых эти данные, будучи сопоставлены с другой информацией (протокол ДТП, наличие повреждений на автомобиле, показания свидетелей и пр.), могут помочь установить, кто управлял транспортным средством. Для этого может потребоваться помощь эксперта.

Клиент может заключить договор на оказание дополнительных услуг (например, определение местоположения автомобиля в критических ситуациях), которые предусматривают передачу данных, хранящихся в памяти блоков управления автомобиля, внешним получателям.

Радиочастотная идентификация (RFID)

Технология RFID применяется в некоторых автомобилях для реализации таких функций, как отслеживание давления в шинах и защита системы зажигания. Кроме того, она применяется в таких системах обеспечения комфорта, как дистанционное радиоуправление запиранием/отпиранием дверей и пуском двигателя, а также для работы устанавливаемых в автомобиль передатчиков для открывания ворот гаража. Для функционирования технологии RFID в автомобилях Opel не требуется ни использование, ни регистрация личной информации, как и не требуется связь с другими системами Opel, содержащими личную информацию.

Предметный указатель

А

Аварийная световая сигнализация 164
Автоматическая коробка передач 192
Автоматическое включение режима предотвращения бликов 36
Автоматическое запирание 28
Автоматическое переключение дальнего света..... 131, 157
Автоматическое управление освещением 156
Автомобильный домкрат..... 282
Автомобильный инструмент.... 282
Адаптивный круиз-контроль... ..... 131, 208
Аккумуляторная батарея 263
Аксессуары и модернизация автомобиля 257
Активное экстренное торможение..... 222
Активные подголовники..... 43
Антиблокировочная тормозная система 197
Антиблокировочная тормозная система (ABS) 127

Б

Багажная сетка 103
Багажник на крыше 106
Багажное отделение 29, 89
Блокировка замков от детей 28
Блок предохранителей в багажном отделении 280
Блок предохранителей в моторном отсеке 277
Блок предохранителей в приборной панели 279
Боковые указатели поворота .. 273
Боковые фонари..... 155
Бортовой компьютер 144
Буксировка..... 252, 300
Буксировка автомобиля 300
Буксировка другого автомобиля 301
Буксировка прицепа 252

В

Введение 3
Вентиляционные отверстия..... 177
Вентиляция..... 170
Верхняя консоль 77
Весовые характеристики автомобиля 319
Ветровое стекло..... 36

Вещевое отделение в подлокотнике 78
Вещевой ящик..... 74
Вещевой ящик панели двери..... 76
Вещевой ящик под сиденьем ... 77
Включение освещения при выходе из автомобиля 168
Включение освещения при посадке в автомобиль 168
Внешний вид..... 302
Внутренние зеркала..... 35
Воздухозаборник 178
Выполнение работ 259
Выхлопные газы 187

Г

Галогенные фары 266
Глубина протектора 285
Графический информационный дисплей, цветной информационный дисплей 137
Груз на крыше..... 107

Д

Давление в шинах 283, 323
Давление моторного масла 129
Дальний свет 130, 157
Данные автомобиля..... 312
Двери..... 29
Дисплей коробки передач 192
Дисплей технического обслуживания 120
Дополнительный отопитель..... 177
Дорожная аптечка 105

Ж

Жидкости тормозной системы и сцепления..... 307
Жидкость для нейтрализатора 189
Жидкость омывателя 262

З

Задние противотуманные фары 165
Задние сиденья..... 50
Задние фонари 271
Задний противотуманный фонарь 131
Задний ящик для хранения вещей..... 93
Задняя система перевозки грузов..... 79
Замена ламп 266
Замена щеток стеклоочистителя 265
Запасное колесо 294
Запись данных автомобиля и конфиденциальность..... 326
Запотевание стекол фар 166
Заправка 245
Заправочные емкости 322
Запуск двигателя 182
Запуск и эксплуатация..... 181
Запуск от дополнительной АКБ 298
Защита автомобиля..... 30
Защита от разряда аккумуляторной батареи 169
Звуковой сигнал 16, 110
Зимние шины 282
Знак аварийной остановки 105

И

Идентификационный номер автомобиля 310
Изменение размера шин и колес 286
Иммобилайзер 33, 130
Индикатор приближения очередного технического обслуживания 125
Индикатор расстояния до препятствия..... 221
Индикатор температуры охлаждающей жидкости двигателя 119
Индикаторы..... 116, 121
Инструмент 282

Интерактивная система вождения..... 202
Информационные дисплеи..... 132
Информационные сообщения 139
Информационный центр водителя..... 132

К
Как пользоваться настоящим Руководством 3
Камера заднего вида 234
Капот 259
Каталитический нейтрализатор 188
Климат-контроль 18
Ключи 23
Ключи, замки..... 23
Код..... 139
Колеса и шины 282
Колпаки колес 286
Комбинация приборов 116
Комплект для ремонта шин 287
Кондиционер 171
Контрольные лампы..... 116
Коробка передач 18
Краткое описание приборной панели 11
Крепежные проушины 101
Круиз-контроль 131, 204
Крыша..... 40
Крышка багажного отделения . . 93
Крышка заднего напольного отсека 96

М
Масло, моторное..... 260, 307, 312
Места для установки детских кресел безопасности 69
Места для хранения..... 74
Механическая коробка передач 196
Механические зеркала заднего вида 35
Механические стеклоподъемники 36
Моторное масло 260, 307, 312

Н
Надувные подушки безопасности и натяжители ремней безопасности 124
Напоминание о ремне безопасности 123
Направляющие и крюки для груза 100
Напряжение аккумуляторной батареи 144
Наружная температура 113
Наружное освещение 13, 130, 155
Наружные зеркала..... 34
Начало движения 20
Неисправности 195
Неисправность электрического стояночного тормоза..... 126
Неподвижные вентиляционные отверстия . 178
Низкий уровень жидкости в бачке омывателя 131
Низкий уровень топлива 130
Нормальная работа кондиционера 179

О
Обивка..... 304
Обкатка нового автомобиля . . . 181
Обнаружено движущееся впереди транспортное средство..... 132
Обогрев заднего стекла 39
Обозначение шин 283
Обслуживание 179, 306
Общие сведения 252
Ограничитель скорости..... 206
Одометр 117
Омыватели и стеклоочистители 16
Опасность, Предупреждение и Внимание 4
Органы управления..... 109

Органы управления на рулевом колесе 109
Освещение на поворотах..... 159
Освещение номерного знака . . 274
Освещение салона..... 166, 275
Освещение центральной консоли 168
Особенности системы освещения..... 168
Отключение надувной подушки безопасности 124
Отключение подушки безопасности 65
Отключение резервного питания..... 181
Открыта дверь 132
Отпирание автомобиля 6
Отсек хранения вещей в центральной консоли 79
Охлаждающая жидкость двигателя 261
Охлаждающая жидкость и антифриз..... 307
Очиститель/омыватель ветрового стекла 111
Очиститель/омыватель заднего стекла 113

П

Панорамное зеркало 34
Параметры двигателя 315
Паспорт автомобиля 23
Паспортная табличка 310
Пепельницы 116
Передние противотуманные фары 165
Передние сиденья..... 44
Передний ящик для хранения вещей..... 76
Переключатель освещения 155
Переключение на повышенную передачу..... 127
Перчаточный ящик 75
Плафоны для чтения 167
Подача кратковременных сигналов дальним светом фар 158
Подголовники 42
Подлокотник..... 49
Подогрев 50
Подогрев зеркал 35
Подсветка на солнцезащитном козырьке . . 167
Подсветка приборной панели . 275
Подстаканники 75
Положение сиденья 44
Положения замка зажигания . . 181
Поломка..... 300
Помощник по дорожным знакам..... 236
Пониженная мощность двигателя..... 130
Предварительный подогрев . . . 128
Предотвращение резкого заброса оборотов 183
Предохранители 275
Предупреждающие звуковые сигналы 143
Предупреждение о выходе за пределы полосы движения... 127
Предупреждение о фронтальном столкновении. 217
Приборы..... 116
Прикуриватель 116
Проверка автомобиля..... 259
Программы вождения 194
Прозрачный люк 40
Прокол..... 291
Противотуманная фара 270
Противотуманные фары 131
Противоугонная сигнализация . 31
Противоугонная система 30

P

Радиобрелок дистанционного управления 24
Радиочастотная идентификация (RFID)..... 327
Размеры автомобиля 320
Разъем подключения прицепа. 252
Рама для крепления велосипедов..... 79
Расход топлива - выбросы CO_2..... 251
Регистраторы данных о событиях..... 326
Регулировка зеркал 9
Регулировка подголовника 9
Регулировка положения рулевого колеса 10, 109
Регулировка сидений 6, 44
Регулировка угла наклона фар 158
Регулировка фар при езде за рубежом 158
Регулируемые решетки вентиляционных отверстий . 177
Рекомендуемые жидкости и масла 307
Рекомендуемые жидкости и смазочные материалы..... 312
Ремень безопасности 9
Ремни безопасности 57
Рулевое колесо с подогревом 110
Ручной режим 194
Рычаг переключения передач 193

C

Сажевый фильтр..... 187
Сажевый фильтр дизельного двигателя..... 128, 187
Сбой электропитания 195
Сведения о разрешенных нагрузках 107
Селектор выбора топлива 118
Сервисная информация 306
Сигнализатор неисправности . 125
Сигналы поворота и смены полосы движения 164
Сиденья второго ряда 50
Сиденья третьего ряда 55
Символы 4
Система адаптивного переднего освещения . . 159, 268
Система адаптивных фар 131
Система безопасности детей Top-Tether 72
Система боковых подушек безопасности 64
Система выборочной каталитической нейтрализации..... 189
Система динамической стабилизации прицепа 256
Система зарядки 124
Система контроля давления в шинах..... 129, 284
Система контроля тягового усилия 200
Система контроля тягового усилия отключена..... 128
Система облегчения начала движения на подъеме 200
Система облегчения парковки 224
Система облегчения экстренного торможения 200
Система обнаружения объектов..... 224
Система обогрева и вентиляции 170
Система остановки-запуска двигателя..... 183
Система передних подушек безопасности 63
Система подушек безопасности 62
Система предупреждения о выходе за пределы полосы движения..... 240

Система предупреждения о препятствиях в боковых мертвых зонах..... 232
Система регулировки плавности хода..... 200
Система управления грузом … 101
Система шторок безопасности для защиты головы 64
Система Flex-Fix..... 79
Система ISOFIX крепления детских кресел безопасности 72
Системы безопасности детей.... 67
Системы климат-контроля..... 170
Системы помощи водителю..... 204
Складывание 34
Складывающийся лоток 104
Смена колеса 291
Советы водителю..... 180
Солнцезащитные козырьки 39
Солнцезащитные шторки 39
Сорта топлива для бензиновых двигателей 241
Сорта топлива для дизельных двигателей 242
Сохранение индивидуальных настроек 148
Сохраненные установки..... 25
Спидометр 116
Стеклоподъемники..... 36
Стоянка 21, 186
Стояночные огни 165
Стояночный тормоз..... 197, 198
Счетчик текущего пробега 117

Т

Тахометр 117
Технические данные автомобиля 3
Топливо..... 241
Топливо для работы на природном газе 242
Топливо для работы на сжиженном газе..... 243
Тормозная жидкость 262
Тормозная система 197, 262
Тормозная система и сцепление 125
Трехточечный ремень безопасности 59
Тягово-динамические характеристики 318
Тягово-сцепное устройство 253

У

Удаление воздуха из дизельной топливной системы 265
Указатель поворота 123
Указатель уровня топлива 118
Ультразвуковая система облегчения парковки 127
Ультразвуковая система помощи при парковке..... 224
Управление автомобилем 180
Управление подсветкой приборной панели 166
Упреждающая помощь при парковке..... 228
Усилитель рулевого управления..... 127
Утилизация отработавшего срок службы автомобиля 258
Уход за автомобилем 302
Уход за салоном 304

Ф

Фары..... 155
Фильтр салона 179
Фонари заднего хода 166

Х

Ходовые качества и советы по буксировке 252
Хранение автомобиля..... 257

Ц

Центральный замок 25
Цепи противоскольжения 287

Ч
Часы..... 114

Ш
Штепсельные розетки 115

Э
Электрическая регулировка 34
Электрические стеклоподъемники 37
Электрический привод регулировки сидений 46
Электрический стояночный тормоз..... 126
Электронная система динамической стабилизации 201
Электронная система динамической стабилизации и контроля тягового усилия..... 128
Электронная система динамической стабилизации отключена..... 128
Электронная система климат-контроля 172
Электрооборудование..... 275

Я
Ящик для хранения на щитке приборов..... 74

A
AdBlue..... 129, 189, 307

B
BlueInjection..... 189

D
DEF..... 189

Q
Quickheat (система быстрого прогрева)..... 177

Copyright by ADAM OPEL AG, Rüsselsheim, Germany.

Содержащиеся в настоящей публикации данные соответствуют состоянию на указанную ниже дату. Фирма Adam Opel AG оставляет за собой право вносить изменения в технологию, оборудование и форму автомобилей в сравнении с данными, приведенными в настоящей публикации, а также вносить изменения в текст данной публикации.

Состояние: Январь 2013, ADAM OPEL AG, Rüsselsheim.

Отпечатано на бумаге, отбеленной без использования хлора.

KTA-2722/3-ru

01/2013